LEICA **SL2**

Технические характеристики.

Наименование	**Leica SL2**	
Тип камеры	Беззеркальная полнокадровая системная фотокамера	
Номер модели	2998	
№ для заказа	10 854 (EU/JP/US), 10 856 (ROW)	10 896 (EU/JP/US), 10 897 (ROW)
Буферное запоминающее устройство	4 ГБ DNG™: 78 снимков JPG: > 100 снимков	
Носитель данных	Карты памяти UHS-II (рекомендуется), UHS-I, SD-/SDHC-/SDXC	
Материал	Цельнометаллический корпус из магния и алюминия, обивка из искусственной кожи, защищена от воды по стандарту МЭК 60529 (класс защиты IP54)	
Крепление объектива	Байонет Leica L с контактной колодкой для обмена данными между объективом и камерой	
Условия эксплуатации	От -10 до +40 °C	
Интерфейсы	ISO-башмак для принадлежностей с дополнительными контактами управления, разъем HDMI 2.0b тип A, USB 3.1 Gen1 тип C, аудиовыход 3,5 мм/аудиовход 3,5 мм, интерфейс связи в нижней панели для многофункциональной батарейной рукоятки	
Штативное гнездо	A 1/4 DIN 4503 (1/4”) из специальной стали в нижней части	
Размеры	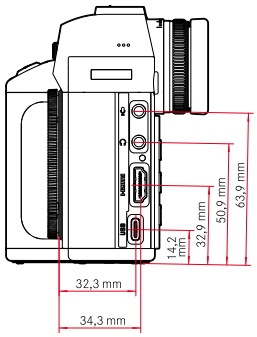 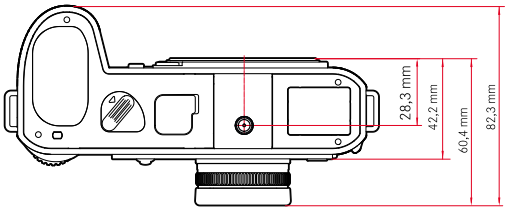 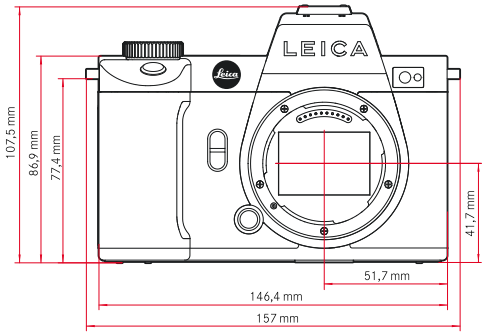 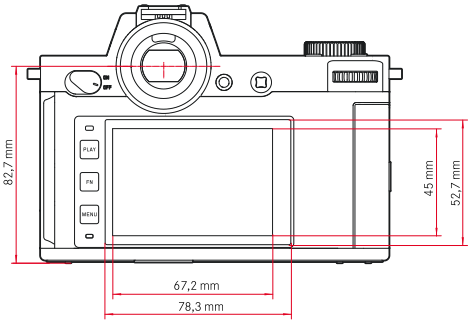	
Масса	около 840 г (без аккумуляторной батареи), около 920 г (с аккумуляторной батареей)	

Leica Camera AG I Am Leitz-Park 5 I 35578 WETZLAR I ГЕРМАНИЯ I Телефон +49(0)6441-2080-0 I Телефакс +49(0)6441-2080-333 I www.leica-camera.com

LEICA **SL2**

Матрица

Размер матрицы	CMOS-матрица, размер точки: 4,3 µm, 35 мм: 8368 x 5584 пикселей (47,3 МП), APS-C: 5504 x 3664 пикселей (20,2 МП)
Стабилизация изображения	5-осевая стабилизация изображения до 5,5 ступени шкалы диафрагм
Фильтры	Цветной фильтр RGB, УФ-/ИК-фильтры, без фильтра нижних частот
Процессор	Серия Leica Maestro (Maestro III)
Форматы файлов	Фото: DNG™ (исходные данные), DNG + JPG, JPG (DCF, Exif 2.31) Видео: MP4: H.265/MPEG-4 AVC (аудиоформат: 2 канала 48 кГц/16 бит, AAC), MOV: H.264/MPEG-4 AVC (аудиоформат: 2 канала 48 кГц/16 бит, AC-3)
Разрешение фотоснимков	DNG™: 8368 x 5584 пикселей (46,7 МП), JPG: 8368 x 5584 пикселей (46,7 МП), 6000 x 4000 пикселей (24 МП), 4272 x 2848 пикселей (12 МП) APS-C: DNG™: 5504 x 3664 пикселей (20,2 МП), JPG: 5504 x 3664 пикселей (20,2 МП), 3936 x 2624 пикселей (10,3 МП), 2736 x 1824 пикселей (5 МП)
Глубина цвета	DNG™: 14 бит, JPG: 8 бит
Цветовое пространство	Фото: sRGB Видео: Rec. 709/Rec. 2020 (HLG/L-Log)
Размер файла	Фото: DNG™ 84,4 МБ, JPG: Зависит от разрешения и содержания изображения Видео: макс. продолжительность: неограничена, макс. размер файла: 96 Гб
Режим съемки видео	Режим видео: P-A-S-M Режим синема: M
Разрешение видео	35 мм - 5K (4:3), 4992 x 3744 пикселей 35 мм - C4K (17:9), 4096 x 2160 пикселей (диапазон матрицы: 8192 x 4320 пикселей) 35 мм - 4K (16:9), 3840 x 2160 пикселей (диапазон матрицы: 7680 x 4320 пикселей) 35 мм - Full HD (16:9), 2790 x 1572 пикселей (диапазон матрицы: 8368 x 4712 пикселей) APS-C - C4K (17:9), 5504 x 2912 пикселей APS-C - 4K (16:9), 5504 x 3096 пикселей APS-C - Full HD (16:9), 2752 x 1548 пикселей (диапазон матрицы: 2752 x 1548 пикселей)
Частота ряда кадров видео	MOV 5K: 29,97 кадров/с, 4:2:0 / 10 бит (SD & HDMI), 35 мм, H.265, Long GOP, 200 Mbps MOV 5K: 25 кадров/с, 4:2:0 / 10 бит (SD & HDMI), 35 мм, H.265, Long GOP, 200 Mbps MOV 5K: 23,98 кадров/с, 4:2:0 / 10 бит (SD & HDMI), 35 мм, H.265, Long GOP, 200 Mbps MOV C4K: 59,94 кадров/с, 4:2:0 / 10 бит (SD), 4:2:2 / 10 бит (HDMI), 35 мм & APS-C, H.265, Long GOP, 200 Mbps MOV C4K: 59,94 кадров/с, 4:2:0 / 8 бит (SD), 4:2:2 / 10 бит (HDMI), 35 мм & APS-C, H.264, Long GOP, 150 Mbps MOV C4K: 50 кадров/с, 4:2:0 / 10 бит (SD), 4:2:2 / 10 бит (HDMI), 35 мм & APS-C, H.265, Long GOP, 200 Mbps MOV C4K: 50 кадров/с, 4:2:0 / 8 бит (SD), 4:2:2 / 10 бит (HDMI), 35 мм & APS-C, H.264, Long GOP, 150 Mbps MOV C4K: 48 кадров/с, 4:2:0 / 10 бит (SD), 24 кадров/с, 4:2:2 / 10 бит (HDMI), 35 мм & APS-C, H.265, Long GOP, 200 Mbps MOV C4K: 47,95 кадров/с, 4:2:0 / 10 бит (SD), 23,98 кадров/с, 4:2:2 / 10 бит (HDMI), 35 мм & APS-C, H.265, Long GOP, 200 Mbps MOV C4K: 29,97 кадров/с, 4:2:2 / 10 бит (SD & HDMI), 35 мм & APS-C, H.264, ALL-I, 400 Mbps MOV C4K: 29,97 кадров/с, 4:2:2 / 10 бит (SD & HDMI), 35 мм & APS-C, H.264, Long GOP, 150 Mbps MOV C4K: 25 кадров/с, 4:2:2 / 10 бит (SD & HDMI), 35 мм & APS-C, H.264, ALL-I, 400 Mbps MOV C4K: 25 кадров/с, 4:2:2 / 10 бит (SD & HDMI), 35 мм & APS-C, H.264, Long GOP, 150 Mbps MOV C4K: 24 кадров/с, 4:2:2 / 10 бит (SD & HDMI), 35 мм & APS-C, H.264, ALL-I, 400 Mbps MOV C4K: 24 кадров/с, 4:2:2 / 10 бит (SD & HDMI), 35 мм & APS-C, H.264, Long GOP, 150 Mbps MOV C4K: 23,98 кадров/с, 4:2:2 / 10 бит (SD & HDMI), 35 мм & APS-C, H.264, Long GOP, 150 Mbps MOV 4K: 59,94 кадров/с, 4:2:0 / 10 бит (SD), 4:2:2 / 10 бит (HDMI), 35 мм & APS-C, H.265, Long GOP, 200 Mbps MOV 4K: 59,94 кадров/с, 4:2:0 / 8 бит (SD), 4:2:2 / 10 бит (HDMI), 35 мм & APS-C, H.264, Long GOP, 150 Mbps MOV 4K: 50 кадров/с, 4:2:0 / 10 бит (SD), 4:2:2 / 10 бит (HDMI), 35 мм & APS-C, H.265, Long GOP, 200 Mbps MOV 4K: 50 кадров/с, 4:2:0 / 8 бит (SD), 4:2:2 / 10 бит (HDMI), 35 мм & APS-C, H.264, Long GOP, 150 Mbps MOV 4K: 48 кадров/с, 4:2:0 / 10 бит (SD), 24 кадров/с, 4:2:2 / 10 бит (HDMI), 35 мм & APS-C, H.265, Long GOP, 200 Mbps MOV 4K: 47,95 кадров/с, 4:2:0 / 10 бит (SD), 23,98 кадров/с, 4:2:2 / 10 бит (HDMI), 35 мм & APS-C, H.265, Long GOP, 200 Mbps MOV 4K: 29,97 кадров/с, 4:2:2 / 10 бит (SD & HDMI), 35 мм & APS-C, H.264, ALL-I, 400 Mbps MOV 4K: 29,97 кадров/с, 4:2:2 / 10 бит (SD & HDMI), 35 мм & APS-C, H.264, Long GOP, 150 Mbps MOV 4K: 25 кадров/с, 4:2:2 / 10 бит (SD & HDMI), 35 мм & APS-C, H.264, ALL-I, 400 Mbps MOV 4K: 25 кадров/с, 4:2:2 / 10 бит (SD & HDMI), 35 мм & APS-C, H.264, Long GOP, 150 Mbps MOV 4K: 24 кадров/с, 4:2:2 / 10 бит (SD & HDMI), 35 мм & APS-C, H.264, Long GOP, 150 Mbps MOV 4K: 23,98 кадров/с, 4:2:2 / 10 бит (SD & HDMI), 35 мм & APS-C, H.264, ALL-I, 400 Mbps MOV 4K: 23,98 кадров/с, 4:2:2 / 10 бит (SD & HDMI), 35 мм & APS-C, H.264, Long GOP, 150Mbps MOV FHD: 119,88 кадров/с, 4:2:0 / 10 бит (SD), 4:2:2 / 10 бит (HDMI), 35 мм & APS-C, H.265, Long GOP, 150 Mbps MOV FHD: 100 кадров/с, 4:2:0 / 10 бит (SD), 4:2:2 / 10 бит (HDMI), 35 мм & APS-C, H.265, Long GOP, 150 Mbps MOV FHD: 59,94 кадров/с, 4:2:2 / 10 бит (SD & HDMI), 35 мм & APS-C, H.264, ALL-I, 200 Mbps MOV FHD: 50 кадров/с, 4:2:2 / 10 бит (SD & HDMI), 35 мм & APS-C, H.264, ALL-I, 200 Mbps MOV FHD: 29,97 кадров/с, 4:2:2 / 10 бит (SD & HDMI), 35 мм & APS-C, H.264, ALL-I, 200 Mbps MOV FHD: 25 кадров/с, 4:2:2 / 10 бит (SD & HDMI), 35 мм & APS-C, H.264, ALL-I, 200 Mbps MOV FHD: 23,98 кадров/с, 4:2:2 / 10 бит (SD & HDMI), 35 мм & APS-C, H.264, ALL-I, 200 Mbps

Leica Camera AG I Am Leitz-Park 5 I 35578 WETZLAR I ГЕРМАНИЯ I Телефон +49(0)6441-2080-0 I Телефакс +49(0)6441-2080-333 I www.leica-camera.com

LEICA SL2

	MOV FHD Slow Motion: 180 кадров/с, 4:2:0 / 8 бит (SD & HDMI), APS-C, H.264, Long GOP, 20 Mbps MOV FHD Slow Motion: 150 кадров/с, 4:2:0 / 8 бит (SD & HDMI), APS-C, H.264, Long GOP, 20 Mbps MOV FHD Slow Motion: 120 кадров/с, 4:2:0 / 8 бит (SD & HDMI), 35 мм & APS-C, H.264, Long GOP, 20 Mbps MOV FHD Slow Motion: 100 кадров/с, 4:2:0 / 8 бит (SD & HDMI), 35 мм & APS-C, H.264, Long GOP, 20 Mbps MP4 4K: 59,94 кадров/с, 4:2:0 / 8 бит (SD & HDMI), 35 мм & APS-C, H.264, Long GOP, 150 Mbps MP4 4K: 59,94 кадров/с, 4:2:0 / 10 бит (SD & HDMI), 35 мм & APS-C, H.265, Long GOP, 100 Mbps MP4 4K: 50 кадров/с, 4:2:0 / 8 бит (SD & HDMI), 35 мм & APS-C, H.264, Long GOP, 150 Mbps MP4 4K: 50 кадров/с, 4:2:0 / 10 бит (SD & HDMI), 35 мм & APS-C, H.265, Long GOP, 100 Mbps MP4 4K: 29,97 кадров/с, 4:2:0 / 8 бит (SD & HDMI), 35 мм & APS-C, H.264, Long GOP, 100 Mbps MP4 4K: 25 кадров/с, 4:2:0 / 8 бит (SD & HDMI), 35 мм & APS-C, H.264, Long GOP, 100 Mbps MP4 4K: 23,98 кадров/с, 4:2:0 / 8 бит (SD & HDMI), 35 мм & APS-C, H.264, Long GOP, 100 Mbps MP4 FHD: 59,94 кадров/с, 4:2:0 / 8 бит (SD & HDMI), 35 мм & APS-C, H.264, Long GOP, 28 Mbps MP4 FHD: 50 кадров/с, 4:2:0 / 8 бит (SD & HDMI), 35 мм & APS-C, H.264, Long GOP, 28 Mbps MP4 FHD: 29,97 кадров/с, 4:2:0 / 8 бит (SD & HDMI), 35 мм & APS-C, H.264, Long GOP, 20 Mbps MP4 FHD: 25 кадров/с, 4:2:0 / 8 бит (SD & HDMI), 35 мм & APS-C, H.264, Long GOP, 20 Mbps MP4 FHD: 23,98 кадров/с, 4:2:0 / 8 бит (SD & HDMI), 35 мм & APS-C, H.264, Long GOP, 24 Mbps MP4 FHD Slow Motion: 180 кадров/с, 4:2:0 / 8 бит (SD & HDMI), APS-C, H.264, Long GOP, 20 Mbps MP4 FHD Slow Motion: 150 кадров/с, 4:2:0 / 8 бит (SD & HDMI), APS-C, H.264, Long GOP, 20 Mbps MP4 FHD Slow Motion: 120 кадров/с, 4:2:0 / 8 бит (SD & HDMI), 35 мм & APS-C, H.264, Long GOP, 20 Mbps MP4 FHD Slow Motion: 100 кадров/с, 4:2:0 / 8 бит (SD & HDMI), 35 мм & APS-C, H.264, Long GOP, 20 Mbps
Скорость передачи информации в битах	8 бит/10 бит при снимках на карте памяти SD, 10 бит через HDMI выход
Гамма видео	Rec. 709, L-Log Rec. 2020, HLG Rec. 2020
Видоискатель/дисплей	
Видоискатель (EVF; электронный видоискатель)	Разрешение: 5 760 000 точек изображения, 120 кадр/с, увеличение: 0,78-кратное, соотношение сторон: 4:3, кашетирование 100%, положение выходного зрачка: 21 мм, диапазон настройки +2/-4 диоптр., с датчиком глаз для автоматического переключения между видоискателем и дисплеем, задержка 0,005 с
Дисплей	3,2” (диодная задняя подсветка) с защитным покрытием против отпечатков и царапин, 2 100 000 точек изображения, формат 3:2, возможно сенсорное управление
Верхний дисплей	1,28” высокоотражающий трансфлективный монохромный ЖК-дисплей, 128 x 128 пикселей, угол наблюдения 120°, покрытие против отпечатков пальцев
Затвор	
Тип затвора	Электронно управляемый шторный затвор/электронный затвор
Выдержка	Мех. затвор: Bulb, 30 мин. до 1/8000 с, эл. функция затвора: 60 с до 1/40000 с, синхронизация вспышки: до 1/250 с
Кнопка спуска затвора	Двухступенчатая (1-я ступень: Активация электронной системы камеры включая Автофокус и замер экспозиции; 2-я ступень: спуск затвора)
Автоспуск	Задержка спуска: 2 или 12 секунд
Режим съемки	Одиночн. Серия – медленно (3 кадров/с) Серия – умеренно (6 кадров/с) Серия – быстро (10 кадров/с без AFc/AE/WB) Серия – очень быстро (24 кадров/с с Эл. функция затвора без AFc/AE/WB) Интервальная съемка Экспобрекетинг Мультиснимок
Мультиснимок	Создаются 2 DNG файла: 1x 47 МП, 1x 187 МП (8 снимков составляются в один с высокой разрешающей способностью)
Установка расстояния	
Режим фокусировки	Автоматически или вручную При настройке вручную: на выбор доступны функция лупы (Автоувеличение) и выделения контуров (Выдел. контура для фокуса) как помощники фокусировки
Система автоматической фокусировки	На основании измерения контрастности и карты глубин
Режимы автофокуса	Интеллектуальный AF (самостоятельно выбирает между AFs и AFc),AFs, AFc, настройка AF сохраняема, по выбору АФ прикосн.
Методы замера авто-фокусировки	Точечный (можно смещать), Поле (можно смещать и масштабировать), Оценочный, Зона (можно смещать), Распознавание людей, Слежение только в режиме видео: Следящ. фокус
Поля замера автофокуса	225

Leica Camera AG I Am Leitz-Park 5 I 35578 WETZLAR I ГЕРМАНИЯ I Телефон +49(0)6441-2080-0 I Телефакс +49(0)6441-2080-333 I www.leica-camera.com

LEICA SL2

Экспозиция	
Замер экспозиции	TTL (замер экспозиции через объектив)
Методы замера экспозиции	Точечный, Центр.-взвешен., Основанный на светлых частях, Оценочный
Режимы экспозиции	Программная автоэкспозиция (P), автоматическое определение выдержки (A): ручная настройка диафрагмы, автоматическое определение диафрагмы (S): ручная настройка выдержки, ручной (M): Ручная настройка выдержки и диафрагмы
Экспокоррекция	±3 EV шагами по 1/3 EV или 1/2 EV
Автоматический брекетинг экспозиции	3 или 5 снимков, ступени между снимками до 3 EV шагами по 1/3 EV или 1/2 EV опционально дополнительная экспокоррекция: до ±3 EV
Диапазон чувствительности	Авто ISO: ISO 100 - ISO 50000 Ручной: ISO 50 - ISO 50000
Баланс белого	Автоматический (Авто), предварительные настройки (Солнечно - 5200 K, Облачно - 6000 K, Тень - 7000 K, Лампа накал. - 3200 K, НМ - 5600 K, Люмин. лампа (тепл.) - 4000 K, Люмин. лампа (холодн.) - 4500 K, Вспышка - 5400 K), измерение вручную (Серая карта, Серая карта Live View), ручная настройка цветовой температуры (Цветовая температура, 2000 K до 11500 K)
Вспышка	
Подключение фотовспышек	Через башмак для принадлежностей
Время синхронизации вспышки	↜: 1/250 с; могут использоваться более длительные значения выдержки; если время синхронизации опустится ниже допустимой границы: автоматическое переключение в режим линейной вспышки TTL с HSS-совместимыми системными фотовспышками Leica
Метод замера экспозиции вспышки	С использованием центрально-взвешенного замера при предварительной вспышке TTL при работе с фотовспышками Leica (SF 26, SF 40, SF 58, SF 60, SF 64) или с совместимыми с системой фотовспышками, беспроводной трансмиттер фотовспышки SF C1
Коррекция экспозиции вспышкой	SF 40: ±2 EV шагами по 1/2 EV SF 60: ±2 EV шагами по 1/3 EV
Оснащение	
Микрофон	Стерео внутренний + 3,5-мм стерео разъем микрофонного входа
Динамик	Моно внутренний + 3,5-мм стерео разъем выхода для подключения наушников
Беспроводная сеть	Функция WiFi для соединения с приложением «Leica FOTOS». Доступно в магазине приложений Apple App Store™ или в Google Play Store™. Отвечает норме Wi-Fi IEEE802.11b/g/n, 2,4 ГГц, канал 1-11 (2412-2462 МГц) и Wi-Fi IEEE802.11ac, 2,4 ГГц & 5 ГГц, канал 39-48 (5180-5240 МГц), канал 52-64 (5260-5320 МГц), канал 100-140 (5500-5700 МГц) (стандартный протокол WiFi), метод кодирования: WiFi-совместимый WPA™/WPA2™
Bluetooth	Bluetooth v4.2 (Bluetooth с низким энергопотреблением (BLE)), 2402 до 2480 МГц
GPS	Через Приложение Leica FOTOS
Языки меню	Английский, немецкий, французский, итальянский, испанский, русский, японский, упрощенный китайский, традиционный китайский, корейский
Электропитание	
Аккумуляторная батарея (Leica BP-SCL4)	Литий-ионный аккумулятор, номинальное напряжение: 7,2 В (DC); емкость: 1860 мАч; время зарядки: около 140 минут (после глубокого разряда); производитель: Panasonic Energy (Wuxi) Co. Ltd., изготовлено в Китае Около 450 снимков (по стандарту CIPA, с Автом. выключение 10 сек.), около 1400 снимков (по стандарту CIPA, согласованный цикл съемки (чередование: включение, каждые 3 сек. один снимок, после 10 снимков отключение, 5 мин. ожидание; включение, каждые 3 сек. один снимок, после 50 снимков отключение, 5 мин. ожидание), с Автом. выключение 5 сек.)
Электропитание через USB	Зарядка через USB в режиме ожидания или когда выключен, электропитание через USB когда включен
Зарядное устройство (Leica BC-SCL4)	Вход: переменный ток 100–240 В, 50/60 Гц, 0,25 А; автоматическое переключение; выход: постоянный ток 8,4 В, 0,85 А; производитель: Salom Electric (Xiamen) Co., Ltd., изготовлено в Китае

Leica Camera AG I Am Leitz-Park 5 I 35578 WETZLAR I ГЕРМАНИЯ I Телефон +49(0)6441-2080-0 I Телефакс +49(0)6441-2080-333 I www.leica-camera.com