LEICA SL2

Handleiding

VOORWOORD

Geachte klant,
wij wensen u veel plezier en succes bij het fotograferen met uw nieuwe Leica SL2. Om het prestatievermogen van uw camera volledig te kunnen benutten, moet u eerst deze handleiding doorlezen. Alle informatie rond het Leica SL2 is altijd verkrijgbaar op sl2.leica-camera.com.

Leica Camera AG

LEVERINGSOMVANG

Controleer, voordat u uw camera in gebruik neemt, de meegeleverde accessoires op volledigheid.

- Leica SL2
- Lithium-ionen batterij Leica BP-SCL4
- Oplaadapparaat Leica BC-SCL4, inclusief netsnoer (US, EU)
- Camera-bajonetdop
- Draagriem
- Beknopte handleiding
- CE-supplement
- Supplement Creative Cloud
- Testcertificaat

Wijziging in constructie en uitvoering voorbehouden.

VERVANGENDE ONDERDELEN/ACCESSOIRES

Details over het actuele, omvangrijke reservedelen-/accessoire-assortiment voor uw camera vindt u bij Leica Customer Care of op de homepage van Leica Camera AG:
en.leica-camera.com/Photography/Leica-SL/Accessories

Er mogen uitsluitend accessoires (batterij, oplader, stekker, snoer enzovoort) worden gebruikt van het type dat in deze handleiding of door Leica Camera AG wordt genoemd en beschreven. Gebruik deze accessoires uitsluitend voor dit product. Accessoires van derden kunnen tot storingen leiden, of onder bepaalde omstandigheden schade veroorzaken.

Lees voordat u de camera in gebruik neemt eerst de hoofdstukken 'Juridische opmerkingen', 'Veiligheidsvoorschriften' en 'Algemene aanwijzingen', om schade aan het product te vermijden en mogelijk letsel en risico te verhinderen.

JURIDISCHE OPMERKINGEN

JURIDISCHE OPMERKINGEN

- Neem zorgvuldig het auteursrecht in acht. Het kopiëren en publiceren van media, die vooraf zelf werden opgenomen, zoals banden, cd's, of ander uitgegeven of gepubliceerd materiaal, kan het auteursrecht schenden.
- Dit geldt evenzeer voor alle meegeleverde software.
- M.b.t. het gebruik van video's die met deze camera zijn opgenomen: dit product is onderworpen aan de AVC Patent Portfolio licentie, en bedoeld voor persoonlijk gebruik door een eindgebruiker. Toegestaan is ook het gebruik waarvoor de eindgebruiker geen vergoeding ontvangt, bijvoorbeeld (i) voor een codering volgens de AVC-norm ('AVC-video') en / of (ii) voor een decodering van een AVC-video, die volgens de AVC-norm door een eindgebruiker in het kader van een persoonlijke toepassing werd gecodeerd en / of verkregen werd van een leverancier die gemachtigd is tot levering van AVC-video's. Voor alle andere toepassingen worden geen machtigingen verleend, expliciet noch impliciet. Alle andere toepassingen, in het bijzonder het aanbieden van AVC video's tegen vergoeding, kunnen een afzonderlijke licentieovereenkomst met MPEG LA, L.L.C. vereisen. Meer informatie is verkrijgbaar bij MPEG LA, L.L.C. op www.mpegla.com.

In het menu van de camera vindt u de specifieke licentie informatie van dit apparaat.

- In het hoofdmenu, Camera Information kiezen
- License Informations kiezen

OPMERKINGEN OVER REGELGEVING

De productiedatum van uw camera vindt u op de stickers in de garantiekaart ofwel op de verpakking.
De schrijfwijze is jaar/maand/dag.

In het menu van de camera vindt u de specifieke nationale vergunningen van dit apparaat.

- In het hoofdmenu, Camera Information kiezen
- Regulatory Information kiezen

CE-MARKERING

De CE-markering van onze producten geeft aan dat de basiseisen van de geldende EU-richtlijnen worden nageleefd. Lees daartoe het meegeleverde CE-supplement.

MILIEUVRIENDELIJK AFVOEREN VAN ELEKTRISCHE EN ELEKTRONISCHE APPARATUUR

(geldt voor de EU en overige Europese landen met gescheiden inzameling.)

Dit toestel bevat elektrische en/of elektronische onderdelen en mag daarom niet met het normale huisvuil worden meegegeven! In plaats daarvan moet het voor recycling op door de gemeenten beschikbaar gestelde inzamelpunten worden afgegeven.
Dit is voor u gratis. Als het toestel zelf verwisselbare batterijen bevat, moeten deze vooraf worden verwijderd en eventueel volgens de voorschriften milieuvriendelijk worden afgevoerd.
Meer informatie over dit onderwerp ontvangt u bij uw gemeentelijke instantie, uw afvalverwerkingsbedrijf of de zaak waar u het toestel hebt gekocht.

BELANGRIJKE AANWIJZINGEN VOOR GEBRUIK VAN WLAN / BLUETOOTH® (LEICA FOTOS)

Voor bepaalde functies van Leica FOTOS leest u de belangrijke aanwijzingen op pagina194.

- Bij het gebruik van apparaten of computersystemen die een betrouwbaardere beveiliging dan WLAN-apparaten vereisen, moet ervoor worden gezorgd dat de juiste maatregelen voor de beveiliging en bescherming tegen storingen op de gebruikte systemen worden toegepast.
- Leica Camera AG aanvaardt geen aansprakelijkheid voor schade die kan optreden bij gebruik van de camera voor andere doeleinden dan voor het gebruik als een WLAN-apparaat.
- Aangenomen wordt dat het gebruik van de WLAN-functie mogelijk is in de landen waar deze camera wordt verkocht. Er bestaat het gevaar, dat de camera in strijd is met de wetgeving over radiocommunicatie als zij wordt gebruikt in andere landen dan waarin zij wordt verkocht. Leica Camera AG aanvaardt geen aansprakelijkheid voor eventuele schendingen.
- Houd er rekening mee dat er gevaar is voor het afluisteren van de via de radiocommunicatie verzonden en ontvangen gegevens door derden. Het wordt ten zeerste aanbevolen om de versleuteling onder de instellingen van de draadloze toegangspunten te activeren om informatieveiligheid te waarborgen.
- Vermijd het gebruik van de camera in gebieden met magnetische velden, statische elektriciteit of storingen, bijv. in de buurt van magnetrons. Anders bereikt de radiocommunicatie de camera misschien niet.
- Wanneer de camera in de buurt van apparatuur zoals magnetrons en draadloze telefoons wordt gebruikt die de 2,4 GHz-frequentieband gebruiken, kan dit op beide apparaten beïnvloeding van de prestaties veroorzaken.
- Maak geen verbinding met draadloze netwerken, als u niet bevoegd bent om deze te gebruiken.
- Bij geactiveerde WLAN-functie worden draadloze netwerken automatisch gezocht. Wanneer dit gebeurt, kunnen ook netwerken worden weergegeven waarvoor u niet bevoegd bent om deze te gebruiken (SSID: verwijst naar de naam van een WLAN-netwerk). Probeer echter niet om een verbinding tot een dergelijk netwerk tot stand te brengen, omdat dit als onbevoegde toegang zou kunnen worden beschouwd.
- Het wordt aanbevolen om de WLAN-functie in vliegtuigen uit te schakelen.
- Uitsluitend in gesloten ruimten mag u de WLAN-radiofrequentieband van 5150 MHz tot 5350 MHz gebruiken.

VEILIGHEIDSVOORSCHRIFTEN

ALGEMEEN

- Gebruik uw camera niet in de onmiddellijke nabijheid van apparatuur met sterke magneetvelden en met elektrostatische of elektromagnetische velden (zoals inductie-ovens, magnetrons, monitoren van tv of computer, videogame-consoles, mobiele telefoons, zendapparatuur). Hun elektromagnetische velden kunnen de beeldregistraties verstoren.
- Sterke magneetvelden, bijv. die van luidsprekers of grote elektromotoren kunnen de opgeslagen gegevens beschadigen, resp. de opnamen verstoren.
- Als de camera door het effect van elektromagnetische velden niet goed functioneert, deze uitschakelen, de batterij verwijderen en de camera weer inschakelen.
- Gebruik de camera niet in de onmiddellijke nabijheid van radiozenders of hoogspanningsleidingen. Hun elektromagnetische velden kunnen de beeldregistraties eveneens verstoren.
- Bewaar kleine onderdelen (bijvoorbeeld het accessoireschoen-kapje) in principe als volgt:
  - buiten bereik van kinderen
  - op een voor verlies en diefstal veilige locatie
- Moderne elektronische elementen reageren gevoelig op elektrostatische ontlading. Omdat mensen, bijv. bij het lopen over synthetisch tapijt, al snel meer dan 10.000 Volt kunnen opbouwen, kan het bij aanraking van de camera tot een ontlading komen, vooral als deze op een geleidende ondergrond ligt. Wanneer het alleen de camerabehuizing betreft, is deze ontlading voor de elektronica absoluut ongevaarlijk. De elektronica is weliswaar extra beveiligd, maar raak uit veiligheidsoverwegingen toch vooral de naar buiten lopende contacten (zoals die in de flitsschoen) liever niet aan.
- Let op dat er geen vuil of krassen op de sensor voor de detectie van het objectieftype in de bajonet komen. Zorg er ook voor dat zich daar geen zandkorrels of dergelijke deeltjes verzamelen die krassen op de bajonet kunnen veroorzaken. Reinig dit onderdeel uitsluitend droog (bij systeemcamera's).
- Gebruik voor het schoonmaken van de contacten geen optiek-microvezeldoek (synthetisch), maar een katoenen of linnen doek! Wanneer u van tevoren bewust een verwarmingsbuis of waterleiding (geleidend, met 'aarde' verbonden materiaal) aanraakt, wordt daardoor een eventueel aanwezige elektrostatische lading veilig ontladen. U kunt vervuiling en oxidatie van de contacten ook vermijden door uw camera altijd met de objectiefdop en het kapje op de flitsschoen-/zoekeraansluiting droog op te bergen (bij systeemcamera's).
- Gebruik uitsluitend de voor dit model bedoelde accessoires om storing, kortsluiting of een elektrische schok te vermijden.
- Probeer nooit onderdelen van de behuizing (afdekkingen) te verwijderen. Vakkundige reparaties mogen uitsluitend door een erkend servicepunt worden verricht.
- Bescherm de camera tegen contact met insectenspray en andere agressieve chemicaliën. (Was)benzine, verdunner en alcohol mogen niet voor de reiniging worden gebruikt. Bepaalde chemicaliën en vloeistoffen kunnen de behuizing van de camera, resp. het oppervlak beschadigen.
- Omdat rubber en kunststof agressieve chemicaliën kunnen afscheiden, mogen ze niet voor lange tijd met de camera in contact blijven.
- Zorg ervoor dat er geen zand, stof en water in de camera binnendringt, bijvoorbeeld bij sneeuw, regen of aan het strand. Dat geldt vooral bij het verwisselen van het objectief (bij systeemcamera's) en bij het plaatsen en verwijderen van de

geheugenkaart en de batterij. Zand en stof kunnen zowel camera, objectieven, geheugenkaart als de batterij beschadigen. Vocht kan tot storingen leiden en zelfs onherstelbare schade aan uw camera en geheugenkaart veroorzaken.

OBJECTIEF

- Een objectief werkt als een brandglas als het volle zonlicht frontaal op de camera staat. De camera moet daarom altijd tegen sterke zonnestraling worden beschermd.
- Het plaatsen van een objectiefkap, het opbergen van de camera in de schaduw of idealiter in de tas kan helpen interne schade aan de camera te voorkomen.

BATTERIJ

- Als deze batterijen niet volgens de voorschriften worden gebruikt of als er batterijen worden gebruikt die niet voor deze camera zijn bestemd, kan dit eventueel een explosie tot gevolg hebben!
- De batterijen mogen niet voor langere tijd aan zonlicht of hitte en vooral ook niet aan vocht of water worden blootgesteld. Bovendien mogen de batterijen nooit in een magnetron of in een omgeving onder hoge druk worden geplaatst wegens gevaar van brand of explosie!
- Vochtige of natte batterijen mogen beslist niet worden geladen of in de camera worden geplaatst!
- Een veiligheidsklep in de batterij zorgt ervoor dat bij onjuiste omgang met de batterij eventuele overdruk gecontroleerd kan ontwijken. Evenwel moet een opgeblazen batterij onmiddellijk worden verwijderd. Er bestaat explosiegevaar!
- Houd de batterijcontacten steeds schoon en vrij. Lithium-ion batterijen zijn weliswaar tegen kortsluiting beveiligd, maar toch mag u de contacten niet in aanraking laten komen met metalen voorwerpen zoals paperclips of sieraden. Een kortgesloten batterij kan zeer heet worden en ernstige brandwonden veroorzaken.
- Als er een batterij op de grond valt, moet u onmiddellijk de behuizing en contacten op eventuele schade controleren. Het plaatsen van een beschadigde batterij kan ook de camera beschadigen.
- Als er geuren, verkleuringen, vervormingen, oververhitting of lekkages van vloeistof optreden, moet onmiddellijk de batterij uit de camera of oplader worden verwijderd en moet deze worden vervangen. Bij voortgezet gebruik van de batterij is er anders een reëel risico voor oververhitting-, brand- en/of explosiegevaar!
- Werp batterijen nooit in vuur, omdat ze anders kunnen exploderen.
- Bij brandlucht of lekkende vloeistoffen moet u de batterij uit de buurt van warmtebronnen houden. De lekkende vloeistof kan gaan branden.
- Het gebruik van andere, niet door Leica Camera AG toegestane, opladers kan tot schade aan de batterijen leiden en in een extreem geval ook tot ernstige, levensgevaarlijke verwondingen.
- Zorg ervoor dat het gebruikte stopcontact vrij toegankelijk is.
- Batterij en oplader mogen niet worden geopend. Reparaties mogen alleen door erkende werkplaatsen worden uitgevoerd.
- Garandeer dat kinderen niet bij batterijen kunnen. Als batterijen worden ingeslikt, kan dat tot verstikking leiden.

EERSTE HULP

- Als batterijvloeistof in contact komt met uw ogen, kan dat leiden tot blindheid. Spoel de ogen onmiddellijk grondig uit met schoon water. Niet in de ogen wrijven. Ga meteen naar de dokter.
- Lekkende vloeistof op huid of kleding kan letsel veroorzaken. Was de in aanraking gekomen huid met schoon water.

OPLAADAPPARAAT

- Wanneer de oplader in de buurt van radio-ontvangers wordt gebruikt, kan de ontvangst worden verstoord. Houd tussen de apparaten een afstand van minimaal 1 m aan.
- Het oplaadapparaat kan bij gebruik geluid ('zoemen') veroorzaken – dit is normaal en geen storing.
- Trek de netstekker van de oplader eruit als hij niet wordt gebruikt, omdat hij ook zonder batterij zeer weinig stroom verbruikt.
- Houd de contacten van de oplader altijd schoon en maak nooit kortsluiting.

GEHEUGENKAART

- Zolang een opname wordt opgeslagen of de geheugenkaart wordt uitgelezen, mag deze niet worden verwijderd. Ondertussen mag de camera ook niet worden uitgeschakeld en niet aan trillingen worden blootgesteld.
- Zolang de status-LED nog brandt, mag u het vak niet openen, noch de geheugenkaart of de batterij eruit nemen, omdat de camera dan nog naar het geheugen aan het wegschrijven is. Anders kunnen de gegevens op de kaart worden beschadigd en kunnen er fouten bij de camera optreden.
- Laat geheugenkaarten niet vallen en buig ze niet, omdat deze anders beschadigd kunnen worden en de opgeslagen gegevens verloren kunnen gaan.
- Raak de contacten aan de achterzijde van de geheugenkaarten niet aan en houd ze vrij van vuil, stof en vocht.
- Zorg ervoor dat de geheugenkaarten voor kinderen ontoegankelijk zijn. Het inslikken van een geheugenkaart kan leiden tot verstikking.

SENSOR

- Hoogtestraling (bijv. bij vluchten) kan pixeldefecten veroorzaken.

DRAAGRIEM

- Deze draagriem is gemaakt van bijzonder sterk materiaal. Zorg dat kinderen niet bij de draagriem kunnen. De draagriem is geen speelgoed, en voor kinderen mogelijk gevaarlijk vanwege knel- en wurggevaar.
- Gebruik een draagriem uitsluitend in diens functie als draagriem van een camera / verrekijker. Een ander gebruik brengt letselgevaar met zich mee en kan eventueel leiden tot beschadigingen aan de draagriem, en is daarom niet toegestaan.
- Draagriemen mogen niet worden gebruikt aan camera's / verrekijkers bij sportactiviteiten als een bijzonder hoog risico bestaat, met de draagriem te blijven hangen (bijvoorbeeld bij bergbeklimmen en vergelijkbare outdoor-sporten).

STATIEF

- Controleer bij gebruik van een statief diens stabiliteit. Als u de richting van de camera wilt veranderen, verplaats dan het statief in plaats van dat u de camera zelf draait. Let op: draai de statiefschroeven niet te strak, gebruik niet te veel kracht. Verplaats de camera liever niet met aangebouwd statief. U zou uzelf of anderen kunnen verwonden of de camera kunnen beschadigen.

FLITS

- Gebruik van niet-compatibele flitsapparaten op de Leica SL2 kan in het ergste geval leiden tot onherstelbare schade aan de camera en / of aan het flitsapparaat.

ALGEMENE AANWIJZINGEN

Meer over de vereiste maatregelen bij optredende problemen leest u in 'Onderhoud / bewaren'.

CAMERA/OBJECTIEF (Bij systeemcamera's)

- Noteer het serienummer van uw camera (in de bodem van de behuizing gegraveerd) en de objectieven, omdat die in geval van verlies uitermate belangrijk zijn.
- Op de camerabody moet als bescherming tegen het binnendringen van stof enz. in het bajonetdeksel van de camera altijd een objectief of de bajonetdop zijn geplaatst.
- Om dezelfde reden moet het verwisselen van een objectief vlot en indien mogelijk in een stofvrije ruimte gebeuren.
- Camera-bajonetdop of achterdeksel objectief mogen niet in een broekzak worden bewaard, omdat ze daar stof aantrekken dat bij het plaatsen van de lens in de camera terecht kan komen.

MONITOR

- Wanneer de camera aan grote temperatuurschommelingen wordt blootgesteld, kan zich condens op de monitor vormen. Wis de monitor voorzichtig af met een zachte, droge doek.
- Als de camera bij het inschakelen zeer koud is, is het monitorbeeld eerst iets donkerder dan normaal. Zodra de monitor warmer wordt, bereikt hij weer zijn normale helderheid.

BATTERIJ

- De batterij kan alleen worden geladen als zij een temperatuur tussen 0 en 35 °C heeft (anders schakelt het oplaadapparaat niet in, ofwel het schakelt weer uit).
- Lithium-ion batterijen kunnen altijd en onafhankelijk van de actuele batterijconditie worden opgeladen. Als een batterij bij het begin van het opladen slechts gedeeltelijk is ontladen, wordt de volledige oplading sneller bereikt.
- Af fabriek zijn nieuwe batterijen slechts gedeeltelijk geladen. Daarom moeten ze worden opgeladen voordat ze voor de eerste keer worden gebruikt.
- Een nieuwe batterij bereikt zijn volledige capaciteit pas na 2-3 maal volledig opladen en ontladen door gebruik in de camera. Dit ontladingsproces moet telkens na circa 25 cycli worden herhaald.
- Tijdens het laden worden zowel batterij als oplader warm. Dit is normaal en geen storing.
- Indien beide LED's snel gaan knipperen (> 2 Hz) net nadat het laden is begonnen, duidt dit op een laadfout (bijv. wegens overschrijden van de maximale laadtijd, spanningen of temperaturen buiten het toegestane gebied, of kortsluiting). Haal in zo’n geval het oplaadapparaat van de netvoeding en verwijder de batterij. Zorg ervoor dat aan de hiervoor genoemde temperatuurvoorwaarden wordt voldaan en start het oplaadproces opnieuw. Als het probleem niet wordt opgelost, neem dan contact op met uw dealer, de nationale vertegenwoordiging van Leica of met Leica Camera AG.
- Oplaadbare lithium-ion batterijen genereren stroom door interne chemische reacties. Deze reacties worden ook door de buitentemperatuur en luchtvochtigheid beïnvloed. Voor een maximale levensduur van de batterij moet deze niet permanent

aan extreem hoge of lage temperaturen (bijv. 's zomers resp. 's winters in een geparkeerde auto) worden blootgesteld.
- De levensduur van elke accu is begrensd, zelfs bij optimaal gebruik! Na enkele honderden keren opladen wordt dit duidelijk door de korter wordende ontladingstijden.
- De verwisselbare batterij voedt een vast in de camera ingebouwde bufferbatterij die de opslag van tijd en datum gedurende enkele weken veiligstelt. Als de bufferbatterij is uitgeput, moet deze door het plaatsen van een opgeladen hoofdbatterij weer worden opgeladen. Na een volledige ontlading van beide batterijen moet u de tijd en datum echter opnieuw instellen.
- Als de batterijcapaciteit afzwakt, of als u een oude batterij gebruikt, verschijnen afhankelijk van de camerafunctie waarschuwingen, en zullen de functies beperkt of geblokkeerd worden, afhankelijk van de gebruikte cameraoptie.
- Verwijder de batterij als u de camera een tijd lang niet gebruikt. Schakel hiervoor van tevoren de camera met de hoofdschakelaar uit. Anders kan de batterij na enkele weken diep ontladen. Dat wil zeggen: de spanning daalt sterk, omdat de camera, zelfs wanneer hij is uitgeschakeld, een geringe ruststroom (voor de opslag van uw instellingen) verbruikt.
- Breng beschadigde batterijen conform de voor uw locatie van toepassing zijnde milieuvoorschriften naar een inzamelpunt, voor correcte recycling.
- De productiedatum vindt u op de batterij zelf. De schrijfwijze is week / jaar.

GEHEUGENKAART

- Het aanbod van SD/SDHC/SDXC-kaarten is zo groot dat Leica Camera AG alle verkrijgbare typen niet volledig op compatibiliteit en kwaliteit kan controleren. Een beschadiging van camera of kaart is niet te verwachten. Maar omdat vooral zogenoemde 'no-name'-kaarten ten dele niet aan de SD-/SDHC-/SDXC-normen voldoen, kan Leica Camera AG geen garantie bieden dat zij goed zullen functioneren.
- Het is raadzaam de geheugenkaarten af en toe te formatteren, omdat voor de fragmentering bij het wissen enige geheugencapaciteit nodig kan zijn.
- Gewoonlijk is het niet nodig reeds gebruikte geheugenkaarten te formatteren (te initialiseren). Wanneer echter een ongeformatteerde kaart of een in een ander apparaat (bijvoorbeeld in een computer) geformatteerde kaart voor het eerst wordt geplaatst, moet deze worden geformatteerd.
- Omdat elektromagnetische velden, elektrostatische lading evenals defecten aan de camera en de kaart tot beschadiging of verlies van gegevens op de geheugenkaart kunnen leiden, is het raadzaam de gegevens ook naar een computer te kopiëren en daar op te slaan.
- SD-/SDHC-/SDXC-geheugenkaarten hebben een schakelaar voor schrijfbeveiliging waarmee de bestanden tegen onopzettelijk opslaan en/of wissen kunnen worden beschermd. Het schuifje bevindt zich aan de niet afgeschuinde kant van de kaart. In de onderste stand, die met LOCK is gemarkeerd, zijn de gegevens beveiligd.
- Als u de geheugenkaart formatteert, gaan alle gegevens verloren. Het formatteren wordt niet gestopt vanwege wisbeveiligde opnamen die nog in het geheugen zitten.

SENSOR

- Als zich stof- of vuildeeltjes aan het sensor-afdekglas hechten, kan dit, afhankelijk van de grootte, zich manifesteren in donkere punten of vlekken op de opnamen (bij systeemcamera's). Voor het reinigen van de sensor kunt u de camera opsturen naar Leica Customer Care (zie pagina 220). Deze reiniging is echter geen onderdeel van de garantie, dus u moet ervoor betalen.

GEGEVENS

- Alle gegevens (dus ook persoonlijke gegevens) kunnen worden veranderd of verwijderd door verkeerde of abusievelijke bedienstappen, statische elektriciteit, ongevallen, storingen, reparaties en andere maatregelen.
- Let op: Leica Camera AG aanvaardt geen enkele aansprakelijkheid voor directe schade of gevolgschade die zijn terug te voeren op de verandering of verwijdering van gegevens en persoonlijke informatie.

FIRMWARE-UPDATE

Leica werkt voortdurend aan de verdere ontwikkeling en optimalisering van de Leica SL2. Omdat bij digitale camera’s zeer veel functies uitsluitend zuiver elektronisch worden gestuurd, kunnen verbeteringen en uitbreidingen van functies naderhand in de camera worden geïnstalleerd. Om deze reden biedt Leica in onregelmatige afstanden zogenaamde firmware-updates aan. Deze camera's zijn af fabriek altijd uitgerust met de nieuwste firmware, maar u kunt de firmware ook zelf eenvoudig van onze homepage ophalen en naar uw camera overbrengen.
Als u zich als eigenaar op de Leica Camera homepage registreert, dan wordt u via de nieuwsbrief op de hoogte gesteld als er een firmware-update beschikbaar is.
Meer details over registratie en firmware-updates voor uw Leica SL2 en eventuele veranderingen en aanvullingen op de uitvoeringen in de handleiding vind u zowel in het downloadgedeelte als in het 'Klantgedeelte' van Leica Camera AG onder:
club.leica-camera.com
Leica introduceert ook voor objectieven in onregelmatige afstanden firmware-updates. U kunt de nieuwe firmware ook zelf eenvoudig van onze startpagina downloaden en naar uw objectief overbrengen. Meer informatie daartoe vindt u op de pagina 191
Of uw camera en uw objectieven zijn uitgerust met de actuele firmwareversie, kunt u nagaan in de menuoptie Camera Information (zie pagina 191).

GARANTIE

Naast uw wettelijke garantieaanspraken ten aanzien van uw verkoper ontvangt u voor dit Leica product ook van Leica Camera AG een productgarantie vanaf de datum van aankoop bij een bevoegde Leica vakleverancier. Tot nog toe vond u de garantievoorwaarden in de productverpakking. Als nieuwe service worden ze nu uitsluitend online aangeboden. Dat heeft het voordeel dat u altijd toegang hebt tot de voor uw product geldende garantievoorwaarden. Let op: dit geldt uitsluitend voor producten waarbij geen fysieke garantievoorwaarden worden geleverd. Voor producten met bijgevoegde garantievoorwaarden gelden verder uitsluitend deze. Meer informatie over de omvang van de garantie, garantieprestaties en beperkingen vindt u onder:
warranty.leica-camera.com

De Leica SL2 is spatwater- en stofbestendig.
De camera werd onder gecontroleerde laboratoriumomstandigheden getest, en is volgens DIN EN 60529 onder IP54 geclassificeerd. Let op: de bescherming tegen spatwater en stof is niet duurzaam, en neemt na verloop van tijd af. In de paragraaf voor onderhoud en bewaren vindt u een tips voor het reinigen en drogen van de camera. De garantie dekt geen schade door vloeistoffen. Als een niet-bevoegde leverancier of Service Partner de camera openmaakt, vervalt de garantie ten aanzien van spatwater en stof.

INHOUDSOPGAVE

VOORWOORD 2
LEVERINGSOMVANG 2
VERVANGENDE ONDERDELEN/ACCESSOIRES 3
JURIDISCHE OPMERKINGEN 4
VEILIGHEIDSVOORSCHRIFTEN 6
ALGEMENE AANWIJZINGEN 10
GARANTIE 13
INHOUDSOPGAVE 14
NAAM VAN DE ONDERDELEN 20
WEERGAVEN 24
FOTO 24
VIDEO/CINE 26
WEERGAVEN IN HET TOP-DISPLAY 28
VOORBEREIDINGEN 30
AANBRENGEN VAN DE DRAAGRIEM 30
OPLAADAPPARAAT VOORBEREIDEN 30
BATTERIJ LADEN 31
LADEN VIA USB 32
BATTERIJ PLAATSEN/VERWIJDEREN 32
GEHEUGENKAARTEN PLAATSEN/VERWIJDEREN 33
OBJECTIEF 35
BRUIKBARE OBJECTIEVEN 35
OBJECTIEF VERVANGEN 37
DIOPTRIEËN INSTELLEN 40
MULTIFUNCTIONEEL HANDVAT SL 41
CAMERABEDIENING 46
BEDIENINGSELEMENTEN 46
HOOFDSCHAKELAAR 46
ONTSPANNER 47
VOORSTE INSTELWIEL 48
DUIMWIELTJE 48
JOYSTICK 49
PLAY-KNOP/MENU-KNOP 49
FN-KNOPPEN 50
MONITOR (TOUCH SCREEN) 51
TOP-DISPLAY 52
MENUBEDIENING 52
BEDIENINGSELEMENTEN 52
MENUBEREIKEN 53
STATUSSCHERM 55
MENU-NAVIGATIE 58
SUBMENU'S 60
TOETSENBORD / CIJFERBLOK 60
BALKEN-MENU 61
SCHALEN-MENU 62
DATUM/TIJD-MENU 62
COMBI-MENU 63
GEÏNDIVIDUALISEERDE BEDIENING 64
FAVORIETEN-MENU 64
HET MENU FAVORITES BEHEREN 64
FN-KNOPPEN 65
ANDERE TOEWIJZING KIEZEN 65
DE TOEGEWEZEN MENUFUNCTIE OPROEPEN 65
DE INSTELWIELEN TOEWIJZEN 66
BIJ GEBRUIK VAN AF-OBJECTIEVEN 66
BIJ GEBRUIK VAN MF-OBJECTIEVEN 67
DRAAIRICHTING VAN DE INSTELWIELEN 68
FUNCTIES VAN DE JOYSTICK 68
BEDIENINGSELEMENTEN BLOKKEREN 69

CAMERA-BASISINSTELLINGEN 70
MENUTAAL 70
DATUM/TIJD 70
INSTELLINGEN VAN HET MOBIELE APPARAAT ONTVANGEN 70
INSTELLINGEN HANDMATIG KIEZEN 71
EENHEID VOOR AFSTAND 71
ENERGIEBESPARINGSMODUS (STAND-BY-MODUS) 72
MONITOR-/ZOEKER(EVF)-INSTELLINGEN 72
MONITOR-/EVF-GEBRUIK 73
GEVOELIGHEID VAN DE OOGSENSOR 73
HELDERHEID 74
MONITOR 74
EVF 74
KLEURWEERGAVE 74
MONITOR 74
EVF 74
BEELDFREQUENTIE EVF 75
MONITOR EN EVF AUTOMATISCH UITSCHAKELEN 75
AKOESTISCHE SIGNALEN 75
GELUIDSVOLUME 75
AKOESTISCHE SIGNALEN 75
GELUID VAN ELEKTRONISCHE SLUITER 75
BEVESTIGING AUTOFOCUS 76
FOTOGRAFEREN ZONDER BIJKOMEND GELUID 76
OPNAME-BASISINSTELLINGEN (FOTO & VIDEO) 78
TOUCH-AF 78
TOUCH-AF IN DE EVF-MODUS 79
FOCUSBEGRENZING 79
STAPGROOTTE EV 79
HULPWEERGAVEN 80
INFO-PROFIELEN 80
INFO-PROFIELEN VERVANGEN 81
AFZONDERLIJKE INFO-PROFIELEN DEACTIVEREN 81
INFO-PROFIELEN AANPASSEN 81
BESCHIKBARE WEERGAVEN 82
INFO BARS 82
RASTER 82
FOCUS PEAKING 82
CLIPPING / ZEBRA 83
WATERPAS 84
HISTOGRAM 85
OPNAME-BASISINSTELLINGEN (FOTO) 86
SENSORFORMAAT 86
BESTANDSFORMAAT 87
JPG-INSTELLINGEN 88
RESOLUTIE 88
RUISONDERDRUKKING 88
BEELDEIGENSCHAPPEN 89
KLEUREN-PROFIEL 89
ZWART/WIT-PROFIEL 89
FOTOPROFIELEN INDIVIDUALISEREN 90
GEHEUGENKAARTMANAGEMENT 90
RUISONDERDRUKKING BIJ LANGDURIGE BELICHTING 91
SLUITERTYPE 91
HOOGTE-BREEDTEVERHOUDING 92
BEELDSTABILISATIE 92
RICHTING VAN DE STABILISERING INSTELLEN 92
AF-HULPFUNCTIES 93
AF-HULPLICHT 93
AKOESTISCHE AF-BEVESTIGING 93
OPNAME-BASISINSTELLINGEN (VIDEO) 94
SENSORFORMAAT 94
BESTANDSFORMAAT 95
VIDEOFORMAAT 95
BESCHIKBARE RESOLUTIES 96

BESCHIKBARE BEELDSNELHEDEN 96
VIDEOFORMAAT INSTELLEN 96
BEELDEIGENSCHAPPEN 97
VIDEOPROFIELEN 97
VIDEOPROFIELEN INDIVIDUALISEREN 97
MICROFOON 97
WINDGERUIS-REDUCTIE 98
TIJDCODE 98
TIJDCODE-MODUS 98
STARTTIJD 99
VIDEO-GAMMA 99
VIDEO-STABILISATIE 100
HDMI-UITVOER 100
VIDEO-HULPWEERGAVEN 101
WEERGAVE HOOGTE-BREEDTEVERHOUDING 101
SAFETY AREA 101
OPNAMEMODUS (FOTO) 102
DRIVE MODE 102
AFSTANDSINSTELLING (SCHERPSTELLEN) 103
AUTOFOCUS-MODI 103
INTELLIGENT AF 103
AFs (afzonderlijk) 103
AFc (continuous) 103
AUTOFOCUS-MEETMETHODEN 104
MULTI-VELD 104
SPOT/VELD 104
ZONE 105
VOLGEN 105
STARTPOSITIE BIJ VOLGEN 106
PERSONENHERKENNING (GEZICHTSHERKENNING) 106
AF-INSTELLINGEN 107
AF-PROFIELEN 107
VOORAF SCHERPSTELLEN 108
AF-SNELINSTELLING 109
AF-SNELINSTELLING OPROEPEN 109
GROOTTE VAN HET AF-MEETVELD VERANDEREN 109
ANDERE AF-MEETMETHODE KIEZEN 109
AF-HULPFUNCTIES 110
VERGROTING IN DE AF-MODUS 110
AF-HULPLICHT 110
AKOESTISCHE AF-BEVESTIGING 110
HANDMATIGE SCHERPSTELLING (MF) 111
MF-INSTELLINGEN* 111
MF-HULPFUNCTIES 112
FOCUS PEAKING 112
VERGROTING IN DE MF-MODUS 112
AFSTANDSWEERGAVE 114
IN DE MF-MODUS AUTOFOCUS GEBRUIKEN 115
ISO-FILMGEVOELIGHEID 115
VASTE ISO-WAARDEN 116
AUTOMATISCHE INSTELLING 116
INSTELBEREIKEN BEGRENZEN 116
FLOATING ISO 117
WITBALANS 118
AUTOMATISCHE REGELING / VASTE INSTELLINGEN 118
HANDMATIGE INSTELLING DOOR METING 119
GRAYCARD 119
GRAUKARTE LIVE VIEW 120
DIRECT INSTELLEN VAN DE KLEURTEMPERATUUR 120
BELICHTING 121
BELICHTINGSMEETMETHODEN 122
SPOT-METING 122
CENTRUM-GEORIËNTEERDE METING 122
MULTI-VELD-METING 122
BELICHTINGSMODI 123
MODUS KIEZEN 123
VOLAUTOMATISCHE BELICHTINGSINSTELLING - P 124
PROGRAMMA-AUTOMAAT - P 124
DE VASTGELEGDE SLUITERTIJD/DIAFRAGMA-COMBINATIES WIJZIGEN (SHIFT) 124

HALFAUTOMATISCHE BELICHTINGSINSTELLING - A/S 125
TIJDAUTOMAATMODUS - A 125
DIAFRAGMA-AUTOMAAT - S 125
HANDMATIGE BELICHTINGSINSTELLING - M 126
LANGDURIGE BELICHTING 126
BELICHTINGSREGELING 127
BELICHTINGSVOORVERTONING 127
MEETWAARDEOPSLAG 128
BELICHTINGSCORRECTIE 130
OPNAMEMODUS 131
SERIEOPNAME 131
INTERVALOPNAME 132
AANTAL OPNAMEN VASTLEGGEN 132
AFSTANDEN TUSSEN DE OPNAMEN VASTLEGGEN 132
BELICHTINGSREEKS 134
ZELFONTSPANNER 135
FOTOGRAFEREN MET FLITS 136
GESCHIKTE FLITSAPPARATEN 136
FLITS-BELICHTINGSMETING (TTL-METING) 137
FLITSREGELING 138
SYNCHTRONISATIE-TIJDSTIP 138
FLITSBEREIK 139
FLITSBELICHTINGSCORRECTIE 139
OPNAMEMODUS (VIDEO) 142
VIDEOMODUS EN CINEMODUS 142
VIDEOMODUS STARTEN / VERLATEN 143
OPNAME STARTEN/AFSLUITEN 144
AFSTANDSINSTELLING (SCHERPSTELLEN) 144
AUTOFOCUS-MODI 145
AUTOFOCUS REGELEN 145
TOUCH-AF 145
CONTINU SCHERPSTELLEN ONDERDRUKKEN 145
AUTOFOCUS-MEETMETHODEN 146
VOLGEN 147
PERSONENHERKENNING (GEZICHTSHERKENNING) 148
AF-INSTELLINGEN 149
AF-SNELINSTELLING 149
AF-HULPFUNCTIES 150
HANDMATIGE SCHERPSTELLING (MF) 151
MF-INSTELLINGEN* 151
MF-HULPFUNCTIES 152
ISO-FILMGEVOELIGHEID 153
VASTE ISO-WAARDEN 154
AUTOMATISCHE INSTELLING 154
FLOATING ISO 155
ASA-GEVOELIGHEID 155
WITBALANS 156
AUTOMATISCHE REGELING / VASTE INSTELLINGEN 156
HANDMATIGE INSTELLING DOOR METING 157
DIRECT INSTELLEN VAN DE KLEURTEMPERATUUR 158
BELICHTING 159
BELICHTINGSMEETMETHODEN 160
BELICHTINGSMODI 161
VOLAUTOMATISCHE BELICHTINGSINSTELLING - P 162
HALFAUTOMATISCHE BELICHTINGSINSTELLING - A/S 163
HANDMATIGE BELICHTINGSINSTELLING - M 163
BELICHTINGSCORRECTIE 164
WEERGAVEMODUS 166
BEDIENELEMENTEN IN DE WEERGAVEMODUS 166
DE WEERGAVEMODUS STARTEN / VERLATEN 168
OPNAMEN KIEZEN / BLADEREN 168
INFO-WEERGAVEN IN DE WEERGAVEMODUS 169
UITSNEDE-VERGROTING 170
GELIJKTIJDIG MEERDERE OPNAMEN WEERGEVEN 171
OPNAMEN MARKEREN / EVALUEREN 173

OPNAMEN WISSEN ... 173
AFZONDERLIJKE OPNAMEN WISSEN ... 174
WISSEN MEERDERE OPNAMEN ... 174
WISSEN VAN ALLE OPNAMEN ... 175
NIET-GEËVALUEERDE OPNAMEN WISSEN ... 176
VOORVERTONING VAN DE LAATSTE OPNAME ... 176
DIASHOW ... 177
VIDEOWEERGAVE ... 178
VIDEO'S BIJKNIPPEN ... 181
OVERIGE FUNCTIES ... 184
GEBRUIKERSPROFIELEN ... 184
GEGEVENSBEHEER ... 186
DATASTRUCTUUR OP DE GEHEUGENKAART ... 186
BESTANDSNAMEN WIJZIGEN ... 187
NIEUWE MAP AANMAKEN ... 187
COPYRIGHT-INFORMATIE MARKEREN ... 187
OPNAMELOCATIE MET GPS REGISTREREN ... 188
GEHEUGENKAART FORMATTEREN ... 188
GEGEVENSOVERDRACHT ... 189
WERKEN MET ONBEWERKTE GEGEVENS (DNG) ... 190
CAMERA TERUGSTELLEN OP FABRIEKSINSTELLING ... 190
FIRMWARE-UPDATES ... 191
CAMERA-FIRMWARE BIJWERKEN ... 191
OBJECTIEF-FIRMWARE BIJWERKEN ... 192
ADAPTER-FIRMWARE BIJWERKEN ... 192
LEICA FOTOS ... 194
VERBINDING ... 194
AFSTANDSBEDIENING VAN DE CAMERA ... 196
DE CAMERA VIA AFSTANDSBEDIENING 'WEKKEN' ... 196
ONDERHOUD / BEWAREN ... 198
FAQ ... 200
MENU-OVERZICHT ... 208
TREFWOORDENREGISTER ... 210
TECHNISCHE GEGEVENS ... 216
LEICA CUSTOMER CARE ... 220
LEICA AKADEMIE ... 220

Betekenis van de verschillende informatiecategorieën in deze handleiding

Aanwijzing
Extra informatie

Belangrijk
Niet-naleving kan leiden tot beschadiging van de camera, de accessoires of de opnamen

Let op
Niet-naleving kan persoonlijk letsel tot gevolg hebben

NAAM VAN DE ONDERDELEN

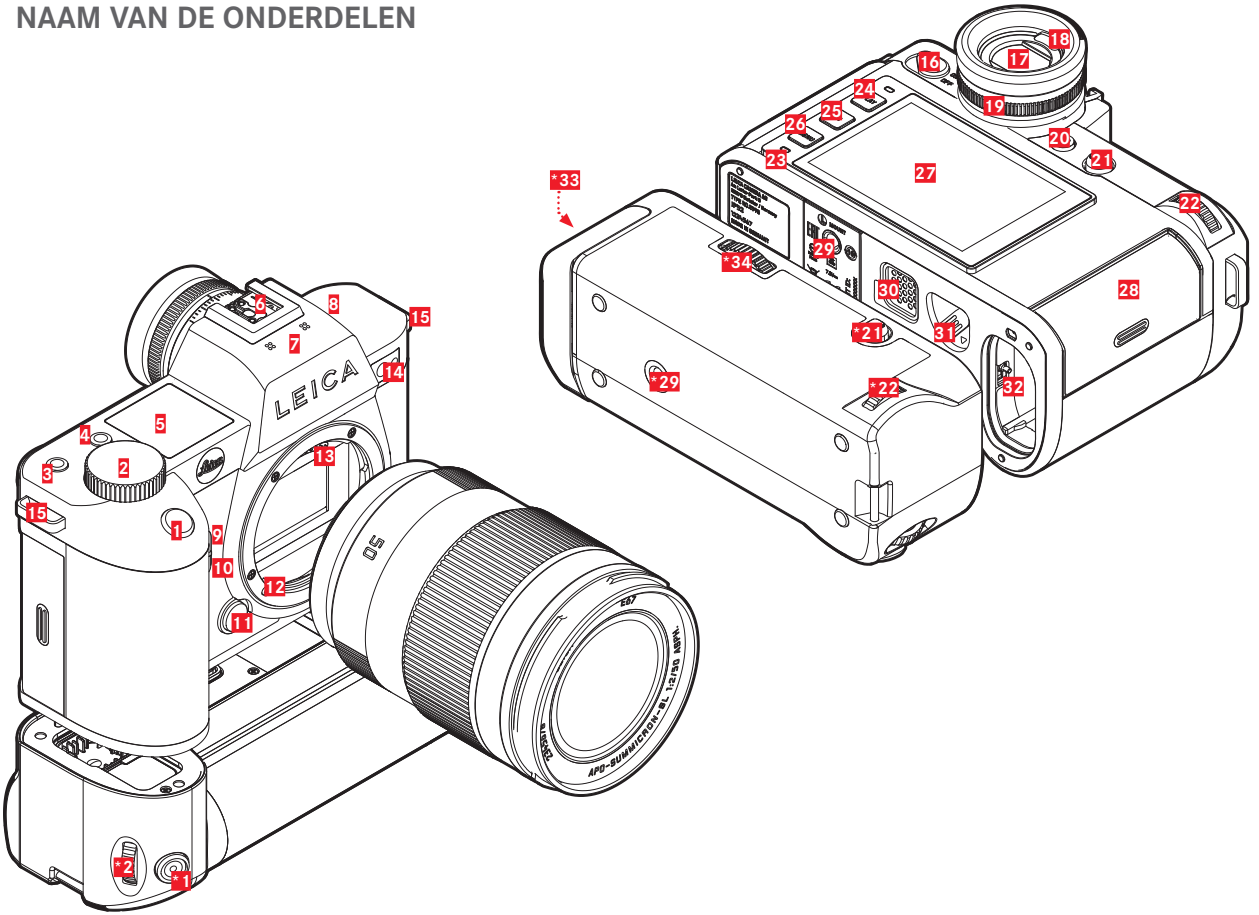

* optionele accessoires: multifunctioneel handvat SL, objectief

Leica SL2

1 Ontspanner
2 Voorste instelwiel
3 FN-knop
4 FN-knop
5 Top-display
6 Accessoireschoen
7 Microfoons
8 Luidsprekers
9 FN-knop
10 FN-knop
11 Objectief-ontgrendelingsknop
12 Leica L-bajonet
13 Contactstrip
14 Zelfontspanner-LED / AF-hulplampje / Sensor voor belichtingsmeting
15 Draagoog
16 Hoofdschakelaar
17 Zoekeroculair
18 Oogsensor
19 Dioptrie-instelring
20 FN-knop
21 Joystick
22 Duimwieltje
23 Status-LED
24 **PLAY**-knop
25 **FN**-knop
26 **MENU**-knop
27 Monitor
28 Geheugenkaartsleuf
29 Statiefschroefdraad
30 Contact voor multifunctioneel handvat
31 Batterij–ontgrendelingsschuif
32 Batterijvak

MULTIFUNCTIONEEL HANDVAT SL

*1 Ontspanner
*2 Voorste instelwiel
*21 Joystick
*22 Duimwieltje
*29 Statiefschroefdraad
*33 Handvat-batterijvak
*34 Handvat-vergrendeling

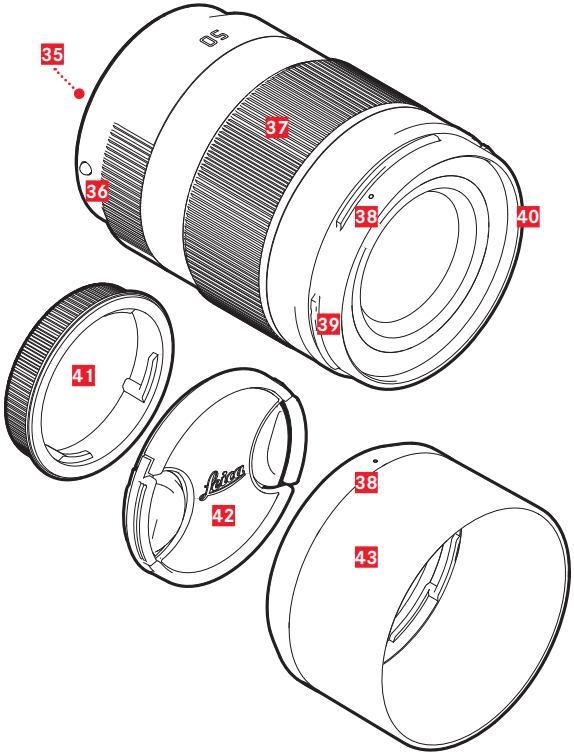

OBJECTIEF*

35 Contactstrip
36 Indexpunt voor het verwisselen van objectief
37 Afstandsinstelring
eventueel instelring voor de brandpuntsafstand
38 Indexpunt voor montage van de tegenlichtkap
39 Externe bajonet voor tegenlichtkap
40 Binnendraad voor filter
41 Bajonetdeksel
42 Objectiefdop
43 Tegenlichtkap

* Niet meegeleverd. Afbeelding symbolisch. Technische uitvoeringen kunnen verschillen per uitvoering.

WEERGAVEN

De weergave op de monitor is gelijk aan die op de zoeker.

FOTO

STATUSSCHERM

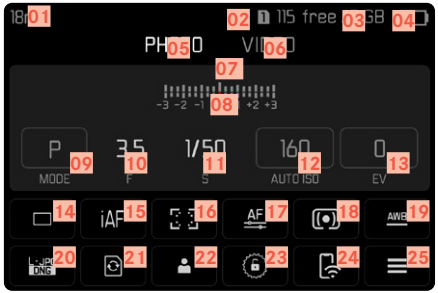

BIJ OPNAME

Alle weergaven / waarden hebben betrekking op actuele instellingen.

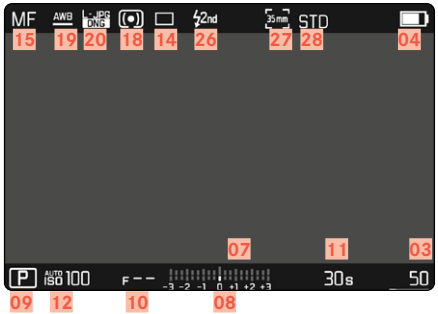

BIJ WEERGAVE

Alle weergaven / waarden hebben betrekking op de weergegeven opname.

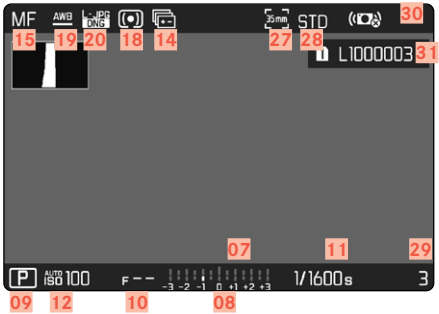

Geactiveerde Capture Assistants

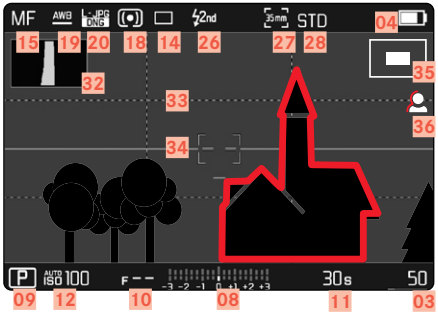

01 Brandpuntsafstand
02 Gebruikte geheugenkaart
03 Resterende opslagcapaciteit
04 Batterijcapaciteit
05 Menubereik PHOTO
06 Menubereik VIDEO
07 Lichtschaal
08 Belichtingscorrectie-schaal
09 Belichtingsmodus
10 Diafragmawaarde
11 Sluitertijd
12 ISO-filmgevoeligheid
13 Belichtingscorrectiewaarde
14 Opnamemodus (Drive Mode)
15 Focusmodus
16 Autofocus-meetmethode
17 Autofocusinstellingen
18 Methode belichtingsmeting
19 Witbalans-modus
20 Bestandsformaat / compressiegraad / resolutie
21 Geheugenkaart formatteren
22 Gebruikersprofiel
23 Instelwieltjes blokkeren / vrijgeven
24 Leica FOTOS
25 Hoofdmenu
26 Flitsmodus
27 Opnameformaat (sensor)
28 Kleurweergave (Film Style)
29 Bestandsnummer van de getoonde opname
30 Stabilisatie geactiveerd
31 Bestandsnaam
32 Histogram
33 Rasterlijnen
34 Waterpas
35 Weergave van de grootte en de locatie van de uitsnede
36 Focus Peaking
(Markering scherp ingestelde randen in het onderwerp)

VIDEO/CINE

STATUSSCHERM

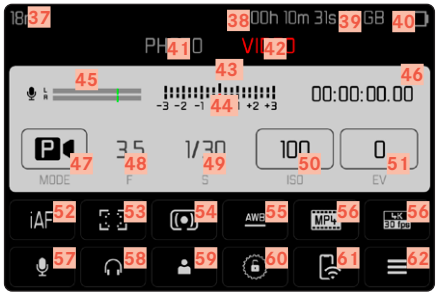

BIJ OPNAME

Alle weergaven / waarden hebben betrekking op actuele instellingen

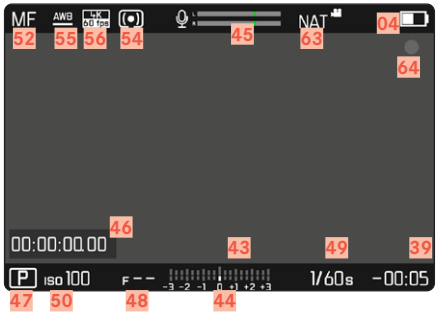

BIJ WEERGAVE

Alle weergaven / waarden hebben betrekking op de weergegeven opname

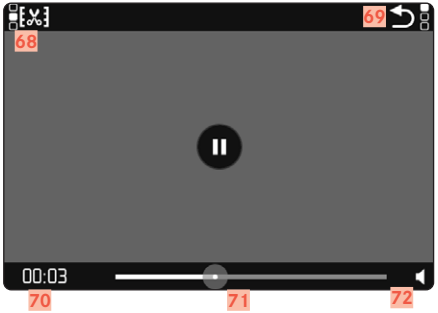

37 Brandpuntsafstand
38 Gebruikte geheugenkaart
39 Resterende opslagcapaciteit
40 Batterijcapaciteit
41 Menubereik PHOTO
42 Menubereik VIDEO
43 Lichtschaal
44 Belichtingscorrectie-schaal
45 Microfoon-opnameniveau
46 Opnametijd (tijdcode)
47 Belichtingsmodus
48 Diafragmawaarde
49 Sluitertijd
(Cine: sluiterhoek)
50 ISO-filmgevoeligheid
(Cine: vermelding in ASA)
51 Belichtingscorrectiewaarde
52 Focusmodus
53 Autofocus-meetmethode
54 Methode belichtingsmeting
55 Witbalans-modus
56 Bestandsformaat / compressiegraad / resolutie
57 Opnameniveau
58 Koptelefoon-geluidsniveau
59 Gebruikersprofiel
60 Instelwieltjes blokkeren / vrijgeven
61 Leica FOTOS
62 Hoofdmenu
63 Kleurweergave (Video Style)
64 Aanwijzing voor lopende opname
65 Stabilisatie geactiveerd
66 Bestandsnaam
67 Bestandsnummer van de getoonde opname
68 Videomontage-functie
69 De videoweergave verlaten
70 Actueel tijdstip van de weergave
71 Weergave-statusbalk
72 Geluidsniveau bij weergave

WEERGAVEN IN HET TOP-DISPLAY

STARTSCHERM

STANDAARD AANZICHT

ANDERE MODUS KIEZEN

73 Cameranaam
74 Datum
75 Tijd
76 Batterijcapaciteit handvat
77 Batterijcapaciteit camera
78 Belichtingsmodus
79 Ingestelde belichtingscorrectie
80 Programma-shift
81 Diafragmawaarde
82 Sluitertijd
(Cine: sluiterhoek)
83 ISO-filmgevoeligheid
(Cine: vermelding in ASA)
84 Gebruikte geheugenkaart
85 Resterende opslagcapaciteit
86 Leica FOTOS
87 GPS
88 USB-laadfunctie
89 Scherptediepte-grenswaarden
90 Scherpstel-afstand

LAADSTATUS-WEERGAVE IN DE MONITOR

De conditie van de geplaatste batterij wordt weergegeven op het statusscherm en in de kopregel (Info Bars) rechtsboven.

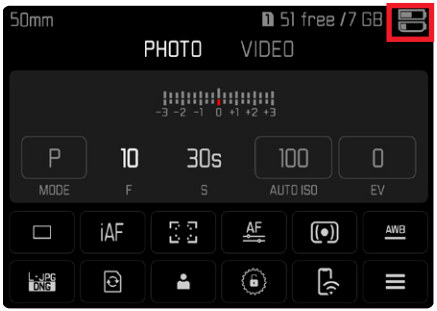

Weergave	Laadstatus
	circa 75 - 100%
	circa 50 - 75%
	circa 25 - 50%
	circa 0 - 25%
	circa 0% De batterij moet worden vervangen of worden opgeladen

VOORBEREIDINGEN

AANBRENGEN VAN DE DRAAGRIEM

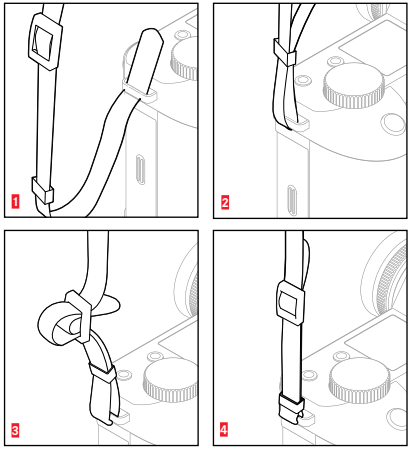

Let op

- Controleer na het aanbrengen van de draagriem of de sluitingen correct zijn aangebracht, om te vermijden dat de camera valt.

OPLAADAPPARAAT VOORBEREIDEN

Steek het oplaadapparaat met de voor de lokale stopcontacten passende stekker in het stopcontact.

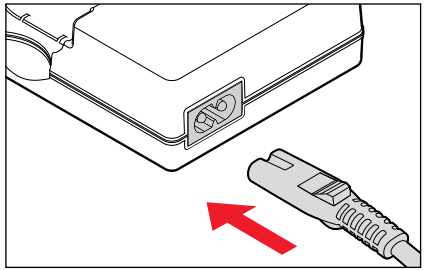

Aanwijzing

- Het oplaadapparaat past zich automatisch aan de betreffende netspanning aan.

BATTERIJ LADEN

De camera wordt door een Li-ion batterij van de benodigde energie voorzien.

BATTERIJ IN HET OPLAADAPPARAAT PLAATSEN

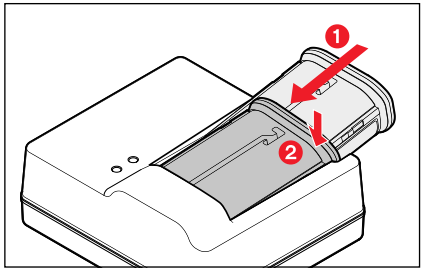

- Batterij met de gleuf naar boven in de lader plaatsen, tot de contacten elkaar raken
- Druk de batterij naar onderen, tot hij hoor- en voelbaar vastklikt
- Zorg ervoor dat de batterij helemaal in het oplaadapparaat is geplaatst

BATTERIJ UIT DE OPLADER NEMEN

- De batterij naar boven kantelen en er schuin uitnemen

LAADSTATUS-INDICATOREN AAN DE OPLADER

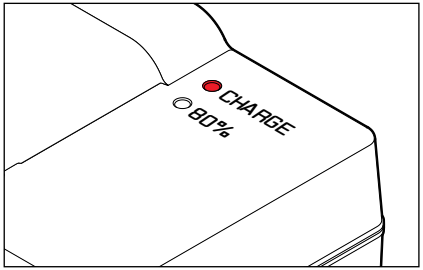

De correcte laadprocedure wordt weergegeven door de status-LED.

Weergave	Laadstatus	Laadduur*
CHARGE knippert groen	wordt geladen	
80% brandt oranje	80%	circa 2 uur
CHARGE brandt permanent groen	100%	circa 3½ uur

De oplader moet van het lichtnet worden gehaald als het opladen is voltooid. Er is geen gevaar voor overlading.

* uitgaande van een lege batterij

LADEN VIA USB

De in de camera geplaatste batterij kan automatisch worden geladen als de camera via een USB-kabel is verbonden met een computer of een andere geschikte stroombron.
Fabrieksinstelling: On

- In het hoofdmenu Camera Settings kiezen
- USB Charging kiezen
- On/Off kiezen

Aanwijzingen

- Het laden vindt uitsluitend plaats bij uitgeschakelde camera. Bij het inschakelen van de camera wordt een eventueel lopend laadproces onderbroken. Als een SD-kaart is geplaatst, wordt de camera dan weergegeven als een USB-opslagmedium (zie pagina 189).
- De laadprocedure start automatisch.

BATTERIJ PLAATSEN/VERWIJDEREN

- Garandeer dat de camera is uitgeschakeld (zie pagina 46)

PLAATSEN

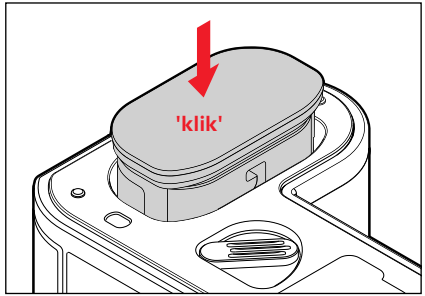

- Plaats de batterij met de gleuf naar de monitor gericht in het vak, tot hij hoor- en voelbaar vastklikt

VERWIJDEREN

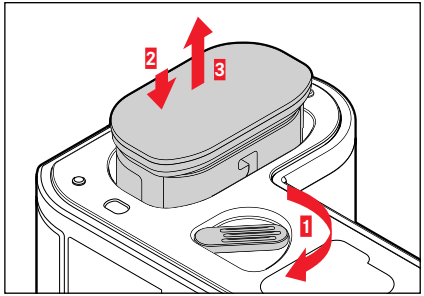

- Draai de batterij-ontgrendelingshendel
  - De batterij schuift een stukje naar buiten.
- Druk licht tegen de batterij
  - De batterij wordt ontgrendeld en komt helemaal naar buiten.
- Batterij verwijderen

Belangrijk

- Als de batterij wordt verwijderd terwijl de camera aanstaat, kan dit leiden tot het verlies van de individuele instellingen en tot beschadiging van de geheugenkaart.

GEHEUGENKAARTEN PLAATSEN/VERWIJDEREN

De Leica SL2 biedt plaats voor twee geheugenkaarten. Daarbij bestaan er verscheidene gebruiksmogelijkheden, zie pagina 90. De camera slaat de opnamen op een SD- (Secure Digital), respectievelijk SDHC- (High Capacity), respectievelijk SDXC- (eXtended Capacity) kaart op.

Aanwijzingen

- SD/SDHC/SDXC-geheugenkaarten worden door verschillende producenten en met uiteenlopende capaciteit en schrijf-/leessnelheid aangeboden. Vooral die met een grote capaciteit en hoge schrijf-/leessnelheid maken een aanzienlijk snellere registratie en weergave mogelijk.
- Afhankelijk van de capaciteit van de geheugenkaart wordt deze niet ondersteund of moet vóór de eerste keer dat u hem gebruikt, in der camera worden geformatteerd (zie pagina 188). In de camera verschijnt in dat geval een bijbehorende melding. Informatie over ondersteunde kaarten vindt u in de paragraaf 'Technische gegevens'.
- Als de geheugenkaart niet kan worden geplaatst, controleer dan of de oriëntatie goed is.
- Vooral video-opnamen vereisen een hoge schrijfsnelheid.
- Meer aanwijzingen vindt u op pagina 8 en pagina 11.

- Garandeer dat de camera is uitgeschakeld (zie pagina 46)

KLEP VAN GEHEUGENKAARTVAK OPENEN

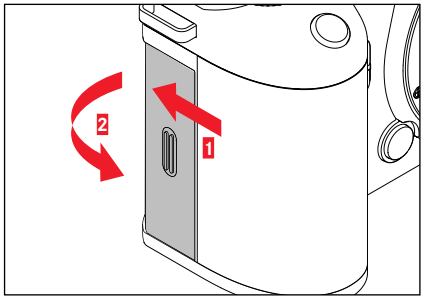

- Verschuif de klep zoals in de afbeelding weergegeven
  - De klep opent automatisch.

KLEP VAN GEHEUGENKAARTVAK SLUITEN

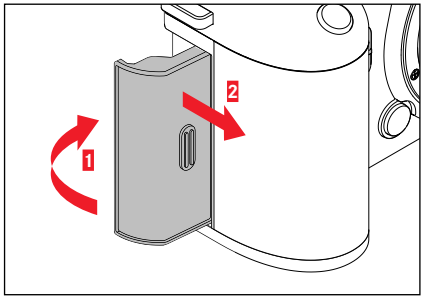

- Doe de klep dicht en houd hem vast
- Verschuif de klep zoals weergegeven, tot hij hoorbaar vastklikt

PLAATSEN

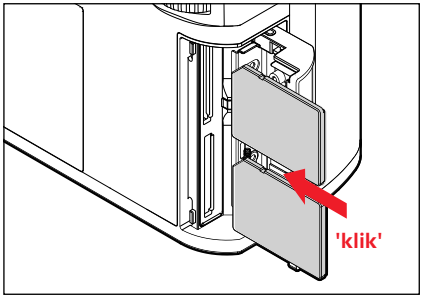

- Druk de geheugenkaart in de gleuf, tot zij hoor- en voelbaar vastklikt
  - Daarbij moet de afgeschuinde hoek van de kaart zich linksboven bevinden.

VERWIJDEREN

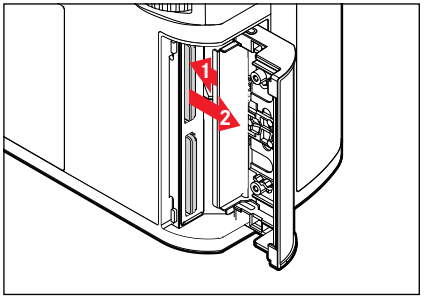

- Druk de kaart erin tot u een lichte klik hoort
  - De kaart schuift een stukje naar buiten.
- Geheugenkaart verwijderen

OBJECTIEF

BRUIKBARE OBJECTIEVEN

Naast Leica SL-objectieven kunt u aan de Leica SL2 met haar L-bajonet ook Leica TL-objectieven onder volledig gebruik van al haar functies gebruiken. Bovendien kunnen Leica M- en R-objectieven met behulp van de Leica M-/R-adapter L worden gebruikt.

L-MOUNT-OBJECTIEVEN

Verfijnde optische systemen garanderen het uitstekende afbeeldingsvermogen van de SL-objectieven. In het optische ontwerp wordt aandacht gegeven aan een homogene prestatie over alle brandpuntsafstand-, diafragma- en focusinstellingen. Zo kunt u SL-objectieven in iedere situatie in een optimale vorm gebruiken.

BELICHTINGSMETING EN –REGELING MET VARIO-OBJECTIEVEN

Enkele Leica TL- en SL-Vario-objectieven hebben een variabele lichtsterkte, d.w.z. dat de eigenlijke diafragmaopening afhankelijk is van de ingestelde brandpuntsafstand. Om onjuiste belichting te voorkomen, moet de gewenste brandpuntsafstand daarom worden bepaald alvorens de meetwaarde wordt opgeslagen of de sluitertijd/diafragma-combinatie is aangepast. Voor meer informatie verwijzen wij u naar de secties onder 'Belichting' vanaf pagina 121. Bij gebruik van niet-systeemcompatibele flitsapparaten moet de instelling van het diafragma aan het flitsapparaat telkens met de werkelijke diafragmaopening overeenkomen.

LEICA M- EN R-OBJECTIEVEN

Met behulp van de Leica M- of R-adapter L kunt u Leica M- en R-objectieven plaatsen. Daartoe staan u in de camera opgeslagen objectiefprofielen ter beschikking, die de volgende functies mogelijk maken:

- De regeling van de flitsbelichting en de flitsreflector maakt gebruik van de objectiefgegevens (zie 'Geschikte flitsapparaten').
- Bovendien worden de objectiefgegevens in de Exif-gegevens van de opnamen weggeschreven, indien gaan om een gecodeerd objectief. In de uitgebreide opnamegegevens zal de brandpuntsafstand van het objectief bovendien worden weergegeven.

Als het gebruikte Leica M-objectief is uitgerust met de 6-bit codering respectievelijk het Leica R-objectief met een ROM-contactstrip, kan de camera het betreffende objectieftype automatisch instellen. Maar als de objectieven deze uitrusting niet hebben, moet u het objectieftype handmatig instellen.

De automatische herkenning gebruiken

- In het hoofdmenu, Camera Information kiezen
- Lens Profiles kiezen
- De automatische objectieherkenning activeren (Auto) of deactiveren (Off)

Het objectieftype handmatig instellen

- In het hoofdmenu, Camera Information kiezen
- Lens Profiles kiezen
- M-Lenses of R-Lenses kiezen

De objectieflijsten overzichtelijker maken

- In het hoofdmenu, Camera Information kiezen
- Lens Profiles kiezen
- M-Lenses of R-Lenses kiezen
- Edit List of M-Lenses of Edit List of R-Lenses kiezen
- Gewenste objectieftypen activeren (On) of deactiveren (Off)

OBJECTIEF VERVANGEN

Belangrijk

- Op de camerabody moet als bescherming tegen het binnendringen van stof enz. in het bajonetdeksel van de camera altijd een objectief of de bajonetdop zijn geplaatst.
- Om dezelfde reden moet het verwisselen van een objectief vlot en indien mogelijk in een stofvrije ruimte gebeuren.

L-MOUNT-OBJECTIEVEN

OBJECTIEF PLAATSEN

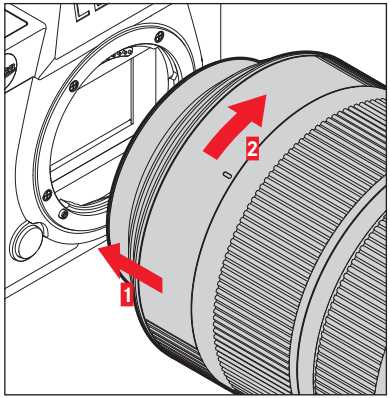

- Garandeer dat de camera is uitgeschakeld
- Houd het objectief aan de vaste ring vast
- Indexpunt van het objectief tegenover de indexpunt op de camerabehuizing houden
- Het objectief in deze stand passend op de camera plaatsen
- Objectief met de klok mee draaien, tot hij hoor- en voelbaar vastklikt

OBJECTIEF VERWIJDEREN

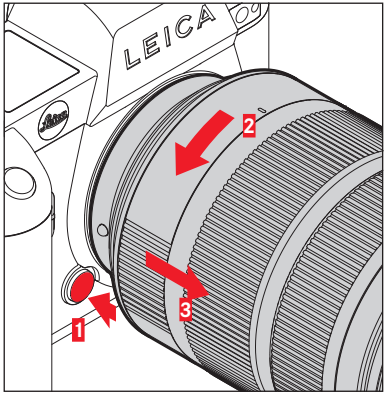

- Garandeer dat de camera is uitgeschakeld
- Houd het objectief aan de vaste ring vast
- Ontgrendelingsknop op de camerabehuizing ingedrukt houden
- Het objectief tegen de klok in draaien tot zijn indexpunten tegenover de ontgrendelingsknop staat
- Objectief recht verwijderen

ANDERE OBJECTIEVEN
(bijvoorbeeld Leica M-objectieven)

U kunt andere objectieven met behulp van een adapter voor L-bajonetten gebruiken (gebruiken Leica M-adapter L).

ADAPTER PLAATSEN

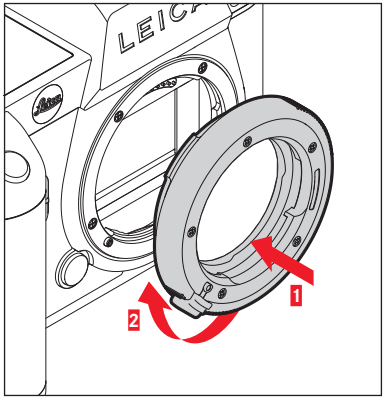

- Garandeer dat de camera is uitgeschakeld
- Indexpunt van het adapter tegenover de indexpunt op de camerabehuizing houden
- De adapter in deze stand passend op de camera plaatsen
- Adapter met de klok mee draaien, tot hij hoor- en voelbaar vastklikt
- Objectief onmiddellijk plaatsen

ADAPTER VERWIJDEREN

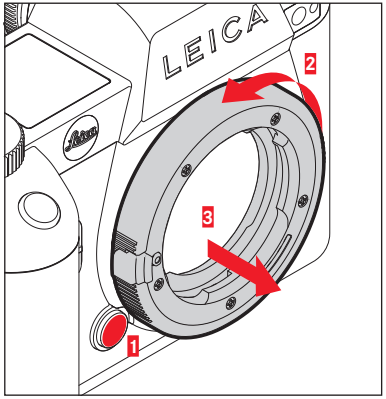

- Garandeer dat de camera is uitgeschakeld
- Objectief verwijderen
- Ontgrendelingsknop op de camerabehuizing ingedrukt houden
- De adapter tegen de klok in draaien tot zijn indexpunten tegenover de ontgrendelingsknop staat
- Adapter recht verwijderen

OBJECTIEF OP ADAPTER PLAATSEN

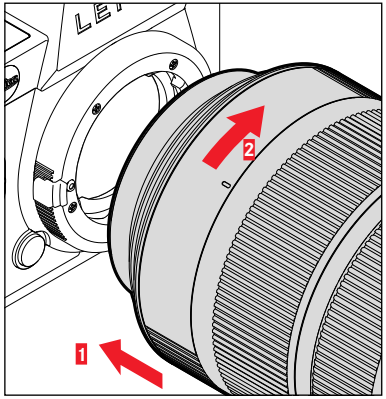

- Garandeer dat de camera is uitgeschakeld
- Houd het objectief aan de vaste ring vast
- Indexpunt van het objectief tegenover de indexpunt van de adapter houden
- Het objectief in deze stand passend op de camera plaatsen
- Objectief met de klok mee draaien, tot hij hoor- en voelbaar vastklikt

OBJECTIEF VAN DE ADAPTER VERWIJDEREN

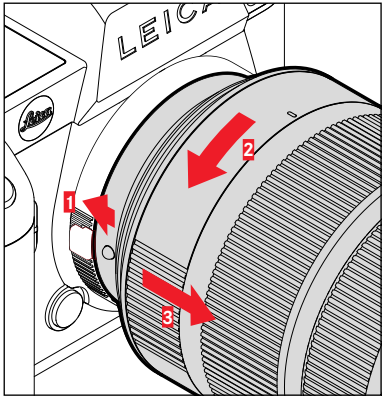

- Garandeer dat de camera is uitgeschakeld
- Houd het objectief aan de vaste ring vast
- Ontgrendelingselement aan de adapter ingedrukt houden
- Het objectief tegen de klok in draaien tot zijn indexpunt tegenover het ontgrendelingselement staat
- Objectief recht verwijderen

DIOPTRIEËN INSTELLEN

Opdat brildragers ook zonder bril kunnen fotograferen, kunt u de zoeker in een bereik van +4 tot -2 dioptrieën instellen op het eigen oog (dioptriecompensatie).

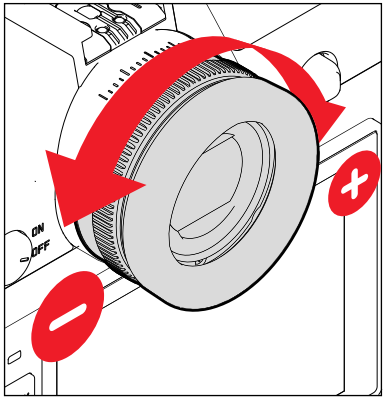

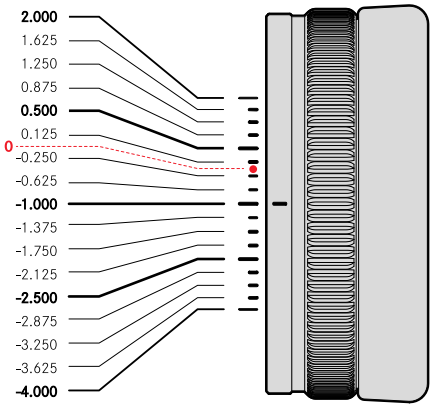

- Kijk door de zoeker
- Een onderwerp viseren en scherpstellen
- Draai aan de dioptrie-instelring tot zowel het beeld in de zoeker als de ingevoegde weergaven scherp verschijnen

MULTIFUNCTIONEEL HANDVAT SL (optionele accessoires)

Het als optionele accessoire leverbare multifunctionele handvat SL beschikt over speciaal voor het fotograferen in portretopname aangebrachte extra bedienelementen (ontspanner, joystick, duimwieltje en voorste instelwieltje). Zo biedt hij perfecte grip, zelfs bij fotograferen met één hand. Bovendien biedt hij plaats voor een tweede batterij.

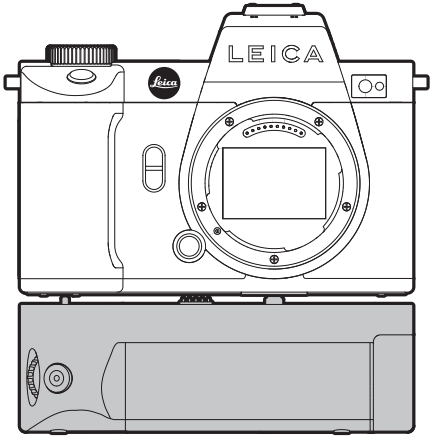

FOTOGRAFEREN MET HET HANDVAT

De bedienelementen van het handvat zijn zodanig aangebracht dat ze bij het fotograferen in portretopname optimaal bereikbaar zijn.

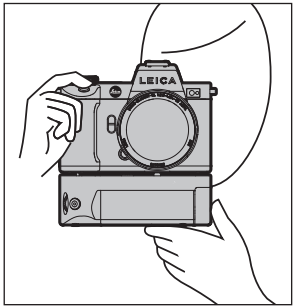

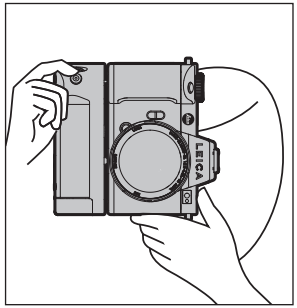

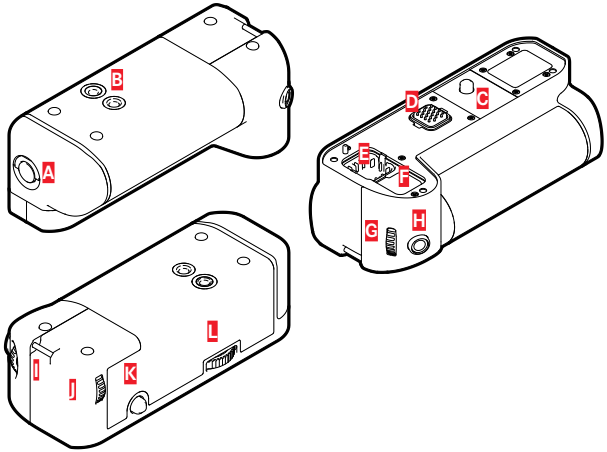

A Vergrendelingsknevel
B Statiefschroefdraad
C Bevestigingsbout
D Interface naar de camera
E Opbergvak voor contact-afdekkap van het handvat
F Opbergvak voor contact-afdekkap van de camera
G Voorste instelwiel
H Ontspanner
I Draagoog
J Duimwieltje
K Joystick
L Handvat-vergrendeling

HANDVAT PLAATSEN

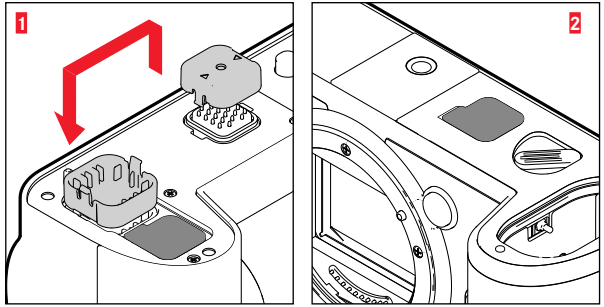

- Contact-afdekkap van het handvat aan de met driehoeken gemarkeerde zijden samendrukken en verwijderen
- Afdekkap in de daarvoor bedoelde verdieping in het handvat opbergen
- Contact-afdekkap aan de bodem van het camerahuis eraf trekken
- Afdekkap in de daarvoor bedoelde verdieping in het handvat opbergen

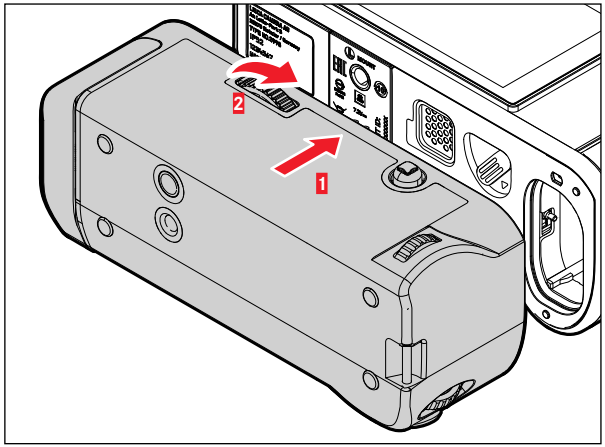

- Handvat aan de camerabodem uitlijnen
  - Let er daarbij op dat de contacten niet beschadigd raken.
- Handvat-vergrendeling naar rechts draaien en licht vastdraaien

Belangrijk

- Controleer tijdens het gebruik regelmatig of de vergrendeling nog stevig vastgedraaid is, en draai deze, indien nodig, vaster.

HANDVAT VERWIJDEREN

- Handvat-vergrendeling naar links draaien om de vergrendeling los te maken
  - Daarbij zowel camera als handvat goed vasthouden, om te vermijden dat ze vallen.
- Beide contact-afdekkappen weer plaatsen

Belangrijk

Garandeer dat de contact-afdekkappen de contacten van het handvat en de camera goed afdekt, als het handvat niet op de camera is gemonteerd. Anders kunnen de tere contacten gemakkelijk beschadigd raken.

HANDLUS / DRAAGRIEM VOOR MULTIFUNCTIONEEL HANDVAT MONTEREN

Als ergonomische uitbreiding voor het handvat is de hoogwaardige handlus leverbaar, voor een nog steviger grip op de camera. Dit is met name erg aanbevelenswaardig voor het fotograferen in landschapopname.

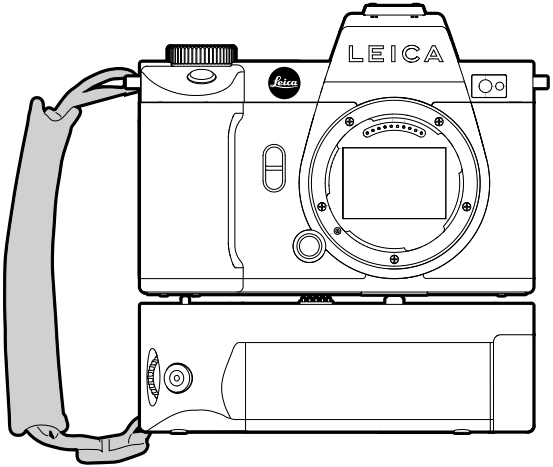

Voor continu fotograferen in portretopname kan alternatief de draagriem aan het rechter draagoog van de camera en het draagoog van het handvat worden bevestigd. Daardoor bevindt de camera zich altijd in de geschikte stand. Voor het aanbrengen van de draagriem, zie pagina 30.

BATTERIJ VERVANGEN

Het multifunctionele handvat biedt ruimte voor een tweede batterij. Zo kunt u de gebruiksduur verhogen.

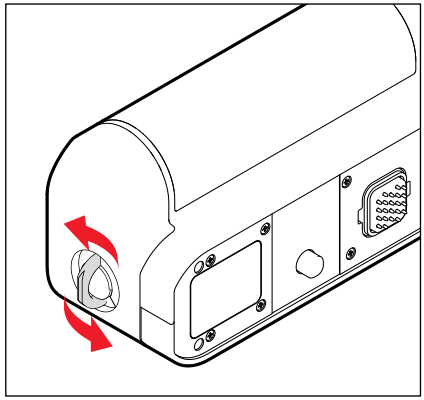

- Vergrendelingsknevel omhoog zetten
- Vergrendelingsknevel tegen de klok in draaien
  - Het batterijvak opent automatisch.

BATTERIJ VERWIJDEREN

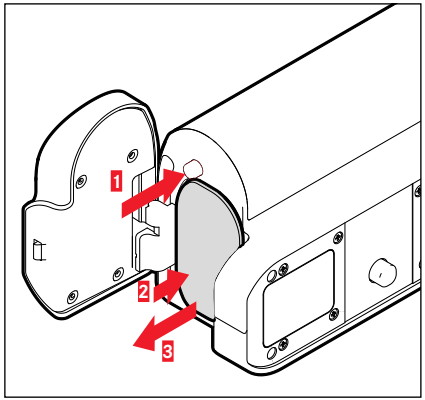

- Uitwerpstift indrukken
  - De batterij schuift een stukje naar buiten.
- Druk licht tegen de batterij
  - De batterij wordt ontgrendeld en komt helemaal naar buiten.
- Batterij verwijderen

BATTERIJ PLAATSEN

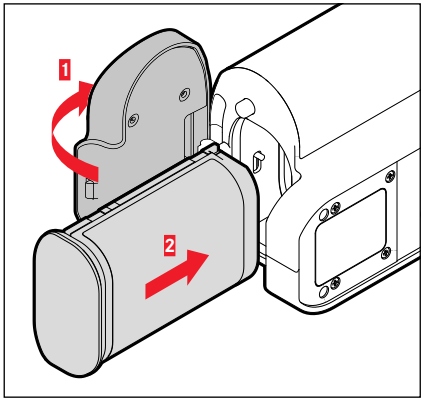

- Druk de batterij met de gleuf naar onderen gericht in het vak, tot hij hoor- en voelbaar vastklikt

BATTERIJVAK SLUITEN

- Klep van het batterijvak dichtdoen
  - De klep vergrendelt met een klik.
- Vergrendelingsknevel plaatsen

Aanwijzing

- Om een in het handvat geplaatste batterij te gebruiken, moet in de camera zelf een minimaal geladen batterij aanwezig zijn.

CAMERABEDIENING

BEDIENINGSELEMENTEN

HOOFDSCHAKELAAR

De camera wordt met de hoofdschakelaar in- en uitgeschakeld.

CAMERA INSCHAKELEN

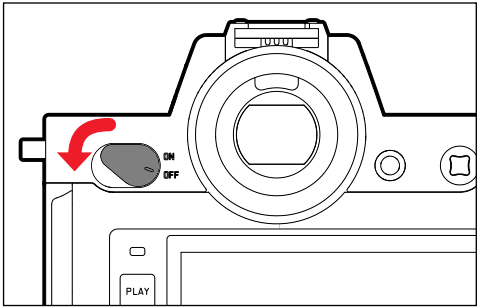

Aanwijzingen

- De camera is vanaf circa 1 s na het inschakelen paraat.
- De weergaven in de zoeker verschijnen

CAMERA UITSCHAKELEN

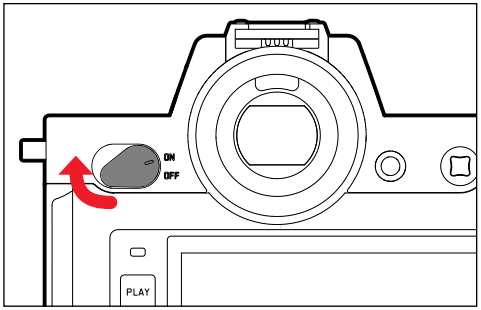

Aanwijzing

- Met de functie Auto Power Off (zie pagina72) kan men de camera automatisch laten uitschakelen als er geen bediening in de opgegeven tijd plaatsvindt. Maar als deze functie op Off is gezet, en de camera langere tijd niet wordt gebruikt, moet deze altijd met de hoofdschakelaar worden uitgeschakeld, om abusievelijke ontspanningen en het ontladen van de batterij uit te sluiten.

ONTSPANNER

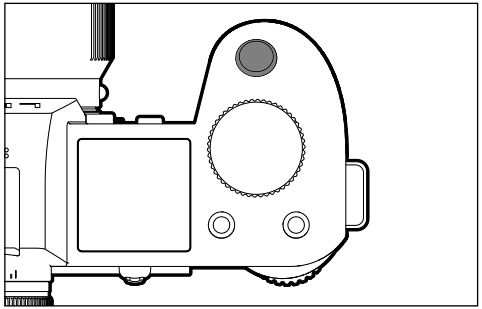

De ontspanner werkt in twee stappen.

1. **Aantikken** (= tot in het eerste drukpunt indrukken)
   - Activeren van camera-elektronica en weergaven
   - Meetwaarde opslaan (meting en opslag)
     - AF-Modus: Afstandsmeting (AF-L)
     - (half-)automatische belichtingsmodi: belichtingsmeting (AE-L)
   - Stopt een lopende zelfontspanner-wachttijd
   - Terugkeren naar de opnamemodus:
     - vanuit de weergavemodus
     - vanuit de menubediening
     - vanuit de stand-by-modus
2. **Doordrukken**
   - De opname maken
     - De gegevens worden daarna op de geheugenkaart opgeslagen.
   - Een video-opname starten
   - Start de geselecteerde zelfontspanner-wachttijd
   - Een serie- of intervalopname starten

Aanwijzingen

- De ontspanknop moet, om bewegingsonscherpte te voorkomen, voorzichtig (niet schokkering) worden ingedrukt, totdat de sluiter met licht klikken gaat aflopen.
- De ontspanner blijft geblokkeerd:
  - als de geplaatste geheugenkaart en/of het interne geheugen (tijdelijk) vol zijn
  - als de batterij zijn grenzen heeft bereikt (capaciteit, temperatuur, leeftijd)
  - als de geheugenkaart schrijfbeveiliging heeft of is beschadigd
  - als de sensor te warm is

VOORSTE INSTELWIEL

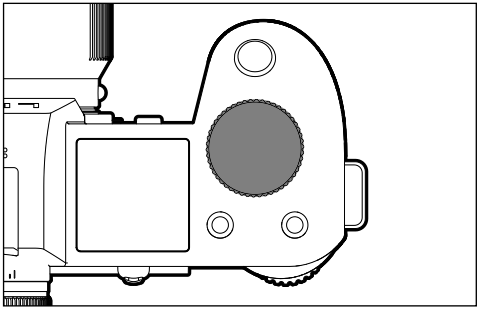

- Binnen de menu's navigeren
- De sluitertijd instellen
- Voor het instellen van een belichtingscorrectie
- De weergegeven opnamen vergroten / verkleinen

DUIMWIELTJE

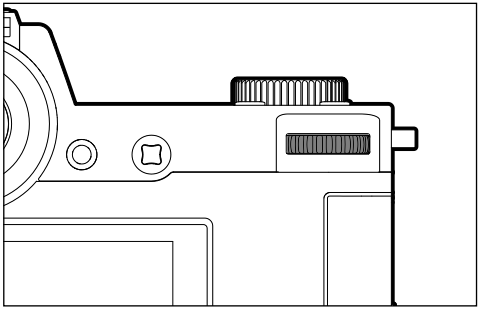

- Binnen de menu's navigeren
- Het submenu oproepen
- De menu-instellingen accepteren
- De geselecteerde menupunten / functies instellen
- De diafragmawaarde instellen
- Voor het instellen van een belichtingscorrectie
- De programma-shift instellen
- In het opnamegeheugen bladeren
- Weergave van video-opnamen
- Vragen bevestigen

JOYSTICK

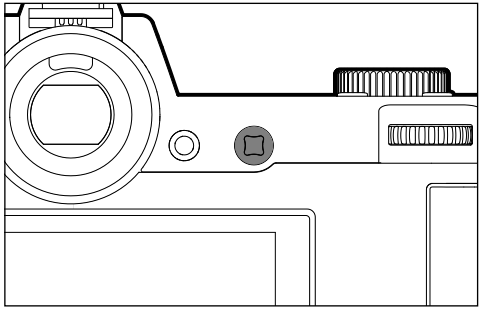

- Binnen de menu's navigeren
- Het submenu oproepen
- De menu-instellingen accepteren
- De geselecteerde menupunten / functies instellen
- In het opnamegeheugen bladeren
- Het meetveld (veld- of spot-AF) verplaatsen
- Meetwaarde opslaan
- Weergave van video-opnamen
- Vragen bevestigen

PLAY-KNOP/MENU-KNOP

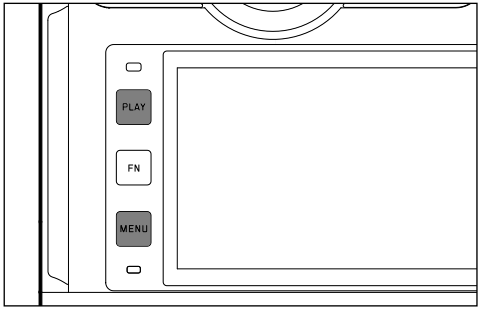

PLAY-KNOP

- De (permanente) weergavemodus in- en uitschakelen
- Terugkeer naar volledig beeld

MENU-KNOP

- De menu's oproepen (inclusief statusscherm)
- Het weergavemenu oproepen
- Het momenteel weergegeven (sub-)menu verlaten

FN-KNOPPEN

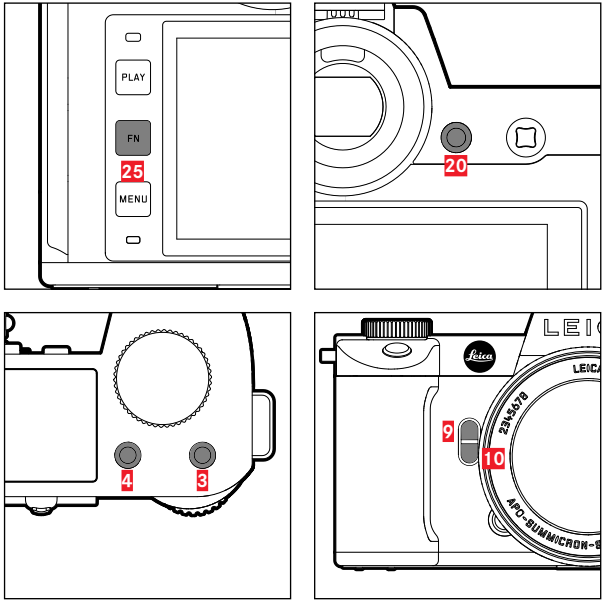

Directe toegang tot verschillende menu's en functies. Alle FN-knoppen zijn afzonderlijk configureerbaar (zie pagina 65).

FABRIEKSINSTELLING	
in de opnamemodus	**in de weergavemodus**
FN-knop 25	
Infoprofielen omschakelen	
FN-knop 20	
Wisseling monitor / EVF	
FN-knop 4	
Andere modus kiezen (foto / video)	Opname markeren / evalueren
FN-knop 3	
– Foto: ISO – Video: ISO – (Cine: Exposure Index)	
FN-knop 9	
– Foto: vergroting – Video: Microphone Gain	
FN-knop 10	
Autofocus-meetmethode	

MONITOR (TOUCH SCREEN)

TOUCH-BEDIENING*		in de opnamemodus	in de weergavemodus
	kort aanraken	Het AF-meetveld verplaatsen en scherpstellen (bij actieve Touch-AF)	Opname kiezen Opname markeren / evalueren
	dubbel aanraken	Het AF-meetveld terugzetten (bij actieve Touch-AF)	De weergegeven opnamen vergroten / verkleinen
	vegen		De vergrote beeldsnede verplaatsen
	horizontaal vegen (hele lengte)	Andere modus kiezen (foto / video)	In het opnamegeheugen bladeren
	verticaal vegen (hele lengte)	Naar de weergavemodus gaan	Naar de opnamemodus gaan
	lang aanraken	De AF-snelinstelling oproepen	
	samentrekken / spreiden		De weergegeven opnamen vergroten / verkleinen
	houden en vegen/ houden en vegen	Het AF-meetveld verplaatsen en scherpstellen (bij actieve Touch-AF)	Continu bladeren

* Licht aantippen is voldoende - niet drukken.

TOP-DISPLAY

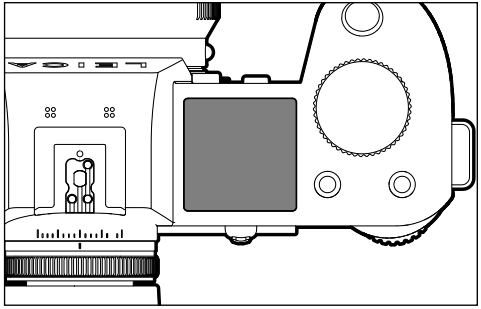

- De ingestelde modus weergeven
- Opname-informatie weergeven
- Camera-informatie weergeven

MENUBEDIENING

BEDIENINGSELEMENTEN

Volgende elementen worden gebruikt voor menubediening.

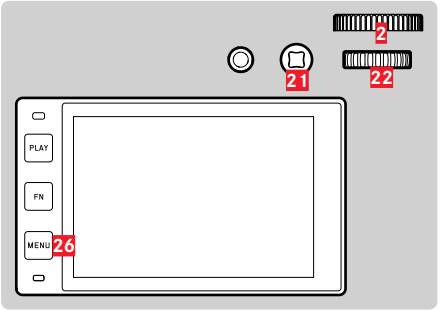

21 Joystick

26 **MENU**-knop

2 Voorste instelwiel

22 Duimwieltje

MENUBEREIKEN

Er zijn drie menubereiken: statusscherm, Main Menu en Favorites. Op dit bovenste niveau zijn de menubereiken van de foto- en videomodus gemakkelijk te herkennen aan hun kleur.

Statusscherm

– biedt snelle toegang tot de belangrijkste instellingen

Favorites:

– individueel door u opgestelde lijst (voor het beheren van deze lijst, zie pagina 64)

Main Menu:

– biedt toegang tot alle menupunten
– bevat talrijke submenu's

Aanwijzing

- Het Favorites-menu verschijnt uitsluitend als minstens één menupunt is toegewezen.

BEREIK	FOTO	VIDEO
Statusscherm	donkere achter-grond	lichte achtergrond
Favorieten	donkere kopregel	lichte kopregel
Hoofdmenu (bovenste niveau)		
Hoofdmenu (Submenu's)	zwarte kopregel	

Statusscherm

Favorieten

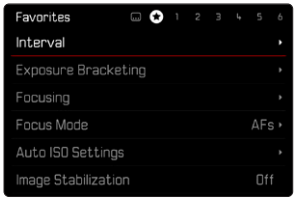

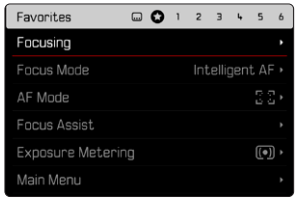

Hoofdmenu

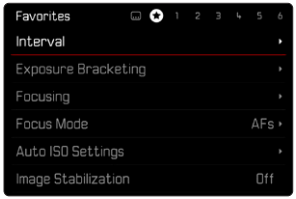

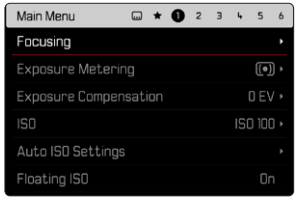

ANDER MENUBEREIK KIEZEN

Als eerste menubereik verschijnt altijd het statusscherm. Het bovenste menuniveau is georganiseerd in 'pagina's', die worden weergegeven in de kopregel: statusscherm, eventueel favorieten-menu (maximaal twee pagina's), en zes delen van het hoofdmenu. Door middel van bladeren kunt u naar andere menubereiken gaan. Alternatief hebben statusscherm en favorieten-menu ieder als laatste menupunt de toegang tot het hoofdmenu.

Om vooruit te bladeren

- **MENU**-knop indrukken

of

- Voorste instelwiel met de klok mee draaien
  - Na pagina 6 van het hoofdmenu volgt weer het statusscherm.

Om achteruit te bladeren

- Voorste instelwiel tegen de klok in draaien
  - Na het statusscherm volgt weer pagina 6 van het hoofdmenu.

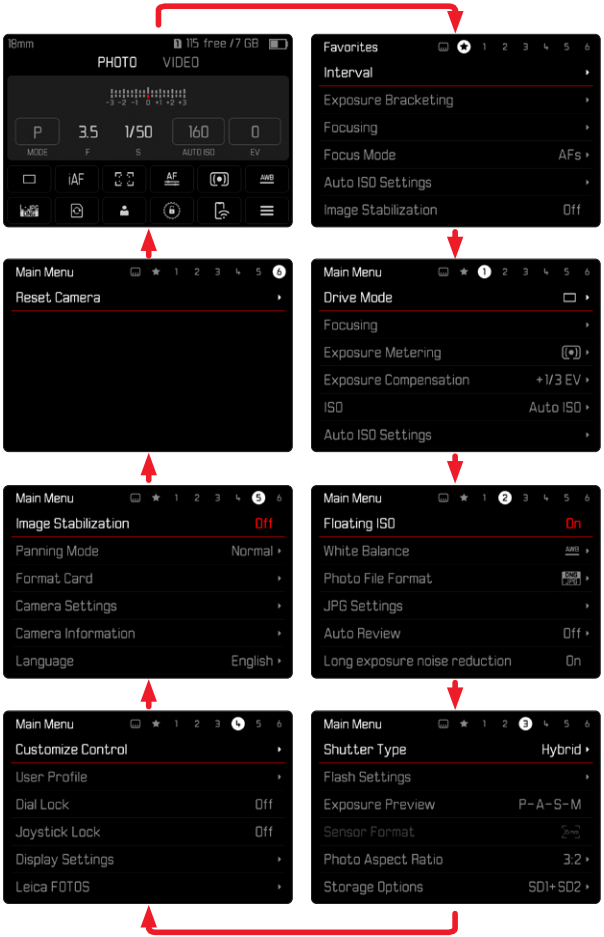

STATUSSCHERM

Het statusscherm biedt een overzicht over de belangrijkste gegevens bij de actuele toestand van de camera en de actieve instellingen.
Ook dient hij de snelle toegang tot belangrijke instellingen. Het statusscherm is geoptimaliseerd tot aan touch-bediening.

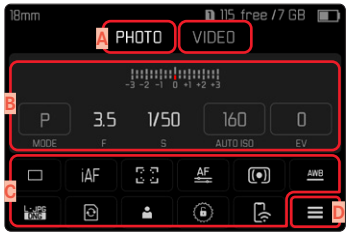

A Modus: foto/video (zie pagina 143)

B Belichtingsinstellingen (zie pagina 121 en pagina 159)

C Menupunten

D Toegang tot het hoofdmenu

Aanwijzingen

- Als touch-bediening niet mogelijk is of niet is gewenst (bijvoorbeeld in de EVF-modus), kunt u het statusscherm ook bedienen met joystick en / of duimwieltje.
- De instellingen worden onmiddellijk effectief.
- De omrande bedienvelden kunt u kiezen. De niet omrande waarden zijn automatisch ingeregelde waarden (afhankelijk van de actieve belichtingsmodus).
- De beschikbare menupunten verschillen voor foto- en video-modus (zie pagina 24 en pagina 26).

INSTELLINGEN KIEZEN

Instellingen kunt u vanaf het statusscherm op verschillende manieren kiezen. Het soort instelling varieert onder de menu's.

- Gewenste bedienveld kort aanraken
  - Het betreffende menu verschijnt.

BIJ DIRECTE INSTELLING

In het onderste deel van het statusscherm verschijnt een variant van het balken-menu (zie pagina 61).

- Gewenste functie direct selecteren of vegen

BIJ HET OPROEPEN VAN EEN GANGBAAR SUBMENU

Deze menu's gedragen zich zoals bij het oproepen vanuit het hoofdmenu (zie pagina 57). Touch-bediening is daarom niet beschikbaar. In plaats van naar het hiërarchisch hoger liggende menupunt keert men echter daarvandaan terug naar het statusscherm.

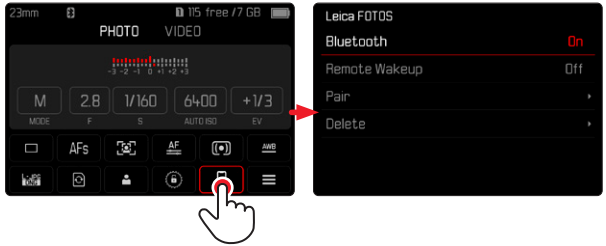

- Gewenste instelling kiezen

FAVORIETEN-MENU

Het favorieten-menu biedt snelle toegang tot de meest gebruikte menupunten. Het bestaat uit maximaal 11 menupunten. De toewijzing gebeurt individueel (zie pagina 64).

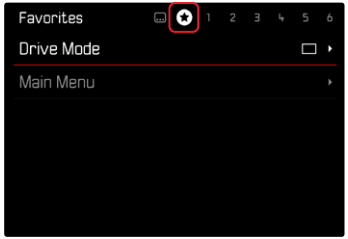

HOOFDMENU

Het hoofdmenu biedt toegang tot alle instellingen. De meesten zijn georganiseerd in submenu's.

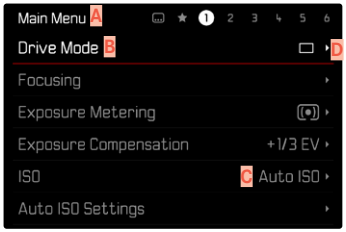

A Menubereik: Main Menu / Favorites

B Naam menuoptie

C Het menupunt instellen

D Verwijzing naar submenu

SUBMENU

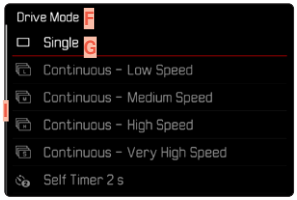

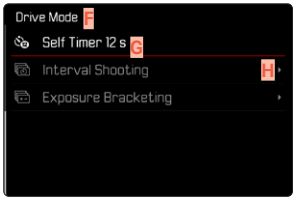

F Actuele menuoptie
G Submenuoptie
H Aanwijzingen naar overige submenu´s
I Bladerbalk

Er verschillende soorten submenu's. Voor hun specifieke bediening, zie de volgende pagina's.

MENU-NAVIGATIE

PAGINA VOOR PAGINA

Om vooruit te bladeren

- **MENU**-knop (eventueel meermaals) indrukken

of

- Voorste instelwiel met de klok mee draaien
  - Na pagina 6 van het hoofdmenu volgt weer het statusscherm.

Om achteruit te bladeren

- Voorste instelwiel tegen de klok in draaien
  - Na het statusscherm volgt weer pagina 6 van het hoofdmenu.

REGEL VOOR REGEL NAVIGEREN

(Keuze van de functies / functievarianten)

- Joystick naar boven / onder indrukken

of

- Duimwieltje draaien
  (naar rechts = omlaag, naar links = omhoog)
  - Na het laatste menupunt in de betreffende richting springt de weergave automatisch naar de volgende / vorige pagina. Het actuele menubereik (favorieten, hoofdmenu) wordt daarbij niet verlaten.

Aanwijzing

- Veel menupunten kunnen alleen worden opgeroepen onder bepaalde omstandigheden. De letters in de betreffende regels zijn grijs om dit aan te geven.

SUBMENU'S WEERGEVEN

- Joystick / duimwieltje indrukken

of

- Joystick naar rechts drukken

KEUZE BEVESTIGEN

- Joystick / duimwieltje indrukken
  - Op de monitor verschijnt weer de actieve menuoptie. Rechts op de betreffende menubalk staat nu de ingestelde optievariant.

Aanwijzing

- Bij de selectie On of Off is geen bevestiging nodig. Deze wordt automatisch opgeslagen.

EEN STAP TERUG

(terugkeren naar het hogere menupunt)

- Joystick naar links indrukken
  - Deze mogelijkheid is alleen beschikbaar bij lijstvormige submenu's.

TERUG NAAR HET HOOGSTE MENUNIVEAU

- **MENU**-knop 1x indrukken
  - Het aanzicht gaat naar het hoogste niveau van het huidige menubereik.

MENU VERLATEN

De menu's en submenu's kunt u op elk gewenst moment met of zonder de gewijzigde instellingen toe te passen verlaten.

in de opnamemodus

- Ontspanner aantikken

naar de weergavemodus gaan

- **PLAY**-knop indrukken

SUBMENU'S

TOETSENBORD / CIJFERBLOK

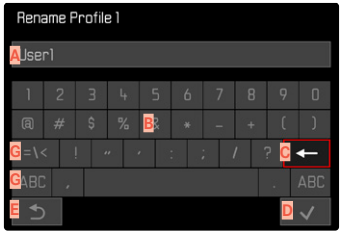

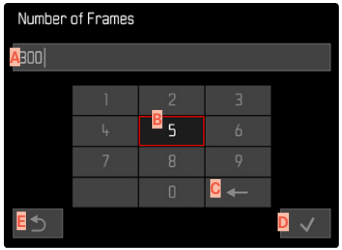

- A Invoerregel
- B Toetsenbord / cijferblok
- C Knop 'Wissen' (wissen van het betreffende laatste teken)
- D Knop 'Bevestigen'
  (voor zowel individuele waarden als voor de voltooide instellingen)
- E Terugkeren naar het vorige menuniveau
- F Shift-toets (pendelen tussen grote of kleine letters)
- G Het tekentype wijzigen

EEN KNOP (TEKEN / FUNCTIEKNOP) KIEZEN

Gebruik van fysische bediening

- Beweeg de joystick in de gewenste richting
  - De momenteel actieve knop wordt geaccentueerd.
- Joystick / duimwieltje indrukken

of

- Duimwieltje draaien
  - De momenteel actieve knop wordt geaccentueerd.
  - Bij het bereiken van regeleinde / regelbegin wordt verdergegaan op de volgende / vorige regel.
- Joystick / duimwieltje indrukken

Gebruik van touch-bediening

- Gewenste keuzetoets direct kiezen

OPSLAAN

- Knop D selecteren

AFBREKEN

- Knop E selecteren

BALKEN-MENU

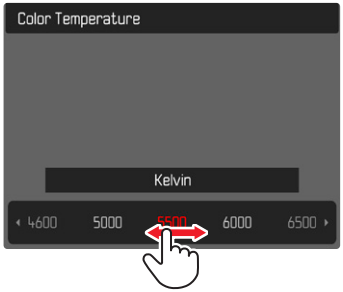

Gebruik van fysische bediening

- Joystick naar links/rechts drukken

of

- Duimwieltje draaien

Gebruik van touch-bediening

- Gewenste functie direct selecteren of vegen

Aanwijzingen

- De momenteel geactiveerde instelling in het midden is rood gemarkeerd.
- De ingestelde waarde wordt via de schaal / menubalk weergegeven.
- Bij directe toegang geldt: de instelling hoeft niet extra te worden bevestigd, zij is onmiddellijk actief.

SCHALEN-MENU

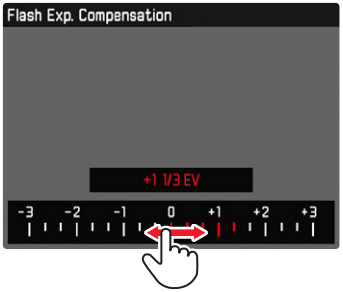

Gebruik van fysische bediening

- Joystick naar links/rechts drukken

of

- Duimwieltje draaien

Gebruik van touch-bediening

- Gewenste functie direct selecteren of vegen

Aanwijzingen

- De momenteel geactiveerde instelling in het midden is rood gemarkeerd.
- De ingestelde waarde wordt via de schaal / menubalk weergegeven.
- Bij directe toegang geldt: de instelling hoeft niet extra te worden bevestigd, zij is onmiddellijk actief.

DATUM/TIJD-MENU

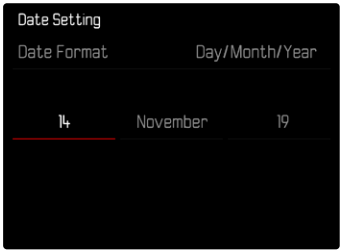

Om naar het volgende instelveld te gaan

- Joystick naar links/rechts drukken

of

- Duimwieltje draaien

Om de waarden in te stellen

- Joystick naar boven / onder indrukken

Om op te slaan en naar het hogere menupunt terug te keren

- Joystick / duimwieltje indrukken

COMBI-MENU

De instelling van de afzonderlijke menupunten gebeurt via een instelbalk in het onderste gedeelte van de weergave.

Om de afzonderlijke punten te kiezen

- Beweeg de joystick in de gewenste richting

of

- Duimwieltje draaien

Om de afzonderlijke punten in te stellen

- Joystick / duimwieltje indrukken
  - De ingestelde waarde naast het menupunt wordt geaccentueerd.
- Joystick naar links/rechts drukken

of

- Duimwieltje draaien

Om de instelling over te nemen

- Joystick / duimwieltje indrukken

Om terug te keren naar het hogere menupunt

- Joystick naar links indrukken

GEÏNDIVIDUALISEERDE BEDIENING

FAVORIETEN-MENU

U kunt de vaakst gebruikte menupunten individueel toewijzen (maximaal 11 menuopties) en bijzonder snel en eenvoudig oproepen. De beschikbare functies staan in de lijst op pagina 208.
De menubereiken voor de foto- en video-opnamemodus zijn gescheiden, en daarom kunt u ook de betreffende favorieten-menu's geheel vrij toewijzen. Daarbij geldt het favorieten-menu van de video-opnamemodus voor beide video-modi (video en cine). Het menupunt ISO roept in de cinemodus echter de betreffende functie Exposure Index op.
Zodra het favorieten-menu minimaal één menupunt heeft, wordt het in de kopregel van het menu aangegeven door een ster.

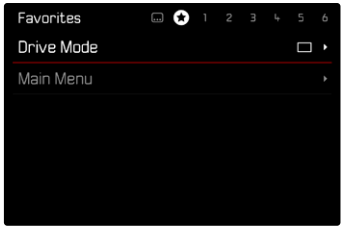

HET MENU FAVORITES BEHEREN

- Naar de gewenste modus (foto of video) gaan
- In het hoofdmenu, Customize Control kiezen
- Edit Favorites kiezen
- Gewenste menupunt kiezen

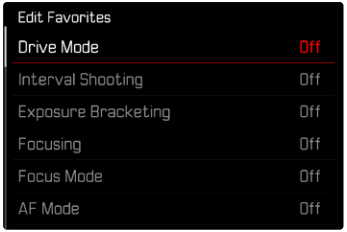

- On/Off kiezen
  - Er verschijnt een waarschuwing als het favorieten-menu reeds de maximale 11 menupunten bevat.

Aanwijzing

- Als u bij alle menupunten Off selecteert, wordt het menu Favorites geheel verwijderd.

FN-KNOPPEN

Voor een bijzonder snelle bediening door middel van directe toegang in de opnamemodus kunt u aan de FN-knoppen individueel geselecteerde menufuncties toewijzen. De toewijzing gebeurt voor foto- en videomodus onafhankelijk van elkaar.
De beschikbare functies staan in de lijst op pagina 208. Voor de fabrieksinstellingen, zie pagina 50.

ANDERE TOEWIJZING KIEZEN

Alle FN-knoppen maken naast het oproepen van de toegewezen menufunctie ook een snel nieuw gebruik mogelijk.

- Naar de gewenste modus (foto of video) gaan
- Gewenste FN-knop lang indrukken
  - De lijst voor directe toegang verschijnt op de monitor.

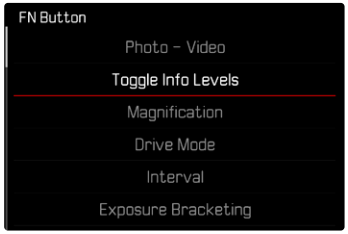

- Gewenste menupunt kiezen

DE TOEGEWEZEN MENUFUNCTIE OPROEPEN

- Gewenste FN-knop kort indrukken
  - De toegewezen functie wordt opgeroepen of er verschijnt een submenu op de monitor.

Aanwijzingen

- De via de directe toegang opgeroepen submenu's kunnen een andere vorm hebben dan bij het oproepen via het hoofdmenu. Met name zijn ze vaak als balken-menu vormgegeven, om een snelle instelling mogelijk te maken.
- U kunt de instelling realiseren met behulp van fysische bediening of direct op de monitor door middel van touch-bediening. De bediening hangt af van de vorm van het submenu.

DE INSTELWIELEN TOEWIJZEN (IN DE OPNAMEMODUS)

De functie van de beide instelwielen verschilt per actieve belichtingsmodus. De wieltoewijzing kunt u onafhankelijk voor foto- en videomodus voor iedere belichtingsmodus instellen.

BIJ GEBRUIK VAN AF-OBJECTIEVEN

FABRIEKSINSTELLING

Fotomodus

	Duimwieltje	Voorste instelwiel
P	Programma-shift	Belichtingscorrectie
S	Belichtingscorrectie	Sluitertijd
A	Diafragma	Belichtingscorrectie
M	Diafragma	Sluitertijd

Videomodus

	Duimwieltje	Voorste instelwiel
P	Belichtingscorrectie	Microphone Gain
S	Belichtingscorrectie	Sluitertijd
A	Diafragma	Belichtingscorrectie
M	Diafragma	Sluitertijd

INSTELWIELEN INDIVIDUALISEREN

U kunt de functies van de beide instelwielen verwisselen.

Fotomodus

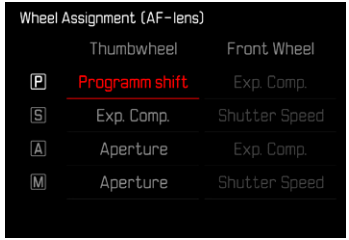

Videomodus

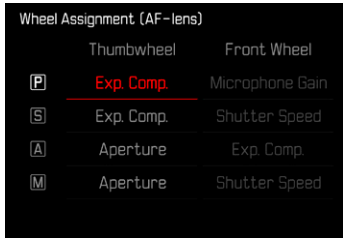

- Naar de gewenste modus (foto of video) gaan
- In het hoofdmenu, Customize Control kiezen
- Wheel Assignment (AF-lens) kiezen
- Gewenste instelling kiezen

BIJ GEBRUIK VAN MF-OBJECTIEVEN

FABRIEKSINSTELLING

Fotomodus

	Duimwieltje	Voorste instelwiel
A	Vergroting	Belichtingscorrectie
M	Vergroting	Sluitertijd

Videomodus

	Duimwieltje	Voorste instelwiel
A	Vergroting	Belichtingscorrectie
M	Vergroting	Sluitertijd

INSTELWIELEN INDIVIDUALISEREN

U kunt de functies van de beide instelwielen verwisselen.

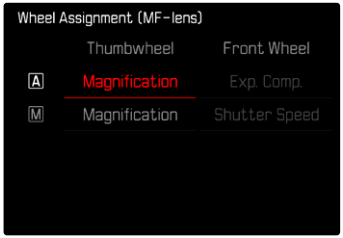

- Naar de gewenste modus (foto of video) gaan
- In het hoofdmenu, Customize Control kiezen
- Wheel Assignment (MF-lens) kiezen
- Gewenste instelling kiezen

DRAAIRICHTING VAN DE INSTELWIELEN

Voor de belichtingsinstelling met behulp van de instelwielen kunt u de draairichting naar wens vastleggen. Ingesteld wordt de richting die leidt tot minder belichting (kortere sluitertijden / kleiner diafragma).
De instelling gebeurt voor beide wielen afzonderlijk en voor foto- en videomodus onafhankelijk van elkaar.

DUIMWIELTJE

Fabrieksinstelling: Stop Down→

- Naar de gewenste modus (foto of video) gaan
- In het hoofdmenu, Customize Control kiezen
- Thumbwheel Direction kiezen
- Stop Down→ of ←Stop Down kiezen

VOORSTE INSTELWIEL

Fabrieksinstelling: ←Stop Down

- Naar de gewenste modus (foto of video) gaan
- In het hoofdmenu, Customize Control kiezen
- Front Wheel Direction kiezen
- Stop Down→ of ←Stop Down kiezen

FUNCTIES VAN DE JOYSTICK (IN DE OPNAMEMODUS)

Aan de joystick kunnen in de fotomodus verschillende functies worden toegewezen. De instelling vindt gescheiden plaats voor AF- en MF-modus. Voor de afzonderlijke functies, zie pagina 112, pagina 115 en pagina 128.

AF-MODUS

- In het hoofdmenu, Customize Control kiezen
- Joystick kiezen
- AF Mode kiezen
- Gewenste instelling kiezen
  (AF-L, AE-L, AF-L + AE-L)

MF-MODUS

- In het hoofdmenu, Customize Control kiezen
- Joystick kiezen
- MF Mode kiezen
- Gewenste instelling kiezen
  (AFs, AFs + AE-L, AFc, AFc + AE-L, AE-L, Magnification)

BEDIENINGSELEMENTEN BLOKKEREN

Bepaalde bedieningselementen kunt u in de opnamemodus blokkeren.

Aanwijzing

- Als bij geactiveerde blokkering een bedienelement wordt gebruikt, verschijnt 🔒 op de monitor.

INSTELWIELEN BLOKKEREN

- ▸ In het hoofdmenu, Dial Lock kiezen
- ▸ On/Off kiezen

JOYSTICK BLOKKEREN

- ▸ In het hoofdmenu, Joystick Lock kiezen
- ▸ On/Off kiezen

CAMERA-BASISINSTELLINGEN

De in dit hoofdstuk beschreven instellingen gelden voor het opnemen van zowel foto's als video's. Daarom zijn ze zowel in het foto- als in het videomenu beschikbaar (zie hoofdstuk 'Camerabediening' in het gedeelte 'Menubediening'). Al u in één van de modi een instelling realiseert, geldt deze ook voor de andere modus.

Aanwijzing

- Als u de camera voor de eerste keer instelt, na het opnieuw inschakelen na een terugstellen op de fabrieksinstellingen (zie pag. 190), of na een firmware-update verschijnen de beide menupunten Language en Date & Time automatisch voor het instellen.

MENUTAAL

Fabrieksinstelling: Engels
Alternatieve menutalen: Duits, Frans, Italiaans, Spaans, Russisch, Japans, Koreaans, traditioneel, respectievelijk vereenvoudigd Chinees

- In het hoofdmenu, Language kiezen
- Gewenste taal kiezen
  - Afgezien van een paar uitzonderingen wordt de taal van alle teksten veranderd.

DATUM/TIJD

INSTELLINGEN VAN HET MOBIELE APPARAAT ONTVANGEN

U kunt de datum- en tijdinstellingen automatisch van het mobiele apparaat te ontvangen.
Fabrieksinstelling: On

- In het hoofdmenu Camera Settings kiezen
- Date & Time kiezen
- Via Smartphone kiezen
  - De instellingen worden bij iedere volgende pairing opnieuw vergeleken.

Aanwijzing

- De pairingprocedure is beschreven in het hoofdstuk 'Leica FOTOS' (zie pagina 194).

INSTELLINGEN HANDMATIG KIEZEN

DATUM

Er zijn drie varianten voor de volgorde van weergave beschikbaar.

- In het hoofdmenu Camera Settings kiezen
- Date & Time kiezen
- Date Setting kiezen
- Gewenst weergaveformaat van de datum kiezen (Day/Month/Year, Month/Day/Year, Year/Month/Day)
- Datum instellen

TIJD

- In het hoofdmenu Camera Settings kiezen
- Date & Time kiezen
- Time Setting kiezen
- Gewenste weergavevorm kiezen (12 Hours, 24 Hours)
- Tijd instellen (Bij 12-uursvorm ook nog am of pm kiezen)

TIJDZONE

- In het hoofdmenu Camera Settings kiezen
- Date & Time kiezen
- Time Zone kiezen
- Gewenste zone / actuele verblijfslocatie kiezen

ZOMERTIJD

- In het hoofdmenu Camera Settings kiezen
- Date & Time kiezen
- Daylight Saving Time kiezen
- On/Off kiezen

EENHEID VOOR AFSTAND

De afstanden (zie pagina 114) kunnen worden weergegeven in meter of in Engelse voeten.
Fabrieksinstelling: Meter [m]

- In het hoofdmenu Camera Settings kiezen
- Distance Unit kiezen
- Gewenste instelling kiezen (Meter [m], Feet [ft])

ENERGIEBESPARINGSMODUS (STAND-BY-MODUS)

Wanneer deze optie is ingeschakeld, gaat de camera naar de energiebesparende stand-by-modus, om de gebruiksduur van de batterij te verlengen.
U kunt op twee niveaus energie besparen.

- Gangbare spaarmodus:
  De stand-by-modus activeren na 3 s / 5 s / 10 s / 2 min / 5 min / 10 min
- Automatisch uitschakelen van de monitor (zie pagina 75)

GANGBARE SPAARMODUS

Fabrieksinstelling: 2 min

- In het hoofdmenu Camera Settings kiezen
- Power Saving kiezen
- Auto Power Off kiezen
- Gewenste instelling kiezen
  (Off, 3 s, 5 s, 10 s, 2 min, 5 min, 10 min)

Aanwijzing

- Ook als de camera zich in de stand-by-modus bevindt, kan hij altijd door indrukken van de ontspanner of door uit- en inschakelen met de hoofdschakelaar weer worden geactiveerd.

MONITOR-/ZOEKER(EVF)-INSTELLINGEN

De camera heeft een 3,2” LCD-kleurenmonitor, die wordt beschermd door een afdekglas van extreem hard en bijzonder krasbestendig Gorilla®-glas.
U kunt de volgende functies individueel instellen en gebruiken:

- Gebruik van monitor en EVF (Electronic View Finder)
- Gevoeligheid van de oogsensor
- Helderheid
- Kleurweergave
- Beeldfrequentie EVF
- Monitor en EVF automatisch uitschakelen

MONITOR-/EVF-GEBRUIK

U kunt instellen voor welke situaties EVF en monitor worden gebruikt. De weergaven zijn identiek, onafhankelijk van het feit of ze in de monitor of in de zoeker verschijnen.
Fabrieksinstelling: Auto

	EVF	Monitor
Auto	Door een oogsensor op de zoeker pendelt de camera automatisch tussen monitor en EVF. • Opname • Weergave • Menubediening	
LCD		• Opname • Weergave • Menubediening
EVF	• Opname • Weergave • Menubediening	
EVF Extended	• Opname • Weergave • Menubediening	

- In het hoofdmenu, Display Settings kiezen
- EVF-LCD kiezen
- Gewenste instelling kiezen
  (LCD, Auto, EVF Extended, EVF)

Aanwijzing

- Als de monitor uitgeschakeld moet blijven (bijvoorbeeld in donkere omgeving), kiest u EVF.

GEVOELIGHEID VAN DE OOGSENSOR

Om te garanderen dat de automatische omschakeling ook bij het dragen van een bril betrouwbaar functioneert, kunt u de gevoeligheid van de oogsensor aanpassen.
Fabrieksinstelling: Low

- In het hoofdmenu, Display Settings kiezen
- In het submenu, Eye Sensor Sensitivity kiezen
- Gewenste instelling kiezen
  (Low, High)

HELDERHEID

Voor een optimale herkenning bij verschillende lichtomstandigheden kunt u de helderheid aanpassen. Afzonderlijke instelling voor monitor en zoeker. U kunt uw keuze maken via zowel knoppen als touch-bediening.

MONITOR

- In het hoofdmenu, Display Settings kiezen
- LCD Brightness kiezen
- Gewenste helderheid of Auto kiezen
- Keuze bevestigen

EVF

- In het hoofdmenu, Display Settings kiezen
- EVF Brightness kiezen
- In de zoeker kijken
- Gewenste helderheid kiezen
- Keuze bevestigen

KLEURWEERGAVE

U kunt de kleurweergave aanpassen. Afzonderlijke instelling voor monitor en zoeker. U kunt uw keuze maken via zowel knoppen als touch-bediening.

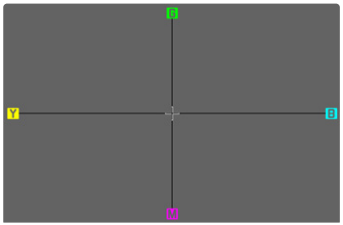

MONITOR

- In het hoofdmenu, Display Settings kiezen
- LCD Color Adjustment kiezen
- Gewenste kleurinstelling kiezen
- Keuze bevestigen

EVF

- In het hoofdmenu, Display Settings kiezen
- EVF Color Adjustment kiezen
- In de zoeker kijken
- Gewenste kleurinstelling kiezen
- Keuze bevestigen

BEELDFREQUENTIE EVF

U kunt de beeldfrequentie van de EVF instellen.

- In het hoofdmenu, Display Settings kiezen
- EVF Frame Rate kiezen
- Gewenste instelling kiezen
  (60 fps, 120 fps)

MONITOR EN EVF AUTOMATISCH UITSCHAKELEN

De monitor en EVF schakelen automatisch uit, om batterijcapaciteit te besparen.
Fabrieksinstelling: 1 min

- In het hoofdmenu Camera Settings kiezen
- Power Saving kiezen
- All Displays Auto Off kiezen
- Gewenste instelling kiezen
  (30 s, 1 min, 5 min)

Aanwijzing

- Het top-display wordt niet automatisch uitgeschakeld.

AKOESTISCHE SIGNALEN

Enkele functies kunnen worden bevestigd met akoestische signalen. De volgende speciale functies kunt u afzonderlijk instellen:

- Geluid van elektronische sluiter
- AF-bevestiging

GELUIDSVOLUME

U kunt het geluidsniveau van de actieve signalen instellen.

- In het hoofdmenu Camera Settings kiezen
- Acoustic Signal kiezen

AKOESTISCHE SIGNALEN

Deze instelling bepaalt of de camera algemene attentiegeluiden moet alten horen, bijvoorbeeld tijdens de wachttijd van de zelfontspanner of als waarschuwingssignaal bij het bereiken van de geheugenkaartcapaciteit.

- In het hoofdmenu Camera Settings kiezen
- Acoustic Signal kiezen
- Acoustic Signals kiezen
- On kiezen

GELUID VAN ELEKTRONISCHE SLUITER

- In het hoofdmenu Camera Settings kiezen
- Acoustic Signal kiezen
- Electronic Shutter Sound kiezen
- On kiezen

BEVESTIGING AUTOFOCUS

Voor succesvolle autofocus kunt u een signaal inschakelen.

- In het hoofdmenu Camera Settings kiezen
- Acoustic Signal kiezen
- AF Confirmation kiezen
- On kiezen
- Volume kiezen
- Low/High kiezen

FOTOGRAFEREN ZONDER BIJKOMEND GELUID

Als het fotograferen zo geluidsarm mogelijk moet plaatsvinden.

- In het hoofdmenu Camera Settings kiezen
- Acoustic Signal kiezen
- Electronic Shutter Sound/AF Confirmation/Acoustic Signals kiezen
- Bij ieder menupunt Off selecteren

OPNAME-BASISINSTELLINGEN (FOTO & VIDEO)

De in dit hoofdstuk beschreven instellingen gelden voor het opnemen van zowel foto's als video's. Daarom zijn ze zowel in het foto- als in het videomenu beschikbaar (zie hoofdstuk 'Camerabediening' in het gedeelte 'Menubediening'). Al u in één van de modi een instelling realiseert, geldt deze ook voor de andere modus.

TOUCH-AF

Met touch-AF kunt u het AF-meetveld direct plaatsen.
Fabrieksinstelling: On

- In het hoofdmenu Camera Settings kiezen
- Touch AF kiezen
- On/Off kiezen

Om het AF-meetveld te plaatsen

- De monitor op de gewenste plaats kort aanraken

of

- Naar gewenste plaats vegen

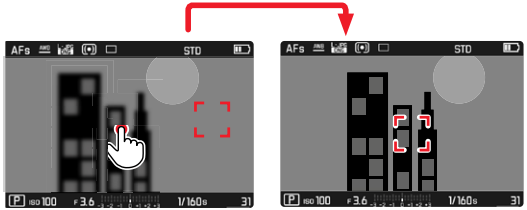

Om het meetveld weer in het midden van de monitor te zetten

- De monitor dubbel aanraken

Aanwijzingen

- Deze functie is beschikbaar met de volgende AF-meetmethoden: Spot, Field, Zone en Tracking.
- Bij de meetmethoden Spot, Field en Zone wordt onmiddellijk daarna automatisch scherpgesteld. Bij de meetmethode Tracking blijft met meetveld op de geselecteerde plaats staan en start de autofocus bij het aantikken van de ontspanner.

TOUCH-AF IN DE EVF-MODUS

Bij EVF-gebruik is Touch-AF standaard gedeactiveerd, om abusievelijk verschuiven van het meetveld te vermijden. U kunt Touch-AF echter ook bij gebruik van de EVF op dezelfde manier gebruiken.
Fabrieksinstelling: Off

- In het hoofdmenu Camera Settings kiezen
- Touch AF in EVF kiezen
- On/Off kiezen

Aanwijzing

- In dit geval kunt u handig de positie van het AF-meetveld veranderen door te vegen.

FOCUSBEGRENZING

U kunt het scherpstelbereik begrenzen, door het macrobereik uit te sluiten. Daardoor verloopt het automatisch scherpstellen duidelijk sneller.
Fabrieksinstelling: Off

- In het hoofdmenu Camera Settings kiezen
- Focus Limit (Macro) kiezen
- On/Off kiezen

Aanwijzingen

- Het scherpstelbereik verschilt van objectief tot objectief (zie de respectievelijke instructies).
- Deze functie is niet beschikbaar voor bepaalde objectieven:
  - met adapter gemonteerde objectieven (bijvoorbeeld Leica M-objectieven met L-adapter M)
  - bepaalde Leica SL-objectieven

STAPGROOTTE EV

U kunt kiezen tussen stappen van 1/2 EV of 1/3 EV. Dit maakt het mogelijk om een keuze te maken tussen sterkere of subtielere effecten van uw respectieve aanpassingen.
Deze instelling heeft niet uitsluitend betrekking op instellingen voor de belichtingscorrectie. Zij legt eveneens de 'gevoeligheid' van de instelwieltjes in de gangbare opnamemodus vast. Dat wil zeggen: in welke stapgrootte de instelling van sluitertijden en diafragma plaatsvindt. Bij instelling op 1/2 veranderen sluitertijden den diafragmawaarden zich bij iedere verdraaiing ter grootte van een klikpositie navenant sterker, de betreffende instelling kan zodoende sneller plaatsvinden. Bij instelling op 1/3 is een meer nauwkeurige instelling mogelijk.
Fabrieksinstelling: 1/3

- In het hoofdmenu Camera Settings kiezen
- EV Increment kiezen
- Gewenste instelling kiezen
  (1/2, 1/3)

HULPWEERGAVEN

De Leica SL2 heeft vier onafhankelijke Info-profielen, die verschillende combinaties uit de beschikbare hulpweergaven bevatten. De volgende AF-functies zijn beschikbaar:

- Info Bars (zie pag. 82)
- Raster (uitsluitend opnamestand, zie pagina 82)
- Focus Peaking (zie pag. 82)
- Clipping / Zebra (zie pag. 83)
- Waterpas (uitsluitend opnamestand, zie pagina 84)
- Histogram (zie pag. 84)

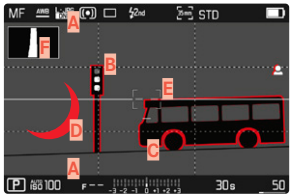

A Infobalken (= kop- en voetregels)
B Raster
C Focus Peaking
D Clipping / Zebra
E Waterpas
F Histogram

INFO-PROFIELEN

U kunt maximaal vier onafhankelijke profielen gebruiken. Voor ieder profiel kunt u de gewenste functies afzonderlijk kiezen en eventueel instellen. De omschakeling tussen de infoprofielen vindt dan in lopend bedrijf plaats via directe toegang (zie pagina 65).
In de fabrieksinstelling is dat de **FN**-knop achter links naast de monitor (25). Daarmee kunt u snel omschakelen tussen verschillende aanzichten.

In de fabrieksinstelling zijn de volgende profielen vooraf gedefinieerd:

Profil	Fabrieksinstelling			
1	Uitsluitend infobalken (kop- en voetregels)			
2	Volledig beeld (alle hulpweergaven Off)			
3	Info Bars	Clipping / Zebra	Focus Peaking	Histogram
4	Info Bars	Clipping / Zebra	Grid	Level Gauge

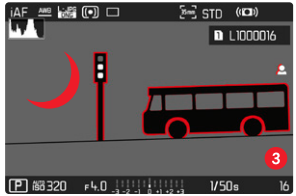

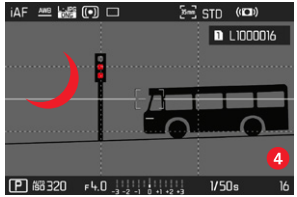

INFO-PROFIELEN VERVANGEN

- Druk op de FN-knop met de toegewezen functie Toggle Info Levels
  - In de fabrieksinstelling is dat de **FN**-knop achter links naast de monitor (25).

Aanwijzing

- In de weergavemodus zijn dezelfde infoprofielen beschikbaar als in de opnamemodus. Maar het momenteel actieve infoprofiel wordt onafhankelijk opgeslagen.

AFZONDERLIJKE INFO-PROFIELEN DEACTIVEREN

Het is mogelijk het aantal info-profielen te beperken, door afzonderlijke profielen te activeren of te deactiveren. Daarbij moet altijd minstens één profiel actief blijven, maar deze mag ook 'leeg' zijn.

- In het hoofdmenu Camera Settings kiezen
- Capture Assistants kiezen
- Gewenste profiel kiezen
- On/Off kiezen

INFO-PROFIELEN AANPASSEN

- In het hoofdmenu Camera Settings kiezen
- Capture Assistants kiezen
- Setting kiezen
- Gewenste profiel kiezen
- Gewenste functie kiezen
- Gewenste instelling kiezen

Functie	Beschikbare instellingen
Info Bars	On, Off
Grid	3 x 3, 6 x 4, Off
Focus Peaking	On, Off Kleuren (Red, Blue, Green, White) & gevoeligheid (instellingen gelden voor alle info-profielen)
Clipping / Zebra	Off, Upper limit (waarden tussen 200 en 255)
Level Gauge	On, Off
Histogram	On, Off

Aanwijzing

- Het is handig om een 'leeg' info-profiel te reserveren, waarin alle functies op Off zijn gezet. Zodoende kunnen alle weergaven tijdelijk worden vervaagd. Dit maakt een vrij volledig beeld zonder storende weergaven mogelijk.

BESCHIKBARE WEERGAVEN

INFO BARS

De kop- en voetregels tonen actueel actieve instellingen en belichtingswaarden. Een overzichtslijst van de weergaven vindt u in het hoofdstuk 'Weergaven' (zie pagina 24).

RASTER

De rasters verdelen het beeldveld in meerdere gelijk grote velden. Het vergemakkelijkt bijvoorbeeld de beeldvorming, en ook de precieze oriëntatie van de camera. U kunt de rasterpartitie selecteren die past bij het onderwerp.

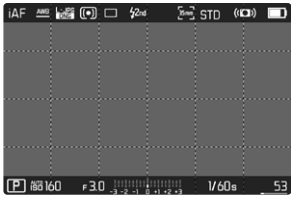

Er zijn twee rasterweergaven beschikbaar. Ze verdelen het beeldveld in 3 x 3 of in 6 x 4 velden.

FOCUS PEAKING

Bij deze hulpfunctie worden de randen van scherp ingestelde onderwerpdelen met kleur geaccentueerd.

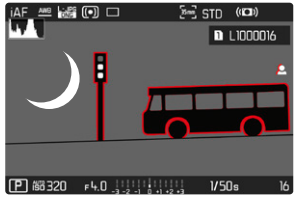

Bij actieve Focus Peaking verschijnt rechts in het beeld met vermelding van de gebruikte kleuren.

KLEUR VAN DE MARKERING

U kunt de kleur van de markering instellen. Deze instelling geldt voor alle info-profielen.
Fabrieksinstelling: Red

- In het hoofdmenu, Focusing kiezen
- Focus Assist kiezen
- Focus Peaking kiezen
- Gewenste instelling kiezen
  (Red, Green, Blue, White)

FILMGEVOELIGHEID

Ook kunt u de gevoeligheid aanpassen. Deze instelling geldt voor alle info-profielen.
Fabrieksinstelling: Low

- In het hoofdmenu, Focusing kiezen
- Focus Assist kiezen
- Peaking Sensitivity kiezen
- Gewenste instelling kiezen
  (Low, High)

Aanwijzing

- De markering van scherp afgebeelde onderwerpdelen werkt op onderwerpcontrast; dat wil zeggen: op licht/donker-verschillen. Daardoor kunnen ook onderwerpdelen met hoog contrast verkeerd worden gemarkeerd, hoewel ze niet scherp zijn ingesteld.

CLIPPING / ZEBRA

De clipping- respectievelijk zebraweergave kenmerkt zeer lichte beeldgedeelten. Met behulp van deze functie is een zeer eenvoudige en nauwkeurige controle van de belichtingsinstelling mogelijk. De beide weergaven zijn als volgt te herkennen:

- Bij foto-opname: clipping (knippert zwart)
- Bij video-opname: zebra (zwart / wit streeppatroon)

DREMPELWAARDE VASTLEGGEN

Om deze weergaven aan te passen zodat ze aan de specifieke omstandigheden of aan uw beeldvormingideeën voldoen, kunt u hun grenswaarde bepalen, d.w.z. bij welke mate van overbelichting deze verschijnen.

- In het hoofdmenu Camera Settings kiezen
- Capture Assistants kiezen
- Setting kiezen
- Gewenste profiel kiezen
- Clipping / Zebra kiezen
- Upper limit kiezen
- Gewenste waarde kiezen
  (200 tot 255)

WATERPAS

Dankzij geïntegreerde sensoren kan de camera uw oriëntatie weergeven. Met behulp van deze weergaven kunt u hiertoe 'gevoelige' onderwerpen, bijvoorbeeld architectuuropnamen vanaf een statief, de camera op de langs- en dwarsas nauwkeurig uitlijnen.

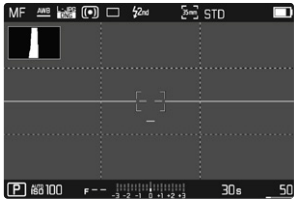

In het monitorbeeld dienen daartoe voor de langsas twee lange strepen links en rechts van het midden.

- in de nulstand = groen
- in de gekantelde stand = rood

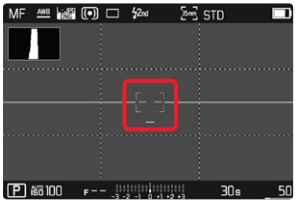

Voor de langsas geven twee groene dubbele strepen direct links en rechts van het beeldmidden de nulstand aan. Bij neiging van de camera zijn deze wit, bovendien verschijnt daarboven of daaronder een korte rode streep.

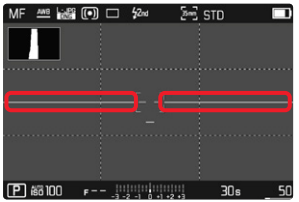

Aanwijzing

- Bij 'portretopnamen' verandert de camera de richting van het waterpas automatisch.

HISTOGRAM

Het histogram geeft de helderheidsverdeling van de opname weer. Daarbij komt de horizontale as overeen met de tinten die van zwart (links) via grijs naar wit (rechts) lopen. De verticale as komt overeen met de hoeveelheid pixels van de desbetreffende helderheid.
Deze grafische weergave helpt bij een snelle en eenvoudige beoordeling van de belichtingsinstelling.

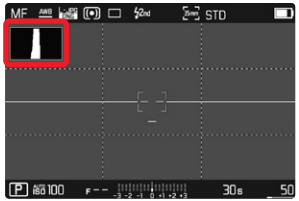

Aanwijzingen

- Het histogram is altijd gebaseerd op de weergegeven helderheid, afhankelijk van de gebruikte instellingen kan hij de definitieve belichting eventueel niet weergeven.
- In de opnamemodus moet het histogram worden begrepen als 'trend-indicator'.
- Het histogram kan bij de weergave van een beeld afwijken van dat bij de opname.
- Het histogram is uitsluitend beschikbaar bij volledig beeld.

OPNAME-BASISINSTELLINGEN (FOTO)

De in dit hoofdstuk beschreven instellingen gelden uitsluitend voor het fotogedeelte. Daarom zijn ze onderdeel van het Foto-menu en moeten dientengevolge altijd vanuit de fotomodus worden opgeroepen en ingesteld (zie het hoofdstuk 'Camerabediening' in de paragraaf 'Menubediening'). Gelijknamige menupunten in het Video-menu staan daar los van.

SENSORFORMAAT

U kunt de beeldinformatie van de gehele 35 mm-sensor gebruiken, of slechts een gedeelte ervan, dat overeenkomt met het APS-C-formaat. Dit is bijvoorbeeld handig als er maar een beperkte hoeveelheid geheugenruimte beschikbaar is, of een voor APS-C ontwikkeld objectief wordt gebruikt.

Ook de maximaal mogelijke resolutie hangt af van de instelling van het sensorformaat.

Sensorformaat	DNG-resolutie
35 mm	8368 x 5584 pixels (46,7 MP)
APS-C	5504 x 3664 pixels (20 MP)

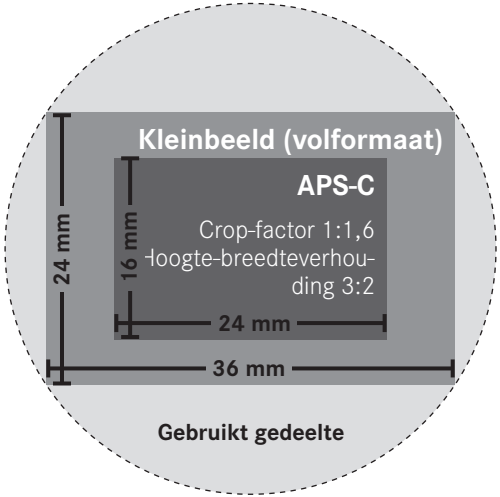

Fabrieksinstelling: 35 mm

- In het hoofdmenu, Sensor Format kiezen
- Gewenste instelling kiezen (35 mm, APS-C)

Het ingestelde sensorformaat wordt in de kopregel weergegeven.

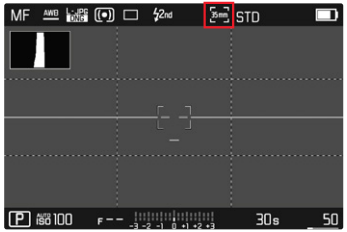

Aanwijzing

- Bij plaatsing van een voor APS-C ontwikkeld objectief wordt de instelling automatisch vastgelegd op APS-C.

BESTANDSFORMAAT

Het JPG-formaat JPG en het standaard 'onbewerkte gegevens'-formaat DNG ('digital negative') staan ter beschikking. Beide kunnen zowel afzonderlijk als samen worden gebruikt.
Fabrieksinstelling: DNG + JPG

- In het hoofdmenu, Photo File Format kiezen
- Gewenst formaat kiezen
  (DNG, DNG + JPG, JPG)

Aanwijzingen

- Voor de ongecomprimeerde opslag van onbewerkte opnamegegevens wordt het gestandaardiseerde formaat DNG (digital negative) gebruikt.
- Bij gelijktijdige opslag van de beeldgegevens als DNG en JPG wordt voor het JPG-bestand de voor het JPG-formaat ingestelde resolutie gebruikt.
- Het DNG-formaat werkt, onafhankelijk van de JPG-instelling, altijd met de hoogste resolutie.
- Het op de monitor getoonde, resterende aantal opnamen verandert niet noodzakelijkerwijs na elke opname. Dit hangt van het object af; zeer fijne structuren resulteren in een grotere hoeveelheid gegevens, homogene vlakken in een kleinere hoeveelheid.

JPG-INSTELLINGEN

De in deze paragraaf beschreven functies en instellingen hebben alleen betrekking op opnamen met het JPG-formaat.

RESOLUTIE

Als u het JPG-formaat hebt geselecteerd, kunt u nog uit drie verschillende opnameresoluties (aantal pixels) kiezen. Beschikbaar: L-JPG, M-JPG, S-JPG. U kunt deze aanpassen aan het gebruiksdoel van de opnamen, resp. de capaciteit van de geplaatste geheugenkaart. De resolutie hangt ook af van het ingestelde sensorformaat. Het ingestelde sensorformaat wordt in de kopregel weergegeven.

Resolutie	Sensorformaat	
	35 mm	APS-C
L-JPG	47 MP	20 MP
M-JPG	24 MP	10 MP
S-JPG	12 MP	5 MP

Fabrieksinstelling: L-JPG

- In het hoofdmenu, JPG Settings kiezen
- JPG Resolution kiezen
- Gewenste resolutie kiezen
  (L-JPG (47 MP / 20 MP), M-JPG (24 MP / 10 MP), S-JPG (12 MP / 5 MP))

RUISONDERDRUKKING

In de digitale fotografie wordt het optreden van verkeerde beeldpunten, die zowel wit als rood, blauw en groen kunnen zijn, als ruis aangeduid. Ook bij gebruik van hogere gevoeligheden blijft ruis gelukkig meestal verwaarloosbaar klein. Bij de productie van JPG-beeldbestanden maakt ruisonderdrukking in principe echter wezenlijk deel uit van de gegevensverwerking. Aangezien zij anderzijds ook effect heeft op de scherpte-weergave, kunt u deze ruisonderdrukking ten opzichte van de standaard instelling naar wens verzwakken of versterken.
Fabrieksinstelling: Low

- In het hoofdmenu, JPG Settings kiezen
- Noise Reduction kiezen
- Gewenste instelling kiezen
  (Low, Medium, High)

BEELDEIGENSCHAPPEN

Een van de vele voordelen van digitale fotografie is de zeer eenvoudige wijziging van elementaire beeldeigenschappen. Daartoe kunt u reeds vóór de opnamen contrast, scherpte en kleurverzadiging beïnvloeden.

CONTRAST

Het contrast, d.w.z. het verschil tussen lichte en donkere partijen, bepaalt of een beeld eerder 'mat' of 'briljant' overkomt. Daarom kan het contrast door het vergroten of verkleinen van dit verschil worden beïnvloed, dat wil zeggen: door de lichtere of donkerder weergave van lichte en donkere partijen.

SCHERPTE

De scherpe indruk van een beeld wordt sterk bepaald door de scherpte aan de zijkanten, d.w.z. hoe klein het overgangsgebied van licht naar donker aan de randen van het beeld is. Door het vergroten of verkleinen van dit gebied kan dus ook de indruk van scherpte worden gewijzigd.

KLEURVERZADIGING

De verzadiging bepaalt bij kleurenfoto's of de kleuren op het beeld wat 'fletser' en pastelkleurig of meer 'knallend' en intensief overkomen. Terwijl lichtomstandigheden en weersgesteldheid (nevelig/helder) voor de opname een gegeven zijn, kan hierdoor de weergave worden beïnvloed.

KLEUREN-PROFIEL

U kunt kiezen uit drie vooraf gedefinieerde profielen voor kleuropname:
Fabrieksinstelling: Standard

- STD Standard
- VIV Vivid
- NAT Natural

- In het hoofdmenu, JPG Settings kiezen
- Film Style kiezen
- Gewenste profiel kiezen

ZWART/WIT-PROFIEL

U kunt kiezen uit twee vooraf gedefinieerde profielen voor zwart/wit-opname:

- BW Monochrome
- BW HC Monochrome High Contrast

- In het hoofdmenu, JPG Settings kiezen
- Film Style kiezen
- Gewenste profiel kiezen

FOTOPROFIELEN INDIVIDUALISEREN

Bovendien kunt u voor ieder profiel afzonderlijk de waarden voor contrast, scherpte en verzadiging (verzadiging uitsluitend bij kleuropnamen) aanpassen.

- In het hoofdmenu, JPG Settings kiezen
- Film Style kiezen
- Film Style Settings kiezen
- Gewenste profiel kiezen
- Contrast/Sharpness/Saturation kiezen
- Gewenste niveau kiezen

GEHEUGENKAARTMANAGEMENT

Als twee geheugenkaarten zijn geplaatst, kunt u de gegevens op verschillende manieren opslaan.

- DNG + JPG op SD1 = SD2 (Backup)
- DNG + JPG op SD1 = SD2 (Standaard)
- DNG op SD1 / JPG op SD2 (Gescheiden)

SD1 = SD2 (Backup)	Alle bestanden worden zowel op SD1 als op SD2 opgeslagen. Eén van de kaarten dient dus als Backup.
SD1 + SD2 (Standaard)	Bestanden worden eerst op SD1 opgeslagen, tot deze vol is. Daarna worden de bestanden op SD2 opgeslagen.
SD1 / SD2 (Gescheiden)	Bestanden worden gescheiden indelingsformaat: JPG-bestanden worden op SD1, DNG-bestanden op SD2 opgeslagen.

Op het statusscherm duidt een pictogram de gekozen instelling aan.
Fabrieksinstelling: SD1+SD2

- In het hoofdmenu, Storage Options kiezen
- Gewenste instelling kiezen (SD1=SD2, SD1+SD2, SD1/SD2)

RUISONDERDRUKKING BIJ LANGDURIGE BELICHTING

Bij de toepassing van hoge gevoeligheden, en vooral bij gelijkmatig donkere vlakken, wordt beeldruis merkbaar. Ter reductie van dit storende verschijnsel maakt de camera automatisch na opnamen met langere sluitertijden en hoge ISO-waarden een tweede 'zwartopname' (met gesloten sluiter). De bij deze parallel-opname gemeten ruis wordt dan rekenkundig van het eigenlijke opnamerecord 'afgetrokken'. Dienovereenkomstig verschijnt in zulke gevallen als aanwijzing de melding Noise reduction in progress samen met een overeenkomstige tijdvermelding. Bij langdurige belichtingen moet rekening worden gehouden met deze verdubbeling van de 'belichtings'-tijd. De camera mag intussen niet worden uitgeschakeld.
Fabrieksinstelling: On

- Im hoofdmenu Long exposure noise reduction kiezen
- On/Off kiezen

SLUITERTYPE

De Leica SL2 heeft zowel een mechanische sluiter als een zuiver elektronische sluiterfunctie. De elektronische sluiter vergroot het beschikbare sluiterbereik en werkt absoluut geruisloos, wat in veel werkomgevingen belangrijk is.
Fabrieksinstelling: Hybrid

- In het hoofdmenu, Shutter Type kiezen
- Gewenste instelling kiezen
  (Mechanical, Electronic, Hybrid)

Mechanical	Uitsluitend de mechanische sluiter wordt gebruikt. Werkbereik: 30 min – 1/8000 s
Electronic	Uitsluitend de elektronische sluiterfunctie wordt gebruikt. Werkbereik: 1 s - 1/40000 s
Hybrid	Als er kortere sluitertijden nodig zijn dan met de mechanische sluiter mogelijk is, wordt de elektronische sluiterfunctie ingeschakeld. Werkbereik: 30 min – 1/8000 s + 1/8000 s - 1/40000

HOOGTE-BREEDTEVERHOUDING

Naast de basisverhouding hoogte/breedte (3:2) kunt u ook andere verhoudingen kiezen (bijvoorbeeld 1:1). De weergave toont dan het betreffende gedeelte. Opnamen in het JPG-formaat worden ook met de bijbehorende hoogte-breedteverhouding opgeslagen. DNG-opnamen hebben altijd het feitelijke sensorformaat (3:2), de ingestelde hoogte-breedteverhouding dient hier uitsluitend de beeldcompositie. In de weergavemodus worden DNG-opnamen voorzien van horizontale of verticale hulplijnen, die het bij de opname weergegeven gedeelte aanduiden.
Fabrieksinstelling: 3:2

- In het hoofdmenu, Photo Aspect Ratio kiezen
- Gewenste instelling kiezen
  (3:2, 7:5, 4:3, 1:1, 3:1, 16:9)

BEELDSTABILISATIE

Hoe slechter het licht voor opnamen, hoe langer zijn de voor een correcte belichting benodigde sluitertijden. De optische beeldstabilisatie helpt om door beweging veroorzaakte onscherpe beelden te vermijden.
Fabrieksinstelling: On

- In het hoofdmenu, Image Stabilization kiezen
- On/Off kiezen

RICHTING VAN DE STABILISERING INSTELLEN

Bij panorama-opnamen kan het beter zijn slechts bewegingen in bepaalde richtingen te corrigeren.
Fabrieksinstelling: Normal

Normaal	Camerabewegingen in alle richtingen (horizontaal, verticaal, roterend) worden automatisch gecorrigeerd.
Automatisch	Bij zwenken wordt de richting automatisch herkend en worden in de panoramarichting orthogonale bewegingen gecorrigeerd.
Verticaal zwenken	Uitsluitend horizontale bewegingen worden gecorrigeerd.
Horizontaal zwenken	Uitsluitend verticale bewegingen worden gecorrigeerd.

- In het hoofdmenu Panning Mode kiezen
- Gewenste instelling kiezen
  (Normal, Auto Panning, Vertical Panning, Horizontal Panning)

AF-HULPFUNCTIES

AF-HULPLICHT

Het ingebouwde AF-hulplicht verbetert het bereik van het AF-systeem in omstandigheden met weinig licht. Als de functie geactiveerd is en deze omstandigheden optreden, gaat dit licht aan zodra de meting wordt verricht.
Fabrieksinstelling: On

- In het hoofdmenu Camera Settings kiezen
- AF Assist Lamp kiezen
- On/Off kiezen

Aanwijzingen

- Het AF-hulplicht heeft een bereik van ongeveer 5 m.
- Het AF-hulplicht dooft automatisch als de afstandsmeting succesvol was (AF-meetveld groen) of mislukte (AF-meetveld rood).

AKOESTISCHE AF-BEVESTIGING

Het is mogelijk de succesvolle afstandsmeting in de AF-modus te laten bevestigen door een akoestisch signaal.
Fabrieksinstelling: Off

- In het hoofdmenu Camera Settings kiezen
- Acoustic Signal kiezen
- AF Confirmation kiezen
- On kiezen
- Volume kiezen
- Low/High kiezen

OPNAME-BASISINSTELLINGEN (VIDEO)

De in dit hoofdstuk beschreven instellingen gelden uitsluitend voor het opnemen van video's. Daarom zijn ze onderdeel van het Video-menu en moeten dientengevolge altijd vanuit de videomodus worden opgeroepen en ingesteld (zie het hoofdstuk 'Camerabediening' in de paragraaf 'Menubediening'). Gelijknamige menupunten in het foto-menu staan daar los van.

SENSORFORMAAT

U kunt de beeldinformatie van de gehele 35 mm-sensor gebruiken, of slechts een gedeelte ervan, dat overeenkomt met het APS-C-formaat. Dit is bijvoorbeeld handig als er maar een beperkte hoeveelheid geheugenruimte beschikbaar is, of een voor APS-C ontwikkeld objectief wordt gebruikt.
Fabrieksinstelling: 35 mm

- In het hoofdmenu, Sensor Format kiezen
- Gewenste instelling kiezen
  (35 mm, APS-C)

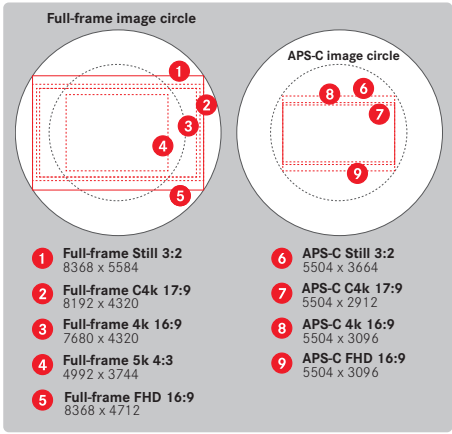

Aanwijzing

- Bij plaatsing van een voor APS-C ontwikkeld objectief wordt de instelling automatisch vastgelegd op APS-C.

BESTANDSFORMAAT

Video's kunt u opnemen in de bestandsformaten MOV of MP4. Afhankelijk van het bestandsformaat kunt u verschillende combinaties uit resolutie en beeldsnelheid instellen. De instelling vindt gescheiden plaats. Daardoor kunt u bijvoorbeeld voor het MOV-formaat de combinatie C4K/29.97 fps kiezen en voor het MP4-formaat de combinatie FHD/59.94 fps. Als u een ander bestandsformaat kiest, worden de bijbehorende videoformaat-instellingen automatisch opgeroepen.

Aanwijzing

- In het statusscherm kunt u een ander bestandsformaat kiezen, zonder dat u (opnieuw) andere instellingen hoeft te realiseren.

VIDEOFORMAAT

U kunt de volgende combinaties uit resolutie en beeldsnelheid realiseren:

Beeldsnelheid	Resoluties (bestandsformaat)			
	5K	C4K	4K	FHD
23,98 b/s	MOV	MOV	MOV + MP4	MOV + MP4
25 b/s	MOV	MOV	MOV + MP4	MOV + MP4
29,97 b/s	MOV	MOV	MOV + MP4	MOV + MP4
50 b/s		MOV	MOV + MP4	MOV + MP4
59,94 b/s		MOV	MOV + MP4	MOV + MP4
100 b/s				MOV + MP4
120 b/s				MOV + MP4
150 b/s				MOV + MP4
180 b/s				MOV + MP4

BESCHIKBARE RESOLUTIES

U kunt kiezen uit maximaal vier verschillende resoluties met de daarvan afgeleide hoogte-breedteverhoudingen (afhankelijk van het bestandsformaat van het opgeslagen beeldmateriaal).

Sensorformaat	Bestandsformaat	Beschikbare resoluties	
35 mm	MOV	5K	4992 x 3744
		C4K	4096 x 2160
	MOV + MP4	4K	3840 x 2160
		Full HD	1920 x 1080
APS-C	MOV	C4K	4096 x 2160
	MOV + MP4	4K	3840 x 2160
		Full HD	1920 x 1080

BESCHIKBARE BEELDSNELHEDEN

Afhankelijk van de gekozen resolutie kunt u kiezen uit negen verschillende beeldsnelheden tussen 23,98 b/s en 180 b/s. Met beeldsnelheden tussen 100 b/s tot 180 b/s kunt u tijdloep-opnamen van verschillende snelheid maken.

VIDEOFORMAAT INSTELLEN

Fabrieksinstelling: bestandsformaat MP4, resolutie FHD, beeldsnelheid 59,94 b/s

MOV

- In het hoofdmenu, Video Format / Resolution kiezen
- MOV kiezen
- Gewenste resolutie kiezen
  (5K, C4K, 4K, Full HD)
- Gewenste beeldsnelheid kiezen

MP4

- In het hoofdmenu, Video Format / Resolution kiezen
- MP4 kiezen
- Gewenste combinatie van resolutie en beeldsnelheid kiezen

Aanwijzing

- De lijst met beschikbare resoluties in de camera bevat meer informatie, bijvoorbeeld over videocompressie.

BEELDEIGENSCHAPPEN

Ook voor video-opnamen kunt u de beeldeigenschappen licht veranderen. Daartoe kunt u reeds vóór de opnamen contrast, scherpte en kleurverzadiging beïnvloeden.

VIDEOPROFIELEN

U kunt kiezen uit drie vooraf gedefinieerde profielen voor kleuropname:

- STD Standard
- VIV Vivid
- NAT Natural

Bovendien bestaan er twee profielen voor zwart/wit-opnamen:

- BW Monochrome
- BW HC Monochrome High Contrast

- In het hoofdmenu, Video Style kiezen
- Gewenste profiel kiezen

VIDEOPROFIELEN INDIVIDUALISEREN

Bovendien kunt u voor ieder profiel afzonderlijk de waarden voor contrast, scherpte en verzadiging (verzadiging uitsluitend bij kleuropnamen) aanpassen.

- In het hoofdmenu, Video Style kiezen
- Video Style Settings kiezen
- Gewenste profiel kiezen
- Contrast/Sharpness/Saturation kiezen
- Gewenste niveau kiezen
  (–2, –1, 0, +1, +2)

MICROFOON

U kunt de gevoeligheid van de ingebouwde microfoon instellen. Fabrieksinstelling: 0 dB

- In het hoofdmenu, Video Settings kiezen
- Microphone Gain kiezen
- Gewenste niveau kiezen
  (Off, +6 dB, +5 dB, +4 dB, +3 dB, +2 dB, +1 dB, 0 dB, –1 dB, –2 dB, –3 dB, –4 dB, –5 dB, –6 dB, –7 dB, –8 dB, –9 dB, –10 dB, –11 dB, –12 dB)

Aanwijzingen

- Zowel de autofocus-functie als de handmatige afstandsinstelling genereren geluiden die opgenomen worden.
- Bij instelling op Off vindt geen audioregistratie plaats. Als indicatie daarvan verandert het pictogram van het opnameniveau in .

WINDGERUIS-REDUCTIE

De windgeruis-reductie kunt u voor de interne en externe microfoon afzonderlijk instellen.

INTERNE MICROFOON

Fabrieksinstelling: Low

- In het hoofdmenu, Video Settings kiezen
- Wind Elimination kiezen
- Internal Microphone kiezen
- Gewenste instelling kiezen
  (Low, High, Off)

EXTERNE MICROFOON

Fabrieksinstelling: Off

- In het hoofdmenu, Video Settings kiezen
- Wind Elimination kiezen
- External Microphone kiezen
- Gewenste instelling kiezen
  (Low, High, Off)

TIJDCODE

De tijdcode is een record dat parallel aan de beeld- en geluidgegevens wordt opgeslagen. Hij maakt de toewijzing van beeld- en geluidssignalen op het juiste tijdstip mogelijk, ook na de montage, respectievelijk na een latere, afzonderlijke bewerking. U kunt tijdcode-modus en starttijd kiezen.

TIJDCODE-MODUS

Bij actieve tijdcode-instelling worden tijdgegevens in de metagegevens van het opgenomen videobestand geschreven.
Fabrieksinstelling: Off

Off	De tijdmeting begint bij iedere opname bij 00:00:00.00.
Free Run	De tijd loopt continu door, onafhankelijk van het feit of er op dit moment een opname wordt gemaakt of niet.
Rec Run	De tijd loopt uitsluitend tijdens een opname. De tijd stopt bij het beëindigen van de opname en loopt weer verder bij de volgende opname.

In het hoofdmenu, Video Settings kiezen

- Time Code kiezen
- Mode kiezen
- Gewenste instelling kiezen
  (Off, Free Run, Rec Run)

STARTTIJD

U kunt de starttijd terugstellen of handmatig op een bepaalde waarde instellen, bijvoorbeeld als u met meerdere camera's opnamen maakt. Bovendien is het mogelijk als tijdcode de in de camera ingestelde kloktijd te gebruiken.

- In het hoofdmenu, Video Settings kiezen
- Time Code kiezen
- Start Time kiezen
- Gewenste instelling kiezen
  (Reset Timecode, Manual, Camera Time)

Bij selectie van Manual kunt u de gewenste starttijd in de indeling uur:minuut:seconde:frame instellen.

VIDEO-GAMMA

U kunt video-gamma ook instellen op HLG en L-Log, of helemaal deactiveren.

Off	Optimalisering voor een met alle monitoren / TV-apparaten compatibele weergave volgens de BT.709 norm.
HLG	Optimalisering voor apparaten die HDR ondersteunen en voor UHD-TV-apparaten.
L-Log	Optimalisering voor professionele nabewerking zoals kleurovergangen.

Fabrieksinstelling: Low

- In het hoofdmenu, Video Settings kiezen
- Video Gamma kiezen
- Gewenste instelling kiezen
  (Off, HLG, L-Log)

SCHERPTE EN VERZADIGING EINSTELLEN

Bovendien kunt u voor HLG scherpte en verzadiging en voor L-Log de scherpte afzonderlijk instellen. Fabrieksinstelling is in alle gevallen een gemiddelde waarde 0.

HLG

- In het hoofdmenu, Video Settings kiezen
- Video Gamma kiezen
- Settings kiezen
- HLG kiezen
- Sharpness resp. Saturation kiezen
- Gewenste instelling kiezen
  (-2, -1, 0, +1, +2)

L-LOG

- In het hoofdmenu, Video Settings kiezen
- Video Gamma kiezen
- Settings kiezen
- L-Log kiezen
- Sharpness kiezen
- Gewenste instelling kiezen
  (-2, -1, 0, +1, +2)

VIDEO-STABILISATIE

Bij video-opnames staat (naast de optische stabilisering door navenant uitgeruste lenzen) een daarvan onafhankelijke digitale stabiliseringfunctie ter beschikking die met iedere lens kan worden gebruikt. Deze functie is bijzonder handig bij gebruik van objectieven zonder OIS-functie.
Fabrieksinstelling: On

- In het hoofdmenu, Image Stabilization kiezen
- On/Off kiezen

Aanwijzing

- De functie Panning Mode is in de videomodus vast ingesteld op Normal. Camerabewegingen in alle richtingen (horizontaal, verticaal, roterend) worden automatisch gecorrigeerd.

HDMI-UITVOER

De HDMI-uitvoer kan met of zonder geluid plaatsvinden.
Fabrieksinstelling: With Audio

- In het hoofdmenu, HDMI Output kiezen
- Gewenste instelling kiezen
  (With Audio, Without Audio)

Aanwijzing

- De uitvoer met geluid kan zeer kleine vertragingen met zich meebrengen. Om dit te vermijden (bijvoorbeeld als voor de opname met een externe recorder HDMI Live View nodig is), is de instelling Without Audio handig.

VIDEO-HULPFUNCTIES

AF-HULPLICHT

Het AF-hulplicht kan in video-opnamen storend zichtbaar zijn, en daarom blijft hij in de video-opnamemodus altijd zonder functie, onafhankelijk van de instelling van AF Assist Lamp.

AKOESTISCHE AF-BEVESTIGING

Het is mogelijk de succesvolle afstandsmeting in de AF-modus te laten bevestigen door een akoestisch signaal.

- In het hoofdmenu Camera Settings kiezen
- Acoustic Signal kiezen
- AF Confirmation kiezen
- On kiezen
- Volume kiezen
- Low/High kiezen

Aanwijzing

- Het signaal verschijnt uitsluitend bij scherpstellen vóór een opname, niet tijdens de lopende opname.

VIDEO-HULPWEERGAVEN

WEERGAVE HOOGTE-BREEDTEVERHOUDING

De hoogte-breedteverhouding van de feitelijke opname is afhankelijk van de ingestelde resolutie (zie pagina 96). Maar het is mogelijk gekleurde hulplijnen ter indicatie van andere hoogte-breedteverhoudingen (bijvoorbeeld 4:3) in te voegen. Er kunnen meerdere hulplijnen tegelijk aanwezig zijn. In de fabrieksinstelling worden geen hulplijnen weergegeven.

- In het hoofdmenu, Video Aspect Ratio kiezen
- Gewenste instelling kiezen

  (1.33:1 (4:3), 1.66:1 (5:3), 1.78:1 (16:9), 1.85:1 (37:20), 2.35:1, 2.40:1)
- On/Off kiezen

Aanwijzingen

- De indelingsgrenzen van een bredere hoogte-breedteverhouding (dan die van de opgenomen video) worden aangeduid door horizontale groene lijnen, die, die smaller zijn, door verticale rode lijnen.
- De hulplijnen zijn voorzien van tekst met de betreffende hoogte-breedteverhouding.

SAFETY AREA

Bij de weergave kan afhankelijk van het gebruikte weergave-apparaat een klein deel van de beeldranden afgesneden zijn. Daarom is het mogelijk een 'Safety Area' van gewenste breedte te laten weergeven. In het beeld verschijnt dan een overeenkomstig groot kader rond het gewenste beeldgedeelte. Er kunnen meerdere kaders tegelijk aanwezig zijn. In de fabrieksinstelling worden geen kaders weergegeven.

- In het hoofdmenu, Video Safety Area kiezen
- Gewenste instelling kiezen

  (80%, 90%, 92.5%, 95%)
- On/Off kiezen

OPNAMEMODUS (FOTO)

De in dit hoofdstuk beschreven instellingen gelden uitsluitend voor het fotogedeelte. Daarom zijn ze onderdeel van het Foto-menu en moeten dientengevolge altijd vanuit de fotomodus worden opgeroepen en ingesteld (zie het hoofdstuk 'Camerabediening' in de paragraaf 'Menubediening'). Gelijknamige menupunten in het Video-menu staan daar los van.

Gegevens over de opname verschijnen zowel in het top-display als op het monitorbeeld (EVF). Voor de instelling van het aanzicht, zie pagina 103. Details over de weergaven vindt u in het hoofdstuk 'Weergaven'.

DRIVE MODE

De hieronder beschreven functies en instelmogelijkheden hebben in principe betrekking op het opnemen van afzonderlijke beelden. Naast de afzonderlijke opnamen biedt de Leica SL2 echter nog een aantal andere standen. Aanwijzingen over hun werkwijze en instelmogelijkheden vindt u in de betreffende hoofdstukken.

- In het hoofdmenu, Drive Mode kiezen
- Gewenste functievarianten kiezen

Mode	Instelmogelijkheden / varianten
Afzonderlijke opnamen	Single
Serieopname (zie pagina 131)	Snelheid: – Continuous – Low Speed – Continuous – Medium Speed – Continuous – High Speed – Continuous – Very High Speed
Zelfontspanner (zie pagina 135)	Wachttijd: – Self Timer 2 s – Self Timer 12 s
Intervalopname (zie pagina 132)	Number of Frames Interval tussen de opnamen (Interval) Wachttijd (Countdown)
Belichtingsreeks (zie pagina 134)	Number of Frames (3 of 5) EV Steps Exposure Compensation

AFSTANDSINSTELLING (SCHERPSTELLEN)

Met de Leica SL2 kan de afstandsinstelling zowel automatisch als handmatig gebeuren. Bij het fotograferen met autofocus zijn 3 modi en 4 meetmethoden beschikbaar. Bij gebruik van MF-objectieven is uitsluitend de handmatige instelling mogelijk.

FOTOGRAFEREN MET AF

- Gewenste AF-modus kiezen (zie pag. 103)
- Eventueel AF-meetveld positioneren
- Ontspanner aantikken, en zodanig ingedrukt houden
  - De afstandsinstelling wordt eenmaal (AFs) respectievelijk continu (AFc) verricht.
  - Bij geslaagde meting: AF-meetveld groen.
  - Als de meting niet is geslaagd: AF-meetveld rood.
  - Alternatief kunnen afstandsinstelling en / of belichtingsinstelling met de joystick worden gerealiseerd en worden opgeslagen (meetwaardeopslag, zie pagina 128)
- De opname maken

FOTOGRAFEREN MET MF

- Als focusmodus MF kiezen (zie pag. 111)
- Scherpstellen met de afstandsinstelring
- De opname maken

Meer informatie daartoe vindt u in de volgende hoofdstukken.

AUTOFOCUS-MODI

De volgende AF-modi zijn beschikbaar: AFs, AFc en Intelligent AF. De actieve AF-modus wordt in de kopregel weergegeven.
Fabrieksinstelling: Intelligent AF

- In het hoofdmenu, Focusing kiezen
- Focus Mode kiezen
- Gewenste instelling kiezen
  (Intelligent AF, AFs, AFc)

INTELLIGENT AF

Geschikt voor alle onderwerpen. De camera kiest automatisch tussen AFs en AFc.

AFs (afzonderlijk)

Geschikt voor onderwerpen zonder of met slechts zeer geringe beweging. De afstandsinstelling wordt slechts eenmaal verricht en blijft dan opgeslagen, zolang de ontspanner aan het drukpunt wordt gehouden. Dat geld ook als het AF-meetveld op een ander onderwerp wordt gericht.
(ontspanning uitsluitend bij geslaagde scherpstelling)

AFc (continuous)

Geschikt voor bewegende onderwerpen. De afstandsinstelling wordt continu aangepast aan het onderwerp in het AF-meetveld, zolang de ontspanner aan het eerste drukpunt wordt gehouden.
(resolutie altijd mogelijk)

AUTOFOCUS-MEETMETHODEN

Voor de afstandsmeting zijn in de AF-modus verschillende meetmethoden beschikbaar. Succesvol scherpstellen wordt weergegeven door een groen meetveld, mislukt en beëindigd scherpstellen door een rood meetveld.
Fabrieksinstelling: Multi-Field

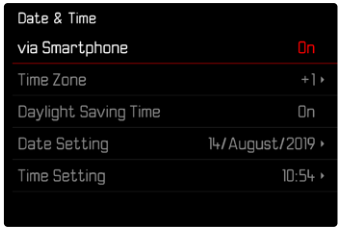

- In het hoofdmenu, Focusing kiezen
- AF Mode kiezen
- Gewenste instelling kiezen
  (Multi-Field, Spot, Field, Zone, Tracking, Face/Body Detection)

Aanwijzing

- De afstandsinstelling door middel van AF kan mislukken:
  - Als de afstand tot het beoogde onderwerp te groot is (in de macromodus) of te klein is
  - Als het onderwerp onvoldoende verlicht is

MULTI-VELD

Meerdere meetvelden worden volautomatisch gerealiseerd. Deze functie is zeer geschikt voor snapshots.

SPOT/VELD

Beide methoden detecteren alleen delen van het onderwerp in de betreffende AF-meetvelden. De meetsegmenten zijn gemarkeerd met een klein kader (veld-meting) respectievelijk een kruis (spot-meting). Dankzij het extreem kleine meetbereik van de spotmeting kan het op zeer kleine details in het onderwerp worden gericht.
Het iets grotere meetbereik van de veld-meting is minder gevoelig bij het richten, maar zorgt nog steeds voor een selectieve meting.
Deze meetmethoden kunnen ook worden gebruikt voor opnamereeksen waarbij het deel van het onderwerp dat scherp moet zijn zich steeds op dezelfde, niet-centrale positie in beeld bevindt.
Daartoe kunt u het AF-meetveld naar een andere locatie verplaatsen.

- Beweeg de joystick in de gewenste richting

of

- Monitor op een willekeurige plaats kort aanraken
  (Bij actieve touch-AF)

Aanwijzingen

- In beide gevallen blijven de meetvelden, ook bij gewijzigde meetmethode en na het uitschakelen van de camera, op hun eerder bepaalde posities.
- Bij combinatie van de methode belichtingsmeting Spot met de AF-meetmethoden Spot en Field vindt een koppeling van de meetvelden plaats. De belichtingsmeting vindt dan plaats op de door het AF-meetveld voorgestelde plaats, ook als deze wordt verplaatst.

ZONE

Bij deze meetmethode worden onderwerp-uitsnedes met samenhangende groep van 5 x 5 velden opgenomen. Het combineert een bepaalde mate van momentane geschiktheid met de mogelijkheid om doelbewust op grotere motieven te richten.

Als de instelling is voltooid, worden de meetvelden weergegeven, waarin onderwerpdelen scherp worden afgebeeld.

VOLGEN

Deze variant van de veld-meting helpt bij het vastleggen van bewegende onderwerpen. Er wordt continu scherpgesteld op het onderwerp onder het meetveld, nadat het eenmaal werd 'vastgelegd'.

- Meetveld op gewenst motief richten
  (door de camera te zwenken of het meetveld te verplaatsen)
- Ontspanner aantikken, en zodanig ingedrukt houden

of

- Joystick indrukken en ingedrukt houden
  (indien de functie AF-L of AF-L + AE-L is toegewezen, zie pagina128)
  - Er wordt scherpgesteld op het onderwerp.
- Camera naar gewenste uitsnede zwenken
  - Het meetveld 'volgt' het opgeslagen onderwerp en er wordt continu scherpgesteld op het onderwerp.

Aanwijzing

- Deze meetmethode stelt continu scherp, ook wanneer als AF-modus AFs werd ingesteld.

STARTPOSITIE BIJ VOLGEN

Fabrieksinstelling: Center
U kunt vastleggen op welke positie het volgen moet starten.

Center	Beeldschermmidden
Last Position	Eindpositie van de laatste keer volgen Voorbeeld: Een auto rijdt van links naar rechts door het beeld. De opname vindt plaats aan de rechter beeldrand. De volgende meting start aan de rechter beeldrand.
Recall	Beginpositie na de laatste keer volgen Voorbeeld: Een auto rijdt van links naar rechts door het beeld. De opname vindt plaats aan de rechter beeldrand. De volgende meting start aan de linker beeldrand.

- In het hoofdmenu, Focusing kiezen
- AF Setup kiezen
- AF Tracking Start Position kiezen
- Gewenste instelling kiezen
  (Last Position, Recall, Center)

PERSONENHERKENNING (GEZICHTSHERKENNING)

De personenherkenning is een uitbreiding van de gezichtsherkenning. Daarbij worden naast biometrische patronen van gezichten deze ook van het lichaam herkend en gebruikt voor het scherpstellen. Zo kan een eenmaal opgemeten persoon continu worden gevolgd, ook als het gezicht korte tijd niet is te zien. Speciaal bij meerdere personen in het beeld verhindert deze functie daardoor ook beter abusievelijke 'sprongen' naar andere gezichten.

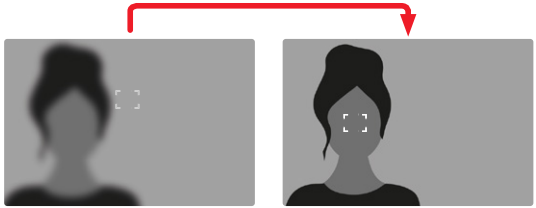

AF-INSTELLINGEN

AF-PROFIELEN

Met de AF-profielen kan het gedrag van de autofocus optimaal worden aangepast aan het soort onderwerp. Ze bepalen hoe gevoelig de autofocus reageert op veranderingen van het onderwerp.

Er zijn vier gedefinieerde AF-profielen:

AF-profiel	Typische situaties
Children / Pets	Normale bewegingen
Team sports	Snelle, onvoorzienbare richtingsverandering
Runner	Constante bewegingen
Wildlife	Plotseling opduiken, en van richting veranderen

Deze profielen hebben ieder drie parameters: Depth Sensitivity, Field Movement en Shift in Direction.

hogere waarden:	lagere waarden:
Depth Sensitivity	
Veranderingen bij de afstand tot het onderwerp worden onmiddellijk onderkend	de aanpassing vindt licht vertraagd plaats, om abusievelijk focussprongen te vermijden, als bijvoorbeeld een object kortstondig vóór het onderwerp voorbijschiet
Field Movement	
bij een beweging vanuit het actieve focusveld gaat de camera zo snel mogelijk naar het volgende focusveld	geleidelijke overgang naar belendende focusvelden, om fouten door lichte bewegingen te vermijden
Shift in Direction	
bij plotselinge veranderingen van de beweging van het onderwerp past de focus zich onmiddellijk aan	stabielere focussering bij gelijkmatige bewegingen

ACTIEF PROFIEL OPROEPEN

- In het hoofdmenu, Focusing kiezen
- AF Setup kiezen
- AF Profiles kiezen

ANDERE ACTIEF PROFIEL KIEZEN

- Actief profiel oproepen
- Joystick / duimwieltje indrukken
  - Het momenteel gekozen profiel wordt veranderlijk gemarkeerd door rode letters en twee kleine witte driehoeken aan beide kanten.
- Joystick naar links/rechts drukken

of

- Duimwieltje draaien

ACTIEF PROFIEL AANPASSEN

- Actief profiel oproepen
- Gewenste parameter kiezen
- Joystick / duimwieltje indrukken
- Gewenste waarde instellen.

ACTIEF PROFIEL TERUGZETTEN

- Actief profiel oproepen
- Joystick naar rechts drukken
- Joystick / duimwieltje indrukken

VOORAF SCHERPSTELLEN

Bij geactiveerde functie verricht de camera nog vóór de eigenlijke scherpstelling een directe continue diepte-mapping. Daardoor worden de mogelijke scherpstelpunten van een scène reeds vooraf gedefinieerd. Hiermee werkt de autofocus een stuk sneller.
Het vooraf scherpstellen is compatibel met alle AF-modi en AF-meetmethoden.
Fabrieksinstelling: On

- In het hoofdmenu, Focusing kiezen
- AF Setup kiezen
- Pre Focus kiezen
- On/Off kiezen

AF-SNELINSTELLING

De AF-snelinstelling biedt de volgende functies:

- snel een andere AF-meetmethode kiezen
- De meetveldgrootte bij veldmeting veranderen

Het zoekerbeeld blijft tijdens de instelling meestal zichtbaar.

AF-SNELINSTELLING OPROEPEN

▸ Monitor lang aanraken
- Alle hulpweergaven verdwijnen.
- Als de meetmethode Field is ingesteld, verschijnen aan twee hoeken van het meetveld rode driehoeken.

GROOTTE VAN HET AF-MEETVELD VERANDEREN

(uitsluitend Field)

▸ Duimwieltje draaien

of

▸ Knijpen of uit elkaar trekken
- U kunt de grootte van het AF-meetveld in drie stappen instellen.

Aanwijzing

- U kunt de AF-snelinstelling uitsluitend oproepen als de functie Touch AF actief is (zie pagina 78).

ANDERE AF-MEETMETHODE KIEZEN

▸ Voorste instelwiel draaien
- Aan de onderste beeldschermrand verschijnt een balken-menu.

▸ Gewenste meetmethode kiezen
- U kunt de instelling ook realiseren met het voorste instelwiel.
- De instelling wordt na ongeveer 3 s automatisch overgenomen, het balken-menu verdwijnt.

AF-HULPFUNCTIES

VERGROTING IN DE AF-MODUS

Voor een beter beoordeling van de instellingen kunt u de vergroting onafhankelijk van de scherpstelling oproepen.
Daartoe moet u de functie Vergroting aan een FN-knop toewijzen (zie pagina 65).

Om de functie aan een FN-knop toe te wijzen

- Zie pagina 65

Om de vergroting op te roepen

- FN-knop indrukken
  - Er verschijnt een vergroot beeldsnede. De lengte ervan richt zich naar de positie van het AF-meetveld.
  - De rechthoek binnen het kader aan de rechterkant toont de huidige vergroting en de plaats van de getoonde uitsnede.
  - De vergroting start bij de tweede van de drie vergrotingstrappen.

Om de vergrotingstrap aan te passen

- Duimwieltje/voorste instelwiel draaien

Om de situatie van de uitsnede te veranderen

- Door het verwijderen de locatie van de uitsnede bij vergrote afbeelding willekeurig verschuiven

of

- Beweeg de joystick in de gewenste richting

Om de vergroting te beëindigen

- Ontspanner aantikken

Aanwijzing

- De vergroting blijft actief tot aan de beëindiging.

AF-HULPLICHT

Het ingebouwde AF-hulplicht verbetert het bereik van het AF-systeem in omstandigheden met weinig licht. Als de functie geactiveerd is en deze omstandigheden optreden, gaat dit licht aan zodra de meting wordt verricht.
Voor de instelling, zie pagina 93.

AKOESTISCHE AF-BEVESTIGING

Het is mogelijk de succesvolle afstandsmeting in de AF-modus te laten bevestigen door een akoestisch signaal (zie pag. 93).

HANDMATIGE SCHERPSTELLING (MF)

Bij bepaalde onderwerpen en situaties kan handmatige scherpstelling voordeel hebben boven het werken met autofocus.

- als dezelfde instelling voor meer opnamen wordt gebruikt
- als het opslaan van meetwaarden lastiger zou zijn
- als voor landschappen de instelling op oneindig moet blijven staan
- als door slechte (= zeer donkere lichtomstandigheden) de AF niet of nauwelijks functioneert

- In het hoofdmenu, Focusing kiezen
- Focus Mode kiezen
- MF kiezen

- Afstandsinstelring draaien tot het gewenste deel van het onderwerp scherp wordt afgebeeld

MF-INSTELLINGEN*

Fabrieksinstelling: On
U kunt de snelheid van de MF-instelling aanpassen. Bij een instelling op 90° wordt bijvoorbeeld het gehele focusbereik bij 1/4 verdraaiing van de afstandsinstelring doorlopen. Bij een instelling op 360° is een gehele verdraaiing nodig. Kleinere hoeken maken snellere, grotere hoeken preciezere aanpassing mogelijk.

- In het hoofdmenu, Focusing kiezen
- MF Setup kiezen
- Gewenste instelling kiezen
  (Standard MF, 90°, 120°, 150°, 180°, 210°, 240°, 270°, 300°, 330°, 360°, Maximum)

* Deze functie is beschikbaar bij de firmware-update 2020. Geregistreerde gebruikers worden automatisch geïnformeerd over updates, zie pagina 12 en pagina 191. Wijziging voorbehouden.

MF-HULPFUNCTIES

Voor de handmatige afstandsmeting zijn de volgende hulpfuncties beschikbaar.

FOCUS PEAKING

Bij deze hulpfunctie worden de randen van scherp ingestelde onderwerpdelen met kleur geaccentueerd.

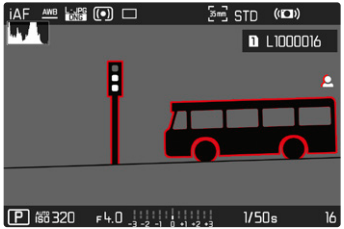

Bij actieve Focus Peaking verschijnt rechts in het beeld met vermelding van de gebruikte kleuren. U kunt de kleur van de markering instellen. Ook kunt u de gevoeligheid aanpassen. De activering van deze functie wordt geregeld via de info-profielen (zie pagina 80).

Aanwijzing

- De markering van scherp afgebeelde onderwerpdelen werkt op onderwerpcontrast; dat wil zeggen: op licht/donker-verschillen. Daardoor kunnen ook onderwerpdelen met hoog contrast verkeerd worden gemarkeerd, hoewel ze niet scherp zijn ingesteld.

VERGROTING IN DE MF-MODUS

Hoe groter de details van het onderwerp op de monitor worden afgebeeld, des te beter kan hun scherpte worden beoordeeld, en des te nauwkeuriger kunt u de scherpte instellen.
Deze functie kunt u bij handmatige scherpstelling automatisch activeren of onafhankelijk daarvan oproepen.

OPROEP MET DE AFSTANDSINSTELRING

Bij het verdraaien van de afstandsinstelring wordt automatisch een beeldfragment vergroot weergegeven.

- In het hoofdmenu, Focusing kiezen
- Focus Assist kiezen
- Auto Magnification kiezen
- On kiezen
- Afstandsinstelring verdraaien
  - Er verschijnt een vergroot beelduitsnede. De lengte ervan richt zich naar de positie van het AF-meetveld.
  - De rechthoek binnen het kader aan de rechterkant toont de huidige vergroting en de plaats van de getoonde uitsnede.
  - De vergroting start bij de eerste van de drie vergrotingstrappen.

Om de vergrotingstrap aan te passen

- Duimwieltje/voorste instelwiel draaien

Om de situatie van de uitsnede te veranderen

- Door het verwijderen de locatie van de uitsnede bij vergrote afbeelding willekeurig verschuiven

of

- Beweeg de joystick in de gewenste richting

Om de vergroting te beëindigen

- Ontspanner aantikken

of

- Vergroting verkleinen, tot het volledige aanzicht weer verschijnt

Aanwijzing

- Circa 5 s na de laatste draai van de afstandsinstelring wordt de vergroting automatisch opgeheven.

OPROEP MET FN-KNOP/JOYSTICK

U kunt de functie toewijzen aan een FN-knop of de joystick.

Om de functie aan een FN-knop toe te wijzen

- Zie pagina 65

Om de functie aan een joystick toe te wijzen

- In het hoofdmenu, Customize Control kiezen
- Joystick kiezen
- Magnification kiezen

Om de vergroting op te roepen

- FN-knop/joystick indrukken
  - Er verschijnt een vergroot beeldsuitsnede. De lengte ervan richt zich naar de positie van het AF-meetveld.
  - De rechthoek binnen het kader aan de rechterkant toont de huidige vergroting en de plaats van de getoonde uitsnede.
  - De vergroting start bij de tweede van de drie vergrotingstrappen.

Om de vergrotingstrap aan te passen

- Duimwieltje/voorste instelwiel draaien

Om de situatie van de uitsnede te veranderen

- Door het verwijderen de locatie van de uitsnede bij vergrote afbeelding willekeurig verschuiven

of

- Beweeg de joystick in de gewenste richting

Om de vergroting te beëindigen

- Ontspanner aantikken

Aanwijzing

- De vergroting blijft actief tot aan de beëindiging.

AFSTANDSWEERGAVE

Bij handmatig scherpstellen worden in het top-display afstandsgegevens weergegeven.

- Focusmodus MF: als de ontspanner wordt aangetikt
- Focusmodus AF: als bij continu aangetikte ontspanner de afstandsinstelring wordt gedraaid

De maateenheid van de weergave (m of ft) kunt u kiezen, zie pagina 71.

IN DE MF-MODUS AUTOFOCUS GEBRUIKEN

Desgewenst kunt u met de joystick een automatisch scherpstellen verrichten. Als AF-modi zijn AFs en AFc beschikbaar.
Bovendien kan tegelijk een belichtingsmeting en -opslag plaatsvinden (zie pagina 128).

- In het hoofdmenu, Customize Control kiezen
- Joystick kiezen
- MF Mode kiezen
- Gewenste instelling kiezen
  (AFs, AFs + AE-L, AFc, AFc + AE-L)

Bij ingedrukte joystick zijn de meetfuncties afhankelijk van de instelling als volgt verdeeld:

Menu-instelling	Joystick	Ontspanner
AFs + AE-L AFc + AE-L	Belichting en scherpte	–
AFs AFc	Scherpte	Belichting

- Gewenste onderwerp scherpstellen
- Joystick indrukken en ingedrukt houden
  - Meting en opslag vinden plaats.
- Eventueel verdere opslag van meetwaarden met de ontspanner verrichten
- Definitief beeldfragment bepalen
- De opname maken

ISO-FILMGEVOELIGHEID

De ISO-instelling heeft een bereik van ISO 50 tot ISO 50000, wat de aanpassing aan de betreffende situaties mogelijk maakt.
Bij handmatige belichtingsinstelling biedt dit meer ruimte voor het gebruik van de gewenste sluitertijd/diafragmacombinatie. Binnen de automatische instelling biedt het de mogelijkheid prioriteiten vast te leggen, bijvoorbeeld om creatieve redenen.
Fabrieksinstelling: Auto ISO

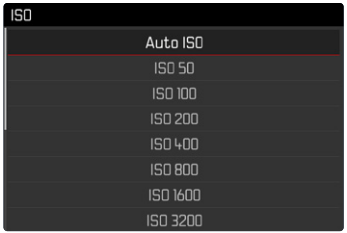

VASTE ISO-WAARDEN

In 11 trappen kunt u waarden tussen ISO 50 en ISO 50000 kiezen.

- In het hoofdmenu, ISO kiezen
- Gewenste instelling kiezen
  (ISO 50, ISO 100, ISO 200, ISO 400, ISO 800, ISO 1600, ISO 3200, ISO 6400, ISO 12500, ISO 25000, ISO 50000)

Aanwijzing

- In het bijzonder bij hoge ISO-waarden en latere beeldbewerking en vooral in grotere gebieden van uniforme helderheid van het onderwerp kan er ruis zichtbaar worden, alsmede verticale en horizontale strepen.

AUTOMATISCHE INSTELLING

De gevoeligheid wordt automatisch aangepast aan het omgevingslicht, respectievelijk de gekozen sluitertijd-/diafragmacombinatie. In combinatie met de tijdautomaat wordt hierdoor het bereik van de automatische belichtingsregeling uitgebreid.

- In het hoofdmenu, ISO kiezen
- Auto ISO kiezen

INSTELBEREIKEN BEGRENZEN

U kunt een maximale ISO-waarde instellen, om het bereik van de automatische instelling te begrenzen (Maximum ISO). Bovendien kunt u ook een maximale belichtingstijd instellen. Hiertoe zijn de automatische instellingen en vaste langste sluitertijden tussen 1/2 s en 1/2000 s beschikbaar.
Voor de fotografie met flits zijn afzonderlijke instellingen mogelijk.

ISO-WAARDE BEGRENZEN

Fabrieksinstelling: 6400

- In het hoofdmenu, Auto ISO Settings kiezen
- Maximum ISO kiezen
- Gewenste waarde kiezen
  (100, 200, 400, 800, 1600, 3200, 6400, 12500, 25000, 50000)

SLUITERTIJD BEGRENZEN

Fabrieksinstelling: Auto

- In het hoofdmenu, Auto ISO Settings kiezen
- Shutter Speed Limit kiezen
- Gewenste waarde kiezen
  (Auto, 1/2000, 1/1000, 1/500, 1/250, 1/125, 1/60, 1/30, 1/15, 1/8, 1/4, 1/2)

ISO-WAARDE BEGRENZEN (FLITS)

- In het hoofdmenu, Auto ISO Settings kiezen
- Maximum ISO with Flash kiezen
- Gewenste waarde kiezen
  (100, 200, 400, 800, 1600, 3200, 6400, 12500, 25000, 50000)

SLUITERTIJD BEGRENZEN (FLITS)

Fabrieksinstelling: 1/15

- In het hoofdmenu, Auto ISO Settings kiezen
- Shutter Speed Limit with Flash kiezen
- Gewenste waarde kiezen
  (Auto, 1/250, 1/125, 1/60, 1/30, 1/15, 1/8, 1/4, 1/2)

FLOATING ISO

Deze functie vult Auto ISO aan. Met veel zoomobjectieven verandert de lichtsterkte bij veranderingen van de brandpuntsafstand. Floating ISO past in deze situatie de gevoeligheid in fijne stappen aan, en zorgt er tegelijkertijd voor dat in de (half-) automatische belichtingsmodi de gekozen instellingen van diafragmawaarde en sluitertijd constant blijven. Zo kunnen met name bij video-opnamen zichtbare helderheidssprongen worden vermeden.

Fabrieksinstelling: On

- In het hoofdmenu, Floating ISO kiezen
- On kiezen

Aanwijzing

- Floating ISO kan uitsluitend werken als de oorspronkelijke ISO-instelling speelruimte voor verandering toelaat; dat wil zeggen: niet zonder dat reeds de hoogste / laagste ISO-instelling wordt gebruikt. Als dat het geval is, wordt het waarschuwingsteken Floating ISO weergegeven.

WITBALANS

In de digitale fotografie zorgt de witbalans voor een neutrale kleurweergave bij elk licht. De kleur die als wit moet worden weergegeven, wordt vooraf in de camera ingesteld.
Daartoe zijn vier mogelijkheden beschikbaar:

- automatische regeling
- vaste voorinstellingen
- handmatige instelling door meting
- direct instellen van de kleurtemperatuur

Fabrieksinstelling: Auto

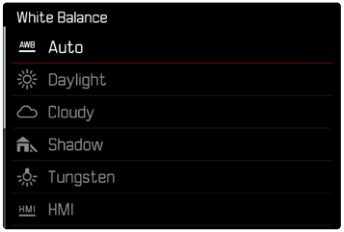

AUTOMATISCHE REGELING / VASTE INSTELLINGEN

- Auto: voor automatische regeling, die in de meeste situaties neutrale resultaten levert
- Verschillende vaste voorinstellingen voor de meest optredende lichtbronnen:

Daylight	voor buitenopnamen bij zonneschijn
Cloudy	voor buitenopnamen bij bewolkte hemel
Shadow	voor buitenopnamen met het belangrijkste onderwerp in de schaduw
Tungsten	voor binnenopnamen met (voornamelijk) licht van gloeilampen
HMI	voor foto's binnenshuis met (voornamelijk) licht van metaalhalidelampen
Fluorescent (warm)	voor binnenopnamen met (voornamelijk) licht van tl-buizen met warme lichtkleur
Fluorescent (cool)	voor binnenopnamen met (voornamelijk) licht van tl-buizen met koele lichtkleur
Flash	voor opnamen met flitsapparaat

- In het hoofdmenu, White Balance kiezen
- Gewenste instelling kiezen

HANDMATIGE INSTELLING DOOR METING

(Graycard/LV Graycard Live View)

De variant Graycard is het meest geschikt voor motieven waarop een neutraal grijs of zuiver wit bereik duidelijk is te herkennen. Als dat niet het geval is, of wanneer de meting vanwege een buiten het midden liggend detail plaatsvindt, is LV Graycard Live View meer geschikt.

Aanwijzing

- Een waarde die op deze wijze is bepaald, blijft zo lang opgeslagen, d.w.z. wordt voor alle volgende opnamen gebruikt, tot er een nieuwe meting wordt verricht of een andere instelling van de witbalans wordt geselecteerd.

GRAYCARD

Deze meetvariant meet alle tinten in het meetveld en berekent daaruit een gemiddelde grijswaarde.

- In het hoofdmenu, White Balance kiezen
- Graycard kiezen
  - Op de monitor verschijnt:
    - de afbeelding op basis van de automatische witbalans-instelling
    - een kader in het beeldmiddelpunt

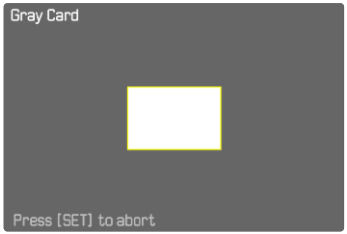

- Het meetveld op een wit of neutraal grijs vlak richten
  - Het monitorbeeld verandert dynamisch op basis van het referentievlak in het kader.

Om de meting te verrichten

- De opname maken

of

- Joystick / duimwieltje indrukken
  - De meting wordt verricht.

Om de meting af te breken

- **FN**-knop (25) indrukken

GRAUKARTE LIVE VIEW

Deze meetvariant meet uitsluitend de met het meetveld afgepaste kleurtint en berekent daaruit de grijswaarde.

- In het hoofdmenu, White Balance kiezen
- Lv Graycard Live View kiezen
  - Op de monitor verschijnt:
    - de afbeelding op basis van de automatische witbalans-instelling
    - een kruis in het beeldmiddelpunt

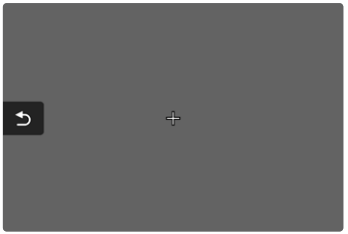

- Het meetveld op een wit of neutraal grijs vlak richten

Om het meetveld te verplaatsen

- Beweeg de joystick in de gewenste richting

Om de meting te verrichten

- De opname maken

of

- Joystick / duimwieltje indrukken
  - De meting wordt verricht

Om de meting af te breken

- **FN**-knop (25) indrukken

DIRECT INSTELLEN VAN DE KLEURTEMPERATUUR

Waarden tussen 2000 en 11.500 K (Kelvin) kunt u rechtstreeks instellen. Daarmee is een zeer groot gebied beschikbaar dat bijna alle in de praktijk voorkomende kleurtemperaturen dekt en waarbinnen u de kleurweergave zeer nauwkeurig aan de aanwezige lichtkleur en uw persoonlijke voorkeur kunt aanpassen.

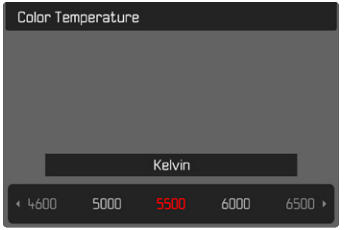

- In het hoofdmenu, White Balance kiezen
- Color Temperature kiezen
- Gewenste waarde kiezen

BELICHTING

De belichtingsinstelling vindt dynamisch plaats met de beide instelwieltjes. In principe regelt het duimwieltje het diafragma en het voorste instelwieltje de sluitertijd. Bij halfautomatische belichtingsinstelling dient het 'vrije' instelwieltje voor het snel gebruiken van de belichtingscorrectie. U kunt de toewijzing aanpassen, zie pagina 66.

U kunt de belichtingsinstellingen snel kiezen via het statusscherm.

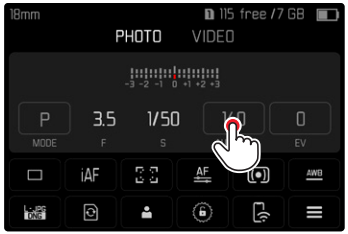

- Gewenste bedienveld kort aanraken
  - Het actieve bedienveld krijgt een rode achtergrond.
  - In plaats van de lichtschaal verschijnt een instelband. Een punt markeert de actuele instelling. Boven het punt wordt de actuele instelling weergegeven.
- De instelband op de gewenste plaats kort aanraken of de punt naar de gewenste locatie slepen

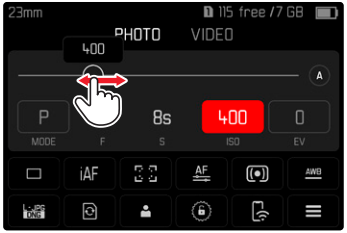

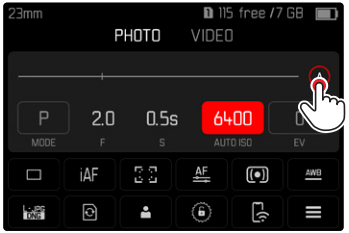

BELICHTINGSMEETMETHODEN

Kiesbare methoden zijn spot-meting, centrum-georiënteerde meting en meerveldsmeting.
Fabrieksinstelling: Multi-Field

- In het hoofdmenu, Exposure Metering kiezen
- Gewenste meetmethode kiezen (Spot, Center-Weighted, Multi-Field)
  - De ingestelde meetmethode wordt weergegeven in de kopregel van het monitorbeeld.

Aanwijzingen

- De belichtingsgegevens (ISO-waarde, diafragma, sluitertijd en lichtschaal met belichtingscorrectie-schaal) helpen bij het bepalen van de voor een correcte belichting vereiste instellingen.
- De belangrijkste indicaties (ISO-waarde, diafragma en sluitertijd) verschijnen ook in het top-display.

SPOT-METING – ⊡

Deze meetmethode is uitsluitend geconcentreerd op een klein bereik. Bij combinatie van de methode belichtingsmeting Spot met de AF-meetmethoden Spot en Field vindt een koppeling van de meetvelden plaats. De belichtingsmeting vindt dan plaats op de door het AF-meetveld voorgestelde plaats, ook als deze wordt verplaatst.

CENTRUM-GEORIËNTEERDE METING – ◯

Deze methode houdt rekening met het hele beeldveld. De in het midden geregistreerde onderwerpen bepalen veel sterker dan de randgebieden de berekening van de belichtingswaarde.

MULTI-VELD-METING – ◎

Deze meetmethode baseert op de registratie van meerdere meetwaarden. Ze worden in een algoritme berekend die aan de situatie is aangepast, wat resulteert in een belichtingswaarde die is afgestemd op de passende weergave van het veronderstelde hoofdonderwerp.

BELICHTINGSMODI

Voor de optimale aanpassing aan het betreffende onderwerp of de gewenste beeldvorming beschikt de Leica over vier modi:

- Programma-automaat (**P**)
- Tijdautomaat (**A**)
- Diafragma-automaat (**S**)
- Handmatige instelling (**M**)

MODUS KIEZEN

Met behulp van het duimwieltje

▸ Duimwieltje indrukken
  - De actuele modus verschijnt in het top-display. In de monitor krijgt de huidige modus een rode markering.

▸ Duimwieltje draaien om de gewenste modus te kiezen
  - In het top-display en in de monitor wordt de modusweergave navenant veranderd. De modi kunnen door draaien in beide richtingen worden bereikt.
  - Circa 2 s na de laatste draai van het duimwieltje wordt de geselecteerde modus automatisch ingesteld.

Om de geselecteerde modus onmiddellijk in te stellen

▸ Duimwieltje / joystick indrukken

of

▸ Ontspanner aantikken

Via het statusscherm

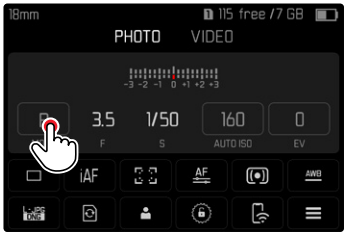

▸ Bedienveld kort aanraken

▸ Gewenste belichtingsmodus kort aanraken

Aanwijzing

- Bij gebruik van objectieven met diafragmaring (bijvoorbeeld Leica M-objectieven) beschikt u uitsluitend over de belichtingsmodi **A** (Tijdautomaat) en **M** (Handmatige instelling). Als diafragmawaarde wordt in dergelijke gevallen F0.0 weergegeven.

VOLAUTOMATISCHE BELICHTINGSINSTELLING - P

PROGRAMMA-AUTOMAAT - P

De programma-automaat is voor snel, volautomatisch fotograferen. De belichting wordt geregeld door automatische aanpassing van de sluitertijd en het diafragma.

- Modus **P** kiezen (zie pag. 123)
- Ontspanner aantikken, en zodanig ingedrukt houden
  - Aan de onderste beeldschermrand ziet u de belichtingsgegevens. Onder andere de automatisch ingestelde combinatie van diafragma-instelling en sluitertijd:
  - Alle anderen eventueel zichtbare weergaven van de infobalk worden uitgeschakeld.
- De opname maken

of

- Het automatisch ingestelde stel waarden aanpassen

DE VASTGELEGDE SLUITERTIJD/DIAFRAGMA-COMBINATIES WIJZIGEN (SHIFT)

Het wijzigen van de vastgelegde waarden m.b.v. de shift-optie combineert de betrouwbaarheid en snelheid van de volautomatische belichtingsregeling met de mogelijkheid te allen tijde de door de camera gekozen tijd/diafragma-combinatie naar eigen wens te kunnen variëren. De totale belichting, d.w.z. de helderheid van het beeld, blijft daarbij ongewijzigd. Kortere sluitertijden zijn bijvoorbeeld geschikt voor sportopnamen, langere brengen grotere scherptediepte, bijvoorbeeld voor landschapsopnamen.

- Duimwieltje naar links / rechts draaien

  (rechts = grotere scherptediepte bij langere sluitertijden, links = kortere sluitertijden bij kleinere scherptediepte)
  - Verschoven waardenparen zijn gekenmerkt door een sterretje naast de P. In het top-display gebeurt de markering door de overgang van **P** naar **Ps**.

Aanwijzingen

- Om een correcte belichting te verzekeren, is het aanpassingsbereik beperkt.

HALFAUTOMATISCHE BELICHTINGSINSTELLING - A/S

TIJDAUTOMAATMODUS - A

De tijdautomaat stuurt de belichting automatisch, aangepast aan het handmatige ingestelde diafragma. Deze is daarom bijzonder geschikt voor opnamen, waarbij de scherptediepte het beslissende beeldvormgevingselement is.
Met een navenant kleine diafragmawaarde kunt u het bereik van de scherptediepte verkleinen, bijvoorbeeld om bij een portret het scherp afgebeelde gezicht tegen een onbelangrijke of storende achtergrond 'vrij te laten'. Omgekeerd kunt u met een overeenkomstig grotere diafragmawaarde de scherptediepte verhogen om in een landschapsfoto alles, inclusief voorgrond en achtergrond, scherp weer te geven.

- Modus **A** kiezen (zie pag. 123)
- Gewenste diafragmawaarde instellen
- Ontspanner aantikken, en zodanig ingedrukt houden
  - Aan de onderste beeldschermrand ziet u de belichtingsgegevens. Onder andere de automatisch ingestelde combinatie van diafragma-instelling en sluitertijd:
  - Alle anderen eventueel zichtbare weergaven van de infobalk worden uitgeschakeld.
- De opname maken

DIAFRAGMA-AUTOMAAT - S

De diafragma-automaat regelt de belichting automatisch in overeenstemming met de handmatig vooraf ingestelde sluitertijd. Deze is daarom bijzonder geschikt voor opnamen van bewegende motieven, waarbij de scherpte van de afgebeelde beweging het beslissende beeldvormgevingselement is.
Met een desbetreffende korte sluitertijd kunt u bijv. ongewenste bewegingsonscherpte vermijden, d.w.z. uw motief 'bevriezen'. Omgekeerd kunt u met een overeenkomstige langere sluitertijd de dynamiek van de beweging door gerichte 'veegeffecten' tot uiting brengen.

- Modus **S** kiezen (zie pag. 123)
- Gewenste sluitertijd instellen
  - Aan de onderste beeldschermrand ziet u de belichtingsgegevens. Onder andere de automatisch ingestelde combinatie van diafragma-instelling en sluitertijd:
  - Alle anderen eventueel zichtbare weergaven van de infobalk worden uitgeschakeld.
- De opname maken

HANDMATIGE BELICHTINGSINSTELLING - M

De handmatige instelling van sluitertijd en diafragma is geschikt:
- om een speciale beeldwerking te realiseren die uitsluitend door een geheel voorbestemde belichting is te bereiken
- om bij meerdere opnamen met verschillende fragmenten een absoluut identieke belichting te kunnen garanderen

▸ Modus **M** kiezen (zie pagina 123)
▸ Ontspanner aantikken, en zodanig ingedrukt houden
  - Aan de onderste beeldschermrand ziet u de belichtingsgegevens.
  - Alle anderen eventueel zichtbare weergaven van de infobalk worden uitgeschakeld.
▸ Gewenste belichting instellen
  - De belichtingsregeling vindt plaats met behulp van de lichtschaal.
▸ De opname maken

Weergave van de lichtschaal:

-3 -2 -1 0 +1 +2 +3	correcte belichting
-3 -2 -1 0 +1 +2 +3 -3 -2 -1 0 +1 +2 +3	Onder- respectievelijk overbelichting rond de weergegeven maat
-3 -2 -1 0 +1 +2 +3 -3 -2 -1 0 +1 +2 +3	Onder-, respectievelijk overbelichting met meer dan ±3 EV (Exposure Value = belichtingswaarde)

Aanwijzing
- Als in menuoptie Exposure Preview P-A-S-M is geselecteerd, geeft het monitorbeeld een belichtingssimulatie weer (nadat een belichtingsmeting is verricht, zie pagina 127).

LANGDURIGE BELICHTING

In de modi **S** en **M** maakt de Leica SL2 sluitertijden tot 30 minuten mogelijk.
Bij langere sluitertijden dan 1 s wordt na het ontspannen in de weergave de resterende belichtingstijd in seconden teruggeteld. Bij de toepassing van hoge gevoeligheden, en vooral bij gelijkmatig donkere vlakken, wordt beeldruis merkbaar. Ter reductie van dit storende verschijnsel maakt de camera automatisch na opnamen met langere sluitertijden en hoge ISO-waarden een tweede 'zwartopname' (met gesloten sluiter). De bij deze parallel-opname gemeten ruis wordt dan rekenkundig van het eigenlijke opnamerecord 'afgetrokken'. Dienovereenkomstig verschijnt in zulke gevallen als aanwijzing de melding Noise reduction in progress samen met een overeenkomstige tijdvermelding. Bij langdurige belichtingen moet rekening worden gehouden met deze verdubbeling van de 'belichtings'-tijd. De camera mag intussen niet worden uitgeschakeld.

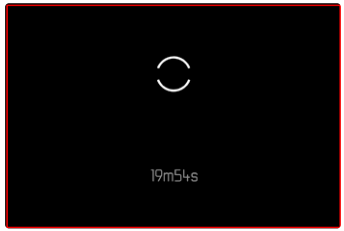

BELICHTINGSREGELING (FUNCTIES BIJ AUTOMATISCHE BELICHTING)

BELICHTINGSVOORVERTONING

Bij aangetikt gehouden ontspanner toont de helderheid van het monitorbeeld de effecten van de gekozen belichtingsinstellingen. Hiermee is vóór de opname een beoordeling en controle van het beeldeffect mogelijk dat die optreedt bij de betreffende belichtingsinstelling. Dit geldt zolang de helderheid van het onderwerp en de ingestelde belichting geen te lage of hoge helderheidswaarden opleveren.

U kunt deze functie deactiveren voor de handmatige belichtingsinstelling (**M**).

Fabrieksinstelling: P-A-S-M

- In het hoofdmenu, Exposure Preview kiezen
- P-A-S (uitsluitend bij programma-, tijd- en diafragma-automaat) of P-A-S-M (ook bij handmatige instelling) selecteren

Aanwijzingen

- Afhankelijk van de hierboven beschreven instellingen kan bij bepaalde lichtomstandigheden de helderheid van het monitorbeeld afwijken van de helderheid van de werkelijke opnamen. Met name bij langdurige belichtingen van donkere onderwerpen lijkt het monitorbeeld duidelijk donkerder dan de (correct belichte) opname.
- De belichtings-voorvertoning verschijnt ook als de belichtingsmeting is verricht met een ander bedienelement (bijvoorbeeld met de joystick bij functietoewijzing met AE-L).

MEETWAARDEOPSLAG

Vaak worden belangrijke delen van het onderwerp om vormgevende redenen uit het midden geplaatst en soms zijn ze lichter of donkerder dan gemiddeld. De centrum-georiënteerde meting en de spotmeting registreren in principe een gedeelte in het centrum van het beeld en zijn op een gemiddelde grijswaarde geijkt. In dergelijke gevallen is het mogelijk de meetwaardeopslag, eerst het hoofdonderwerp te meten en de betreffende instellingen vast te houden tot u definitief het beeldfragment hebt bepaald.
Bij gebruik van een autofocus-modus geldt hetzelfde voor de scherpstelling (AF-L).

Normaal gesproken worden beide opslagbewerkingen (scherpstelling en belichting) gelijktijdig met de ontspanner gerealiseerd. U kunt de opslagfuncties echter ook verdelen over de ontspanner en de joystick, of beide door de joystick laten verrichten. De functies omvatten altijd instelling en opslag.

AF-L (AUTO FOCUS LOCK)

De camera slaat de afstandsinstelling op. Zo kan bij vastgezette afstandsinstelling eenvoudig het beeldfragment worden veranderd.

AE-L (AUTO EXPOSURE LOCK)

De camera slaat de belichtingswaarde op. Onafhankelijk van de belichting kunt u de scherpstelling dus naar een ander onderwerp verplaatsen.

AF-L + AE-L

Met deze optie onthoudt de camera bij ingedrukte joystick de belichtingswaarde en de afstandsinstelling.

Aanwijzingen

- Een meetwaardeopslag is in combinatie met multiveldmeting niet zinvol, omdat in dat geval de specifieke registratie van een enkel deel van het onderwerp niet mogelijk is.
- Een wijziging van de diafragma-instelling nadat de meetwaardeopslag, heeft geen aanpassing van de sluitertijd tot gevolg en zou tot een foutieve belichting leiden.

DE MEETWAARDEN OPSLAAN IN DE AF-MODUS

Bij ingedrukte joystick zijn de meetfuncties afhankelijk van de instelling als volgt verdeeld:

Menu-instelling	Joystick	Ontspanner
AF-L + AE-L	Belichting en scherpte	–
AF-L	Scherpte	Belichting
AE-L	Belichting	Scherpte

Bij niet-ingedrukte joystick slaat de ontspanner beide meetwaarden op.

Door middel van de ontspanner

- Het belangrijke onderwerpdeel of bij vervanging een vergelijkbaar detail visiren
- Ontspanner aantikken, en zodanig ingedrukt houden
  - Meting en opslag vinden plaats.
- Definitief beeldfragment bepalen
- De opname maken

Door middel van een joystick

- In het hoofdmenu, Customize Control kiezen
- Joystick kiezen
- AF Mode kiezen
- Gewenste instelling kiezen
- Joystick indrukken en ingedrukt houden
  - Meting en opslag vinden plaats.
- Eventueel verdere opslag van meetwaarden met de ontspanner verrichten
- Definitief beeldfragment bepalen
- De opname maken

DE MEETWAARDEN OPSLAAN IN DE MF-MODUS

In de MF-modus omvat het opslaan van de meetwaarden met de ontspanner slechts de belichting. Maar u kunt de functie ook aan de joystick toewijzen.

Onafhankelijk van de instelling gebeurt het opslaan van de belichting met de ontspanner als de joystick niet wordt ingedrukt.

Door middel van de ontspanner

- Het belangrijke onderwerpdeel of bij vervanging een vergelijkbaar detail visiren
- Ontspanner aantikken, en zodanig ingedrukt houden
  - Meting en opslag vinden plaats.
- Definitief beeldfragment bepalen
- De opname maken

Door middel van een joystick

- In het hoofdmenu, Customize Control kiezen
- Joystick kiezen
- MF Mode kiezen
- AE-L kiezen
- Joystick indrukken en ingedrukt houden
  - Meting en opslag vinden plaats.
- Definitief beeldfragment bepalen
- De opname maken

BELICHTINGSCORRECTIE

Belichtingsmeters zijn op een gemiddelde grijswaarde geijkt die overeenkomt met de lichtsterkte van een normaal, dat wil zeggen gemiddeld, fotografisch onderwerp. Wanneer het gemeten detail van het onderwerp niet aan deze voorwaarden voldoet, kan een belichtingscorrectie worden uitgevoerd.
Vooral bij meerdere opnamen achter elkaar, bijvoorbeeld als om bepaalde redenen voor een serie opnamen bewust een iets krappere of ruimere belichting gewenst is, is een belichtingscorrectie een zeer handige functie: Eenmaal ingesteld blijft deze anders dan de meetwaardeopslag effectief totdat deze weer wordt gereset.
U kunt belichtingscorrectie in een gebied van ±3 EV instellen (EV: Exposure Value = belichtingswaarde). De beschikbare waarden zijn afhankelijk van de globale instelling EV Increment (zie pagina 79).

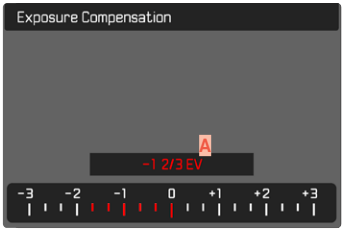

A Ingestelde correctiewaarde (markeringen bij 0 = uitgeschakeld)

- In het hoofdmenu, Exposure Compensation kiezen
  - Op de monitor verschijnt als submenu een schaalverdeling.
- Gewenste waarde op de schaal instellen
  - De ingestelde waarde wordt via de schaal weergegeven.
  - Tijdens het instellen kunt u de werking bekijken op het navenant donker of lichter wordende monitorbeeld.

Aanwijzingen

- In de drie (half-)automatische belichtingsmodi is deze functie toegewezen aan één van de instelwieltjes en daardoor zeer snel bereikbaar (zie pagina 66).
- De ingestelde belichtingscorrectie wordt aangegeven door een teken op de belichtingscorrectie-schaal in de voetregel (zie pagina 24).
- Voor de ingestelde correcties geldt - onafhankelijk van de wijze waarop ze oorspronkelijk zijn ingevoerd: Deze blijven zo lang geldig tot ze handmatig weer op 0 worden teruggezet. Dat wil zeggen: ook als de camera tussendoor uit- en weer ingeschakeld is geweest.
- Veranderingen van de instelling EV Increment (zie pag. 79) leiden tot annulering van een ingestelde correctie. Dat wil zeggen: in dergelijke gevallen wordt deze automatisch teruggezet op 0.

OPNAMEMODUS

SERIEOPNAME

In de fabrieksinstelling is de camera ingesteld op afzonderlijke opnamen (Single). Maar u kunt ook serieopnamen maken, bijvoorbeeld om een bewegingsproces in meerdere stappen vast te leggen.

- In het hoofdmenu, Drive Mode kiezen
- Gewenste instelling kiezen
  (Continuous – Low Speed, Continuous – Medium Speed, Continuous – High Speed, Continuous – Very High Speed)

Na de instelling worden serieopnamen gemaakt zolang u de ontspanner helemaal ingedrukt houdt (en de capaciteit van de geheugenkaart voldoende is).

Aanwijzingen

- Het wordt aanbevolen om bij het gebruik van deze functie de voorvertoningmodus (Auto Review) te deactiveren.
- De in de technische gegevens genoemde opnamen per seconde zijn gebaseerd op een standaardinstelling (ISO 200, JPG-formaat L-JPG). Met andere instellingen, respectievelijk afhankelijk van de beeldinhoud, White Balance-instelling en gebruikte geheugenkaart kan de frequentie daarvan afwijken.
- Onafhankelijk van het aantal opnamen in een serie, wordt in beide weergavemodi eerst de laatste foto van de serie getoond, respectievelijk tijdens het opslaan de laatste op de geheugenkaart reeds opgeslagen foto van de serie getoond.
- Serieopnamen met Continuous – High Speed vinden plaats met een frequentie van 10 b/s, zolang de sluitertijd 1/60 s of korter is.
- Serieopnamen met flits zijn niet mogelijk. Als de flitsfunctie toch is geactiveerd, wordt er slechts één opname gemaakt.
- Serieopnamen zijn niet mogelijk in combinatie met de zelfontspanner.
- Het buffergeheugen van de camera laat slechts een beperkt aantal serieopnamen toe met de gekozen opnamefrequentie. Als de capaciteitsgrens van het buffergeheugen is bereikt, wordt de opname frequentie verlaagd. Rechtsonder ziet u het resterende aantal opnamen.
- Continuous – Low Speed/Continuous – Medium Speed
  Met AFs, AFc, en MF, worden de belichtings- en witbalansinstellingen individueel bepaald voor elke enkele opname. Met AFs en AFc wordt het scherpstellen ook verricht.
- Continuous – High Speed/Continuous – Very High Speed:
  Met AFs, AFc en MF worden de belichting, scherpstelling en witbalans instellingen voor de eerste opname bepaald en gebruikt bij alle volgende opnamen.

INTERVALOPNAME

Met deze camera kunt u bewegingen over een langere periode in de vorm van intervalopnamen automatisch opnemen. Daarbij legt u het aantal opnamen, de afstanden tussen de opnamen, het aantal foto's en de starttijd van de serie vast.
De belichting- en scherpstel-instellingen verschillen niet van die voor normale opnamen, maar er moet rekening mee gehouden worden, dat de lichtomstandigheden zich evt. tijdens de afloop kunnen veranderen.

AANTAL OPNAMEN VASTLEGGEN

- In het hoofdmenu, Drive Mode kiezen
- Interval Shooting kiezen
- Number of Frames kiezen
- Gewenste waarde invoeren

AFSTANDEN TUSSEN DE OPNAMEN VASTLEGGEN

- In het hoofdmenu, Drive Mode kiezen
- Interval Shooting kiezen
- Interval kiezen
- Gewenste waarde invoeren

WACHTTIJD VASTLEGGEN

- In het hoofdmenu, Drive Mode kiezen
- Interval Shooting kiezen
- Countdown kiezen
- Gewenste waarde invoeren

Om te starten

- Ontspanner indrukken
  - Rechtsboven in het beeld ziet u de resterende tijd tot aan de volgende opname en diens nummer.
  - Tussen de opnamen gaat de monitor automatisch uit. Het aantikken van de ontspanner activeert de monitor weer tot net vóór de volgende opname.

Om een lopende opnameserie af te breken

- Joystick indrukken
  - En klein menu verschijnt.
- End kiezen

Aanwijzingen

- Het gebruik van de autofocus kan er bij intervalopnamen toe leiden dat niet in alle opname op hetzelfde onderwerp wordt scherpgesteld.
- Intervalopnamen over een langere periode op een koude locatie of op een locatie met hoge temperatuur en luchtvochtigheid kunnen eventueel leiden tot functiestoringen.
- Een intervalopname zal in de volgende situaties worden onderbroken of gestopt:
  - als de batterij leeg is
  - als de camera uitgeschakeld is

  Daarom wordt het aanbevolen ervoor te zorgen dat de batterij voldoende is geladen. Onder een bepaalde batterijcapaciteit verschijnt een bijbehorende waarschuwing.
- Als de intervalopname wordt onderbroken of wordt afgebroken, kunt u deze voortzetten door de camera uit te schakelen, batterij of geheugenkaart te verwisselen en dan de camera weer in te schakelen. Daarom verschijnt een bijbehorend vraag-beeldscherm wanneer de camera bij geactiveerde Interval Shooting-functie uit- en weer ingeschakeld wordt.
- De intervalfunctie blijft ook na een afloop van een complete serie, en na het uit- en inschakelen van de camera geactiveerd tot een ander opnametype (Drive Mode) wordt ingesteld.
- De intervalfunctie betekent niet dat de camera als bewakingstoestel geschikt is.
- Onafhankelijk van het aantal opnamen in een serie, wordt in beide weergavemodi eerst de laatste foto van de serie getoond, respectievelijk tijdens het opslaan de laatste op de geheugenkaart reeds opgeslagen foto van de serie getoond.
- Onder bepaalde omstandigheden kan het gebeuren dat de camera geen goede opname kan maken. Dat is bijvoorbeeld het geval als het scherpstellen mislukte. Dan wordt geen opname gemaakt en wordt de serie met het volgende interval voortgezet. In de weergave verschijnt dan de aanwijzing Some Frames are dropped.

BELICHTINGSREEKS

Veel aantrekkelijke onderwerpen zijn erg contrastrijk en hebben zowel zeer lichte als zeer donkere gebieden. Afhankelijk van het deel waarop u de belichting afstemt, kan het beeldeffect verschillend zijn. In zulke gevallen kunt u met behulp van de tijdautomaat met de automatische belichtingsreeks (bracketing) meerdere alternatieven met gestaffelde belichting en met verschillende sluitertijden maken. Daarna kan de geschiktste opname voor gebruik worden geselecteerd of met bewerkingssoftware een opname met zeer veel contrast worden gemaakt (HDR).

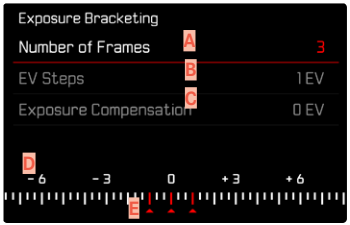

A Aantal opnamen
B Belichtingsverschil tussen de opnamen
C Belichtingscorrectie-instelling
D Lichtwaarde-schaalverdeling
E Rood gemarkeerde belichtingswaarden van de opnamen.
(Als tegelijkertijd een belichtingscorrectie is ingesteld, wordt de schaal met de bijbehorende waarde verschoven.)

U kunt het aantal opnamen kiezen (3 of 5 opnamen). Het onder EV Steps instelbare belichtingsverschil tussen de opnamen bedraagt maximaal 3 EV. De beschikbare waarden zijn afhankelijk van de globale instelling EV Increment (zie pagina 79).

- In het hoofdmenu, Drive Mode kiezen
- Exposure Bracketing kiezen
- In het submenu onder Number of Frames gewenste aantal opnames kiezen
- In het submenu onder EV Steps gewenste belichtingsverschil kiezen
- In het submenu onder Exposure Compensation gewenste belichtingscorrectie kiezen
  - De gemarkeerde belichtingswaarden zullen van locatie wisselen, afhankelijk van de betreffende instellingen. Bij een belichtingscorrectie verschuift ook de schaalverdeling.
  - De geselecteerde belichtingscorrectiewaarde geldt voor de gehele opnameserie.
- De opname maken

Aanwijzingen

- Als een belichtingsreeks is ingesteld, wordt dit in de monitor aangeduid met . Tijdens de opnamen kunt u de werking controleren aan de hand van het navenant donker of lichter wordende monitorbeeld.
- De stappen worden, afhankelijk van de belichtingsmodus, gerealiseerd door veranderingen van sluitertijd en / of diafragma:
  - Sluitertijd (**A**/**M**)
  - Diafragma (**S**)
  - Sluitertijd en diafragma (**P**)
- De volgorde van de opnamen: onderbelichting / correcte belichting / overbelichting
- Afhankelijk van de beschikbare sluitertijd/diafragma-combinatie kan het werkgebied van de automatische belichtingsreeks beperkt zijn.
- Bij automatische regeling van de ISO-gevoeligheid zal de gevoeligheid die door de camera automatisch voor de niet-gecorrigeerde opname is bepaald, ook voor alle andere opnamen van een serie worden toegepast; dat wil zeggen dat deze ISO-waarde tijdens een serie niet wordt veranderd. Dit kan er mogelijk toe leiden dat de langste onder Shutter Speed Limit ingestelde sluitertijd overschreden wordt.
- Afhankelijk van de uitgangs-sluitertijd kan het werkgebied van de automatische belichtingsserie beperkt zijn. Onafhankelijk daarvan wordt altijd het ingestelde aantal opnamen gemaakt. En kunnen er daarom meerdere opnamen van een reeks op dezelfde wijze belicht zijn.
- De functie blijft actief tot een andere functie wordt gekozen in het submenu Drive Mode, respectievelijk tot de camera uit en weer in wordt geschakeld. Als een andere functie wordt gekozen, vindt bij elke bediening van de ontspanner een volgende belichtingsserie plaats.

ZELFONTSPANNER

Met behulp van de zelfontspanner kunt u opnamen met een vooraf geselecteerde opname maken. In zulke gevallen is het raadzaam de camera op een statief te bevestigen.

- In het hoofdmenu, Self Timer kiezen
- Self Timer 2 s/Self Timer 12 s kiezen
- De opname maken
  - Op de monitor telt de resterende tijd tot aan het ontspannen af. Aan de voorkant van de camera geeft de knipperende zelfontspanner-LED het verstrijken van de wachttijd aan. De eerste 10 s knippert hij langzaam, de laatste 2 s snel.
  - Tijdens de zelfontspanner-wachttijd kunt u de opname altijd afbreken door de ontspanner aan te tikken. De betreffende instelling blijft daarbij behouden.

Aanwijzingen

- Tijdens zelfontspanning vindt instelling van de belichting niet plaats bij het drukpunt van de ontspanner, maar pas direct vóór de opname.
- De zelfontspanner-functie blijft actief, tot hij in het menu weer wordt uitgeschakeld of de camera wordt uitgeschakeld.
- Eerst wordt de belichtingsmeting uitgevoerd, in autofocus modus wordt scherp gesteld. Dan begint de vertragingstijd.

FOTOGRAFEREN MET FLITS

De camera bepaalt het benodigde flitsvermogen door het afgeven van één of meer meetflitsen vóór de eigenlijke opname. Onmiddellijk daarna, tijdens de belichting, wordt de hoofdflits geactiveerd.

GESCHIKTE FLITSAPPARATEN

De gehele in deze handleiding beschreven functieomvang inclusief TTL-flitsmeting is uitsluitend beschikbaar met Leica systeem-flitsapparaten zoals de SF 40. Andere flitsapparaten, die slechts één positief middencontact hebben, kunnen via de Leica SL2 best worden geactiveerd, maar niet geregeld. Bij gebruik van andere flitsapparaten kan een correcte werking niet worden gegarandeerd.

Aanwijzing

- Wanneer andere flitsapparaten worden gebruikt die niet speciaal op de camera zijn afgestemd en daarom de witbalans van de camera niet automatisch omschakelen, moet de instelling ϟWB Flash worden gebruikt.

Belangrijk

- Gebruik van niet-compatibele flitsapparaten op de Leica SL2 kan in het ergste geval leiden tot onherstelbare schade aan de camera en / of aan het flitsapparaat.

FLITSER PLAATSEN

- Camera en flitsapparaat uitschakelen
- Voet van het flitsapparaat geheel in de accessoireschoen schuiven en, indien aanwezig, met de klemmoer tegen ongewild eruit vallen beveiligen.
  - Dit is belangrijk omdat veranderingen in de positie in de accessoireschoen de contacten kunnen onderbreken en dus storingen kunnen veroorzaken.

FLITSAPPARAAT AFNEMEN

- Camera en flitsapparaat uitschakelen
- Flitsapparaat afnemen

FLITS-BELICHTINGSMETING (TTL-METING)

De door de camera geregelde, volautomatische flitsmodus is bij deze camera met de flitsapparaten (zie pag. 136) en in beide automatische modi (tijdautomaat en handmatige instelling) beschikbaar.
Bovendien kunt u met de camera met tijdautomaat en handmatige instelling gebruik maken van interessante vormgevende flitstechnieken, zoals flitssynchronisatie en het flitsen met langere sluitertijden dan de maximale synchronisatietijd.
Bovendien geeft de camera de ingestelde gevoeligheid door aan het flitsapparaat. Daarmee kan het flitsapparaat, voorzover het deze weergaven bezit en voorzover het op het objectief gekozen diafragma ook op het flitsapparaat is ingevoerd, zijn reikwijdte automatisch aangeven. De ISO-gevoeligheidsinstelling kan bij systeemcompatibele flitsers niet via de flitser zelf worden beïnvloed, omdat deze al door de camera wordt overgedragen.

INSTELLING AAN HET FLITSAPPARAAT

Modus	
TTL	Automatische regeling door de camera
A	Tijdautomaat
M	De flitsbelichting moet door instelling van een bijbehorende flitsstand op de door de camera bepaalde diafragma- en afstandswaarden worden afgestemd.

Het flitsapparaat moet voor de automatische regeling door de camera zijn ingesteld op de modus **TTL**.
Bij instelling op **A** worden boven- of ondergemiddeld heldere onderwerpen eventueel niet optimaal belicht.
Bij instelling op **M** moet de flitsbelichting door instelling van een bijbehorende deellicht-flitsstand op de door de camera bepaalde diafragma- en afstandswaarden worden afgestemd.

Aanwijzing

- Meer informatie over de flitsmodus in combinatie met andere, niet speciaal op deze camera afgestemde flitsapparaten, evenals de verschillende modi van de flitsapparaten, vindt u in de betreffende handleiding.

FLITSREGELING

De instellingen en functies die in de volgende hoofdstukken zijn beschreven, hebben alleen betrekking op deze camera en systeemcompatibele flitsapparaten.

SYNCHTRONISATIE-TIJDSTIP

De belichting van flitsopnamen vindt plaats met twee lichtbronnen:

- het aanwezige licht
- Het flitslicht

De uitsluitend of hoofdzakelijk door het flitslicht belichte delen van het onderwerp worden daarbij door de uitzonderlijk korte lichtimpuls bij correcte scherpstelling bijna altijd scherp weergegeven. Daarentegen worden alle andere motiefdelen in hetzelfde beeld met wisselende scherpte afgebeeld, die voldoende door het aanwezige licht zijn belicht, respectievelijk zelf oplichten. Of deze motiefdelen scherp of "vaag" worden weergegeven, respectievelijk hoe groot de "vaagheid" is, wordt door twee van elkaar afhankelijke factoren bepaald:

- de lengte van de sluitertijden
- de snelheid van de beweging van de motiefdelen of camera tijdens de opname

Hoe langer de sluitertijd respectievelijk hoe sneller de beweging is, hoe duidelijker beide elkaar overlappende beeldfragmenten verschillen.

Het gebruikelijke tijdstip van de flitsontsteking is aan het begin van de belichting (Start of Exp.), onmiddellijk nadat het eerste sluitergordijn het beeldvenster volledig heeft geopend. Dit kan tot schijnbare tegenstrijdigheden leiden, zoals bij de opname van de motorfiets, die door zijn eigen lichtsporen wordt ingehaald. Met deze camera kunt u kiezen uit de synchronisatie aan het einde van de belichting (End of Exp.), onmiddellijk voordat het tweede sluitergordijn weer begint het beeldvenster te sluiten. Het scherpe beeld geeft in dit geval het einde van de beweging weer. Deze flitstechniek verleent de foto een natuurlijkere indruk van beweging en dynamiek.
De functie is bij alle camera- en flitsapparaatinstellingen beschikbaar.
Fabrieksinstelling: End of Exp

- In het hoofdmenu Flash Settings kiezen
- Flash Sync kiezen
- Gewenste instelling kiezen
  (Start of Exp., End of Exp.)
  - Het ingestelde synchronisatie-tijdstip wordt in de kopregel weergegeven.

Aanwijzingen

- Gebruik geen synchroonkabel die langer is dan 3 m.
- Bij het flitsen met kortere sluitertijden is er, behalve bij snelle bewegingen, nauwelijks verschil tussen de beide flitstijdstippen.

FLITSBEREIK

Het nuttige flitsbereik is afhankelijk van de handmatig ingestelde ofwel door de camera geregelde diafragma- en gevoeligheidswaarden. Voor voldoende verlichting met flitslicht is het van belang dat het onderwerp zich binnen het bereik van de flitser bevindt. Bij vaste instelling van de kortst mogelijke sluitertijd in de flitsmodus (de synchronisatietijd) leidt dit in vele situaties tot een onnodige onderbelichting van alle delen van het onderwerp die niet goed worden belicht door het flitslicht.
Met deze camera kunt u de bij de flitsmodus in combinatie met de tijdautomaat gebruikte sluitertijd nauwkeurig aanpassen aan de voorwaarden voor het betreffende object, respectievelijk aan uw eigen wensen met betrekking tot beeldvorming.

FLITSBELICHTINGSCORRECTIE

Met deze optie kan de flitsbelichting onafhankelijk van de belichting door het aanwezige licht gericht afgezwakt of versterkt worden, bijv. om bij een buitenopname 's avonds het gezicht van een persoon op de voorgrond lichter te maken, terwijl de lichtsfeer behouden blijft.
Fabrieksinstelling: 0 EV

- In het hoofdmenu Flash Settings kiezen
- Flash Exp. Compensation kiezen
  - Het submenu toont een schaal met een rood aangegeven instelmarkering. Als deze bij de waarde 0 staat, komt dit overeen met de uitgeschakelde functie.
- Gewenste waarde op de schaal instellen
  - De ingestelde waarde wordt via de schaal weergegeven.
  - De beschikbare waarden zijn afhankelijk van de globale instelling EV Increment (zie pagina 79).

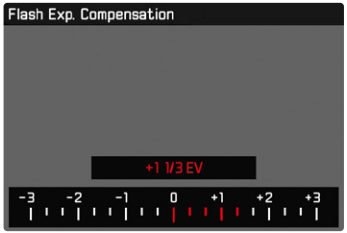

Aanwijzingen

- Voor de ingestelde correcties geldt - onafhankelijk van de wijze waarop ze oorspronkelijk zijn ingevoerd: Deze blijven zo lang geldig tot ze handmatig weer op 0 worden teruggezet. Dat wil zeggen: ook als de camera tussendoor uit- en weer ingeschakeld is geweest.
- Veranderingen van de instelling EV Increment (zie pag. 79) leiden tot annulering van een ingestelde correctie. Dat wil zeggen: in dergelijke gevallen wordt deze automatisch teruggezet op 0.
- Flash Exp. Compensation is uitsluitend beschikbaar als flitsapparaten met een eigen correctiefunctie worden gebruikt, bijvoorbeeld de Leica SF 58.
- Een op de camera ingevoerde correctiewaarde is niet effectief zodra op een overeenkomstig uitgeruste en geplaatste flitser, zoals de Leica SF 60, een correctiewaarde wordt ingevoerd.
- De menuoptie Flash Exp. Compensation dient uitsluitend voor het gebruik met flitsapparaten, waarop de correctie niet zelf kan worden ingesteld (bijvoorbeeld Leica SF 26).
- Een met plus-correctie gekozen heldere flitsverlichting vereist een hoger flitsvermogen. Daardoor beïnvloedt een flitsbelichtingscorrectie meer of minder sterk het flitsbereik: een plus-correctie vermindert haar, een minus-correctie verhoogt haar.
- Een op de camera ingestelde belichtingscorrectie beïnvloedt uitsluitend de meting van het aanwezige licht. Wanneer u in de flitsmodus gelijktijdig een correctie van de TTL-flitsmeting wenst, moet u deze extra op het flitsapparaat instellen. (Uitzondering: met de Leica SF 26 moet de correctie aan de camera per menubediening worden ingesteld.)

MET FLITS FOTOGRAFEREN

- Flitsapparaat inschakelen
- Op het flitsapparaat de geschikte modus voor regeling van het richtgetal (bijvoorbeeld TTL of GNC = Guide Number Control) instellen.
- Camera inschakelen
- Gewenste belichtingsmodus respectievelijk de gewenste sluitertijd en / of diafragma instellen
  - Let daarbij beslist op de kortste flitssynchronisatie-tijd, omdat deze bepaalt of er een 'normale' opnameflits of een HSS-flits wordt afgegeven.
- Vóór iedere flitsopname ontspanner aantikken om de belichtingsmeting in te schakelen
  - Als dit door te snel en in één keer volledig indrukken van de ontspanner wordt verzuimd, zal het flitsapparaat eventueel niet worden geactiveerd.

Aanwijzingen

- Het flitsapparaat moet klaar voor gebruik zijn, anders kan dit foutieve belichtingen en foutieve meldingen van de camera tot gevolg hebben.
- Studioflitsinstallaties hebben vaak een zeer lange flitsduur. Het kan in dat geval daarom zinvol zijn een langere sluitertijd dan 1/180 s te kiezen. Hetzelfde geldt voor radiografisch gestuurde flitstriggers bij het 'draadloos flitsen', omdat de radiografische overdracht een tijdvertraging kan veroorzaken.
- Seriebeeldopnamen en automatische belichtingsreeksen met flits zijn niet mogelijk.
- Afhankelijk van de instellingen in het menu Auto ISO Settings kan het zijn dat de camera langere sluitertijden niet ondersteunt, omdat in dergelijke gevallen de verhoging van de ISO-gevoeligheid voorrang heeft.
- Om bewogen opnamen met langere sluitertijden te vermijden, is het aan te bevelen een statief te gebruiken. Alternatief kunt u een hogere gevoeligheid kiezen.

OPNAMEMODUS (VIDEO)

De in dit hoofdstuk beschreven instellingen gelden uitsluitend voor het opnemen van video's. Daarom zijn ze onderdeel van het Video-menu en moeten dientengevolge altijd vanuit de videomodus worden opgeroepen en ingesteld (zie het hoofdstuk 'Camerabediening' in de paragraaf 'Menubediening'). Gelijknamige menupunten in het foto-menu staan daar los van.

Aanwijzingen

- Ononderbroken video-opnamen met een maximale lengte van 29 minuten zijn mogelijk.
- De maximale bestandsgrootte voor de ononderbroken video-opnamen bedraagt 96 GB. Als de opname deze bestandsgrootte overstijgt, wordt het surplus automatisch in een volgend bestand opgeslagen (maar niet langer dan 29 min).
- Aangezien bij video-opnamen slechts een deel van het sensoroppervlak wordt gebruikt, zal de effectieve brandpuntsafstand worden vergroot, daardoor worden de beeldsneden ook enigszins kleiner.
- In de videomodus zijn bepaalde menupunten niet beschikbaar. De letters in de betreffende regels zijn grijs om dit aan te geven.
- Anders dan in de fotomodus dient de joystick in de videomodus altijd uitsluitend voor het scherpstellen (meten en opslaan). Een koppeling van belichtingsmeting en afstandsmeting vindt daarbij (onafhankelijk van de gekozen meetmethoden) niet plaats.

VIDEOMODUS EN CINEMODUS

De cinemodus is optimaal voor gebruik door professionele cameramensen. Reducering tot het wezenlijke en het gebruik van abstracties uit de cine-wereld zorgen voor een naadloze gebruikservaring.
(Half-)automatische belichtingsprogramma's (P, A, S) en automatische regeling van de lichtgevoeligheid (Auto ISO, Floating ISO) blijven gedeactiveerd. De lichtgevoeligheid wordt weergegeven als ASA.
De instelling van de sluitertijden gebeurt niet zoals bij de andere videomodi absoluut, maar als sluiterhoek (Shutter Angle) relatief ten opzichte van de gekozen beeldsnelheid.
In combinatie met geschikte objectieven kunt u met de cinemodus van de Leica SL2 bovendien T-stops gebruiken, om exact gelijke belichtingssituaties onafhankelijk van de camera te garanderen.
Fabrieksinstelling: Video

- In het hoofdmenu, Recording Mode kiezen
- Gewenste instelling kiezen
  (Video, Cine)

Aanwijzing

- De instellingen van lichtgevoeligheid (ISO/ASA), diafragma en sluitertijden worden voor videomodus en cinemodus onafhankelijk van elkaar opgeslagen.

VIDEOMODUS STARTEN / VERLATEN

Bij de eerste keer inschakelen en na het terugstellen op de fabrieksinstellingen bevindt de camera zich in de foto-opnamemodus. Het omschakelen tussen foto- en videostand kan op twee manieren plaatsvinden:

Gebruik van touch-bediening

Variant 1

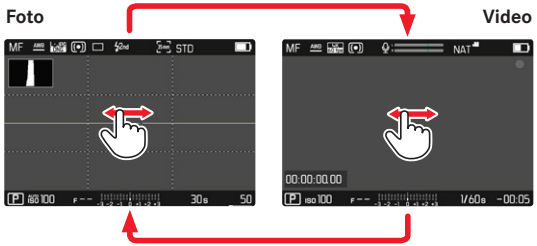

Variant 2

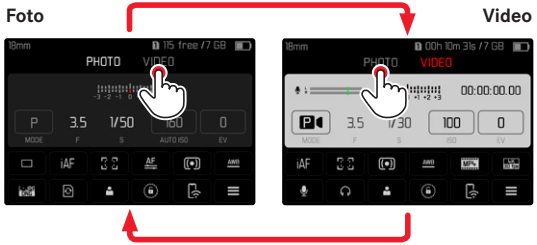

- De kleur van het statusscherm verandert overeenkomstig.

Gebruik van fysische bediening

- Druk op de FN-knop met de toegewezen functie Photo – Video
  - In de fabrieksinstelling is dat de **FN**-knop achter links naast de monitor (25).

Aanwijzing

- De camera gaat naar de betreffende laatst ingestelde foto- of videomodus.

OPNAME STARTEN/AFSLUITEN

- Ontspanner indrukken
  - De video-opname start.
  - Punt knippert rood.
  - Opnametijd loopt.
- Ontspanner opnieuw indrukken
  - Video-opname stopt.
  - Punt brandt grijs.

Aanwijzingen

- De lopende opname wordt in het top-display weergegeven door een punt onder de modus.
- Opname-basisinstellingen (zie pagina 94) moeten vóór de opname plaatsvinden.
- Tijdens de video-opname is geen rechtstreekse toegang tot menufuncties mogelijk.

AFSTANDSINSTELLING (SCHERPSTELLEN)

Met de Leica SL2 kan de afstandsinstelling zowel automatisch als handmatig gebeuren. Bij de autofocus zijn 3 modi en 4 meetmethoden beschikbaar. Bij gebruik van MF-objectieven is uitsluitend de handmatige instelling mogelijk.

VIDEO'S OPNEMEN MET AF

Bij gebruik van AFs wordt naar behoefte scherpgesteld. Bij gebruik van AFc en Intelligent AF wordt continu het gebied in het AF-meetveld scherpgesteld. Het continu scherpstellen kan worden onderdrukt door het opslaan van meetwaarden.

VIDEO'S OPNEMEN MET MF

Het scherpstellen gebeurt handmatig met behulp van de afstandsinstelring. Desgewenst kunt u met de joystick een AF-meting verrichten (modus komt overeen met AFs).

Aanwijzing

- U kunt de autofocus altijd handmatig passeren, door bij aangetikte ontspanknop de afstandsinstelring te verdraaien. Deze afstandsinstelling blijft dan constant totdat u de ontspanknop weer loslaat.

AUTOFOCUS-MODI

De volgende AF-modi zijn beschikbaar: AFs, AFc en Intelligent AF. De actieve AF-modus wordt in de kopregel weergegeven.
Fabrieksinstelling: Intelligent AF

- In het hoofdmenu, Focusing kiezen
- Focus Mode kiezen
- Gewenste instelling kiezen
  (Intelligent AF, AFs, AFc)

INTELLIGENT AF

Geschikt voor alle onderwerpen. De camera kiest automatisch tussen AFs en AFc.

AFs (afzonderlijk)

Geschikt als de afstandsinstelling een vrij lange tijd constant moet worden gehouden. Maakt grotere controle over het scherpstellen mogelijk, en helpt om verkeerde scherpstelling te vermijden.

AFc (continuous)

Geschikt voor bewegende onderwerpen. De afstandsinstelling wordt continu aangepast aan het onderwerp in het AF-meetveld. Maakt met name in combinatie met Touch-AF een intuïtieve regeling van het scherpstellen mogelijk.

AUTOFOCUS REGELEN

TOUCH-AF

Bij video-opnamen maakt Touch-AF een intuïtieve controle over het scherpstellen mogelijk, ook als het belangrijkste onderwerp buiten het beeldmidden beweegt.

Met AFs

- Beeldscherm direct op de gewenste plaats aanraken en loslaten
  - Na het loslaten vindt het scherpstellen plaats.

Met AFc

- Vinger op het beeldscherm houden en dynamisch verschuiven
  - Het scherpstellen wordt continu aangepast aan de positie van het AF-meetveld.

CONTINU SCHERPSTELLEN ONDERDRUKKEN

Het continu scherpstellen kan kortstondig worden onderdrukt wanneer meetwaarden worden opgeslagen.
Afhankelijk van de actieve modus kunt u daartoe de volgende bedienelementen gebruiken:

Intelligent AF	Ontspanner (aantikken en zodanig ingedrukt houden)
	Joystick (indrukken en ingedrukt houden)
AFc	Joystick (indrukken en ingedrukt houden)

De camera slaat de afstandsinstelling op. Zo kan bij vastgezette afstandsinstelling eenvoudig het beeldfragment worden veranderd. Zolang u het bedienelement handhaaft, blijft de afstandsinstelling constant. Het automatisch scherpstellen gebeurt pas weer na het loslaten van het bedienelement.

AUTOFOCUS-MEETMETHODEN

Voor de afstandsmeting zijn in de AF-modus verschillende meetmethoden beschikbaar. Succesvol scherpstellen wordt weergegeven door een groen meetveld, mislukt en beëindigd scherpstellen door een rood meetveld.
Fabrieksinstelling: Multi-Field

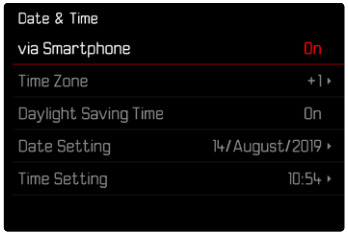

- In het hoofdmenu, Focusing kiezen
- AF Mode kiezen
- Gewenste instelling kiezen
  (Multi-Field, Spot, Field, Zone, Tracking, Face/Body Detection)

Aanwijzing

- De afstandsinstelling door middel van AF kan mislukken:
  - Als de afstand tot het beoogde onderwerp te groot is (in de macromodus) of te klein is
  - Als het onderwerp onvoldoende verlicht is

MULTI-VELD

Meerdere meetvelden worden volautomatisch gerealiseerd.

SPOT/VELD

Beide methoden detecteren alleen delen van het onderwerp in de betreffende AF-meetvelden. De meetsegmenten zijn gemarkeerd met een klein kader (veld-meting) respectievelijk een kruis (spot-meting). Dankzij het extreem kleine meetbereik van de spotmeting kan het op zeer kleine details in het onderwerp worden gericht. Daartoe kunt u het AF-meetveld naar een andere locatie verplaatsen.
Het iets grotere meetbereik van de veld-meting is minder gevoelig bij het richten, maar zorgt nog steeds voor een selectieve meting.

- Beweeg de joystick in de gewenste richting

of

- Monitor op een willekeurige plaats kort aanraken
  (Bij actieve touch-AF)

Aanwijzingen

- In beide gevallen blijven de meetvelden, ook bij gewijzigde meetmethode en na het uitschakelen van de camera, op hun eerder bepaalde posities.
- Bij combinatie van de methode belichtingsmeting Spot met de AF-meetmethoden Spot en Field vindt een koppeling van de meetvelden plaats. De belichtingsmeting vindt dan plaats op de door het AF-meetveld voorgestelde plaats, ook als deze wordt verplaatst.

ZONE

Bij deze meetmethode worden onderwerp-uitsnedes met samenhangende groep van 5 x 5 velden opgenomen.

Als de instelling is voltooid, worden de meetvelden weergegeven, waarin onderwerpdelen scherp worden afgebeeld.

VOLGEN

Deze variant van de veld-meting helpt bij het vastleggen van bewegende onderwerpen. Er wordt continu scherpgesteld op het onderwerp onder het meetveld, nadat het eenmaal werd 'vastgelegd'.

- Meetveld op gewenst motief richten
  (door de camera te zwenken of het meetveld te verplaatsen)
- Ontspanner aantikken, en zodanig ingedrukt houden

of

- Joystick indrukken en ingedrukt houden
  - Er wordt scherpgesteld op het onderwerp.
  - Het meetveld 'volgt' het opgeslagen onderwerp en er wordt continu scherpgesteld op het onderwerp.

Aanwijzing

- Deze meetmethode stelt continu scherp, ook wanneer als AF-modus AFs werd ingesteld.

STARTPOSITIE BIJ VOLGEN

Fabrieksinstelling: Center
U kunt vastleggen op welke positie het volgen moet starten.

Center	Beeldschermmidden
Last Position	Eindpositie van de laatste keer volgen
Recall	Beginpositie na de laatste keer volgen

- In het hoofdmenu, Focusing kiezen
- AF Setup kiezen
- AF Tracking Start Position kiezen
- Gewenste instelling kiezen
  (Last Position, Recall, Center)

PERSONENHERKENNING (GEZICHTSHERKENNING)

De personenherkenning is een uitbreiding van de gezichtsherkenning. Daarbij worden naast biometrische patronen van gezichten deze ook van het lichaam herkend en gebruikt voor het scherpstellen. Zo kan een eenmaal opgemeten persoon continu worden gevolgd, ook als het gezicht korte tijd niet is te zien. Speciaal bij meerdere personen in het beeld verhindert deze functie daardoor ook beter abusievelijke 'sprongen' naar andere gezichten.

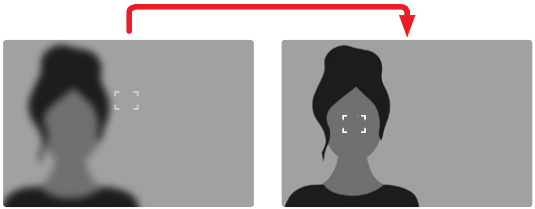

AF-INSTELLINGEN

FILMGEVOELIGHEID

Bepaalt de gevoeligheid van de contrastmeting.
Fabrieksinstelling: 0

- In het hoofdmenu, Focusing kiezen
- AF Setup kiezen
- AF Sensitivity kiezen
- Gewenste instelling kiezen

  (-3, -2, -1, 0, +1, +2, +3)

SNELHEID

Bij een langzamer bewegend onderwerp is het beter om de AF-snelheid op een lagere waarde in te stellen. Zo kunnen al te abrupte snelheidsveranderingen worden vermeden. Bij zeer beweeglijke onderwerpen zorgt een hoge instelling voor het correct scherpstellen.
Fabrieksinstelling: 0

- In het hoofdmenu, Focusing kiezen
- AF Setup kiezen
- AF Speed kiezen
- Gewenste instelling kiezen

  (-5, -4, -3, -2, -1, 0, +1, +2, +3, +4, +5)

AF-SNELINSTELLING

De AF-snelinstelling biedt de volgende functies:

- snel een andere AF-meetmethode kiezen
- De meetveldgrootte bij veldmeting veranderen

Het zoekerbeeld blijft tijdens de instelling meestal zichtbaar.

AF-SNELINSTELLING OPROEPEN

- Monitor lang aanraken
  - Alle hulpweergaven verdwijnen.
  - Als de meetmethode Field is ingesteld, verschijnen aan twee hoeken van het meetveld rode driehoeken.

GROOTTE VAN HET AF-MEETVELD VERANDEREN

(uitsluitend Field)

- Duimwieltje draaien

of

- Knijpen of uit elkaar trekken
  - U kunt de grootte van het AF-meetveld in drie stappen instellen.

Aanwijzing

- U kunt de AF-snelinstelling uitsluitend oproepen als de functie Touch AF actief is (zie pagina 78).

ANDERE AF-MEETMETHODE KIEZEN

- Voorste instelwiel draaien
  - Aan de onderste beeldschermrand verschijnt een balken-menu.

- Gewenste meetmethode kiezen
  - U kunt de instelling ook realiseren met het voorste instelwiel.
  - De instelling wordt na ongeveer 3 s automatisch overgenomen, het balken-menu verdwijnt.

Aanwijzing

- Tijdens een lopende opname is deze functie niet beschikbaar.

AF-HULPFUNCTIES

VERGROTING IN DE AF-MODUS

Voor een beter beoordeling van de instellingen kunt u de vergroting onafhankelijk van de scherpstelling oproepen.
Daartoe moet u de functie Vergroting aan een FN-knop toewijzen (zie pagina 65).

Om de functie aan een FN-knop toe te wijzen

- Zie pagina 65

Om de vergroting op te roepen

- FN-knop indrukken
  - Er verschijnt een vergroot beeldduitsnede. De lengte ervan richt zich naar de positie van het AF-meetveld.
  - De rechthoek binnen het kader aan de rechterkant toont de huidige vergroting en de plaats van de getoonde uitsnede.
  - De vergroting start bij de tweede van de drie vergrotingstrappen.

Om de vergrotingstrap aan te passen

- Duimwieltje/voorste instelwiel draaien

Om de situatie van de uitsnede te veranderen

- Door het verwijderen de locatie van de uitsnede bij vergrote afbeelding willekeurig verschuiven

of

- Beweeg de joystick in de gewenste richting

Om de vergroting te beëindigen

- Ontspanner aantikken

Aanwijzingen

- De vergroting blijft actief tot aan de beëindiging.
- Tijdens een lopende opname is deze functie niet beschikbaar.

AF-HULPLICHT

Het AF-hulplicht is in de videomodus niet actief.

AKOESTISCHE AF-BEVESTIGING

Het is mogelijk de succesvolle afstandsmeting in de AF-modus te laten bevestigen door een akoestisch signaal (zie pag. 76).

Aanwijzing

- Tijdens een lopende opname is deze functie niet beschikbaar.

HANDMATIGE SCHERPSTELLING (MF)

Handmatig scherpstellen biedt een hogere controle en is minder gevoelig voor verkeerde instellingen dan de AF-modi.

- In het hoofdmenu, Focusing kiezen
- Focus Mode kiezen
- MF kiezen

- Opname starten
- Afstandsinstelring draaien om de gewenste scherpstelling in te stellen

MF-INSTELLINGEN*

Fabrieksinstelling: On

U kunt de snelheid van de MF-instelling aanpassen. Bij een instelling op 90° wordt bijvoorbeeld het gehele focusbereik bij 1/4 verdraaiing van de afstandsinstelring doorlopen. Bij een instelling op 360° is een gehele verdraaiing nodig. Kleinere hoeken maken snellere, grotere hoeken preciezere aanpassing mogelijk.

- In het hoofdmenu, Focusing kiezen
- MF Setup kiezen
- Gewenste instelling kiezen
  (Standard MF, 90°, 120°, 150°, 180°, 210°, 240°, 270°, 300°, 330°, 360°, Maximum)

* Deze functie is beschikbaar bij de firmware-update 2020. Geregistreerde gebruikers worden automatisch geïnformeerd over updates, zie pagina 12 en pagina 191. Wijziging voorbehouden.

MF-HULPFUNCTIES

Voor de handmatige afstandsmeting zijn de volgende hulpfuncties beschikbaar.

FOCUS PEAKING

Bij deze hulpfunctie worden de randen van scherp ingestelde onderwerpdelen met kleur geaccentueerd.

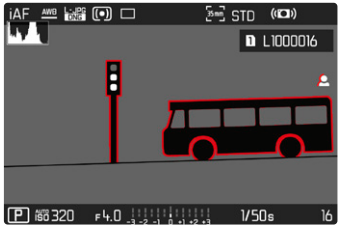

Bij actieve Focus Peaking verschijnt rechts in het beeld met vermelding van de gebruikte kleuren. U kunt de kleur van de markering instellen. Ook kunt u de gevoeligheid aanpassen. De activering van deze functie wordt geregeld via de info-profielen (zie pagina 80).

Aanwijzing

- De markering van scherp afgebeelde onderwerpdelen werkt op onderwerpcontrast; dat wil zeggen: op licht/donker-verschillen. Daardoor kunnen ook onderwerpdelen met hoog contrast verkeerd worden gemarkeerd, hoewel ze niet scherp zijn ingesteld.

VERGROTING IN DE MF-MODUS

Hoe groter de details van het onderwerp op de monitor worden afgebeeld, des te beter kan hun scherpte worden beoordeeld, en des te nauwkeuriger kunt u de scherpte instellen.
Deze functie kunt u bij handmatige scherpstelling automatisch activeren of onafhankelijk daarvan oproepen.

OPROEP MET DE AFSTANDSINSTELRING

Bij het verdraaien van de afstandsinstelring wordt automatisch een beeldfragment vergroot weergegeven.

- In het hoofdmenu, Focusing kiezen
- Focus Assist kiezen
- Auto Magnification kiezen
- On kiezen
- Afstandsinstelring verdraaien
  - Er verschijnt een vergroot beelduitsnede. De lengte ervan richt zich naar de positie van het AF-meetveld.
  - De rechthoek binnen het kader aan de rechterkant toont de huidige vergroting en de plaats van de getoonde uitsnede.
  - De vergroting start bij de eerste van de drie vergrotingstrappen.

Om de vergrotingstrap aan te passen

- Duimwieltje/voorste instelwiel draaien

Om de situatie van de uitsnede te veranderen

- Door het verwijderen de locatie van de uitsnede bij vergrote afbeelding willekeurig verschuiven

of

- Beweeg de joystick in de gewenste richting

Om de vergroting te beëindigen

- Ontspanner aantikken

of

- Vergroting verkleinen, tot het volledige aanzicht weer verschijnt

Aanwijzingen

- Circa 5 s na de laatste draai van de afstandsinstelring wordt de vergroting automatisch opgeheven.
- Tijdens een lopende opname is deze functie niet beschikbaar.

AFSTANDSWEERGAVE

Bij handmatig scherpstellen worden in het top-display afstandsgegevens weergegeven.

– Focusmodus MF: als de ontspanner wordt aangetikt
– Focusmodus AF: als bij continu aangetikte ontspanner de afstandsinstelring wordt gedraaid

De maateenheid van de weergave (m of ft) kunt u kiezen, zie pagina 71.

ISO-FILMGEVOELIGHEID (Videomodus)

De ISO-instelling heeft een bereik van ISO 50 tot ISO 50000, wat de aanpassing aan de betreffende situaties mogelijk maakt.
Bij handmatige belichtingsinstelling biedt dit meer ruimte voor het gebruik van de gewenste sluitertijd/diafragmacombinatie. Binnen de automatische instelling biedt het de mogelijkheid prioriteiten vast te leggen.
Fabrieksinstelling: ISO 100

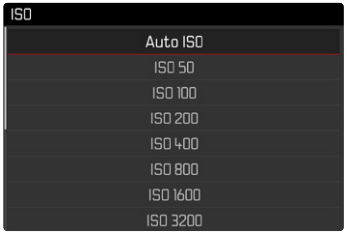

VASTE ISO-WAARDEN

In 11 trappen kunt u waarden tussen ISO 50 en ISO 50000 kiezen.

- In het hoofdmenu, ISO kiezen
- Gewenste instelling kiezen
  (ISO 50, ISO 100, ISO 200, ISO 400, ISO 800, ISO 1600, ISO 3200, ISO 6400, ISO 12500, ISO 25000, ISO 50000)

Aanwijzing

- In het bijzonder bij hoge ISO-waarden en latere beeldbewerking en vooral in grotere gebieden van uniforme helderheid van het onderwerp kan er ruis zichtbaar worden, alsmede verticale en horizontale strepen.

AUTOMATISCHE INSTELLING

De gevoeligheid wordt automatisch aangepast aan het omgevingslicht, respectievelijk de gekozen sluitertijd-/diafragmacombinatie. In combinatie met de tijdautomaat wordt hierdoor het bereik van de automatische belichtingsregeling uitgebreid.

- In het hoofdmenu, ISO kiezen
- Auto ISO kiezen

Aanwijzing

- Deze functie is niet beschikbaar in de cinemodus.

INSTELBEREIKEN BEGRENZEN

U kunt een maximale ISO-waarde instellen, om het bereik van de automatische instelling te begrenzen (Maximum ISO). Bovendien kunt u ook een maximale belichtingstijd instellen. Hiertoe zijn de automatische instellingen en vaste langste sluitertijden tussen 1/30 s en 1/2000 s beschikbaar.

ISO-WAARDE BEGRENZEN

Fabrieksinstelling: 6400

- In het hoofdmenu, Auto ISO Settings kiezen
- Maximum ISO kiezen
- Gewenste waarde kiezen
  (100, 200, 400, 800, 1600, 3200, 6400, 12500, 25000, 50000)

SLUITERTIJD BEGRENZEN

Fabrieksinstelling: Auto

- In het hoofdmenu, Auto ISO Settings kiezen
- Shutter Speed Limit kiezen
- Gewenste waarde kiezen
  (Auto, 1/2000, 1/1000, 1/500, 1/250, 1/125, 1/60, 1/30)

FLOATING ISO

Deze functie vult Auto ISO aan. Met veel zoomobjectieven verandert de lichtsterkte bij veranderingen van de brandpuntsafstand. Floating ISO past in deze situatie de gevoeligheid in fijne stappen aan, en zorgt er tegelijkertijd voor dat in de (half-) automatische belichtingsmodi de gekozen instellingen van diafragmawaarde en sluitertijd constant blijven. Zo kunnen met name bij video-opnamen zichtbare helderheidssprongen worden vermeden.
Fabrieksinstelling: On

- In het hoofdmenu, Floating ISO kiezen
- On kiezen

Aanwijzingen

- Floating ISO kan uitsluitend werken als de oorspronkelijke ISO-instelling speelruimte voor verandering toelaat; dat wil zeggen: niet zonder dat reeds de hoogste / laagste ISO-instelling wordt gebruikt. Als dat het geval is, wordt het waarschuwingsteken Floating ISO weergegeven.
- Deze functie is niet beschikbaar in de cinemodus.

ASA-GEVOELIGHEID (Cinemodus)

In de cinemodus wordt de gevoeligheid in principe handmatig ingesteld. Het menupunt Exposure Index vervangt het menupunt ISO. De weergave vindt plaats in ASA-eenheden. Automatische instelling (Auto ISO / Floating ISO) is niet beschikbaar.
Fabrieksinstelling: 400 ASA

- In het hoofdmenu, ISO kiezen
- Gewenste instelling kiezen
  (50 ASA, 100 ASA, 200 ASA, 400 ASA, 800 ASA, 1600 ASA, 3200 ASA, 6400 ASA, 12500 ASA, 25000 ASA, 50000 ASA)

WITBALANS

De witbalans zorgt voor een neutrale kleurweergave bij elk licht. De kleur die als wit moet worden weergegeven, wordt vooraf in de camera ingesteld.
Daartoe zijn vier mogelijkheden beschikbaar:

- automatische regeling
- vaste voorinstellingen
- handmatige instelling door meting
- direct instellen van de kleurtemperatuur

Fabrieksinstelling: Auto

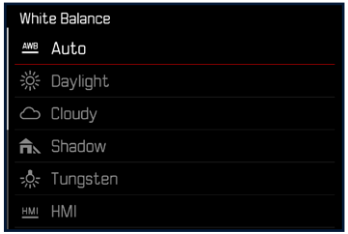

AUTOMATISCHE REGELING / VASTE INSTELLINGEN

- Auto: voor automatische regeling, die in de meeste situaties neutrale resultaten levert
- Verschillende vaste voorinstellingen voor de meest optredende lichtbronnen:

Daylight	voor buitenopnamen bij zonneschijn
Cloudy	voor buitenopnamen bij bewolkte hemel
Shadow	voor buitenopnamen met het belangrijkste onderwerp in de schaduw
Tungsten	voor binnenopnamen met (voornamelijk) licht van gloeilampen
HMI	voor foto's binnenshuis met (voornamelijk) licht van metaalhalidelampen
Fluorescent (warm)	voor binnenopnamen met (voornamelijk) licht van tl-buizen met warme lichtkleur
Fluorescent (cool)	voor binnenopnamen met (voornamelijk) licht van tl-buizen met koele lichtkleur
Flash	voor opnamen met flitsapparaat

- In het hoofdmenu, White Balance kiezen
- Gewenste instelling kiezen

HANDMATIGE INSTELLING DOOR METING

(Graycard/Lv Graycard Live View)

De variant Graycard is het meest geschikt voor motieven waarop een neutraal grijs of zuiver wit bereik duidelijk is te herkennen. Als dat niet het geval is, of wanneer de meting vanwege een buiten het midden liggend detail plaatsvindt, is Lv Graycard Live View meer geschikt.

Aanwijzing

- Een waarde die op deze wijze is bepaald, blijft zo lang opgeslagen, d.w.z. wordt voor alle volgende opnamen gebruikt, tot er een nieuwe meting wordt verricht of een andere instelling van de witbalans wordt geselecteerd.

GRAYCARD

Deze meetvariant meet alle tinten in het meetveld en berekent daaruit een gemiddelde grijswaarde.

- In het hoofdmenu, White Balance kiezen
- Graycard kiezen
  - Op de monitor verschijnt:
    - de afbeelding op basis van de automatische witbalans-instelling
    - een kader in het beeldmiddelpunt

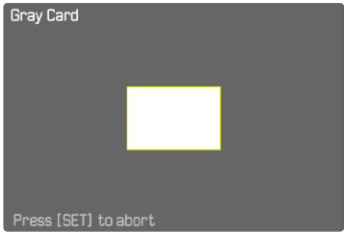

- Het meetveld op een wit of neutraal grijs vlak richten
  - Het monitorbeeld verandert dynamisch op basis van het referentievlak in het kader.

Om de meting te verrichten

- De opname maken

of

- Joystick / duimwieltje indrukken
  - De meting wordt verricht.

Om de meting af te breken

- **FN**-knop (25) indrukken

GRAUKARTE LIVE VIEW

Deze meetvariant meet uitsluitend de met het meetveld afgepaste kleurtint en berekent daaruit de grijswaarde.

- In het hoofdmenu, White Balance kiezen
- Lv Graycard Live View kiezen
  - Op de monitor verschijnt:
    - de afbeelding op basis van de automatische witbalans-instelling
    - een kruis in het beeldmiddelpunt

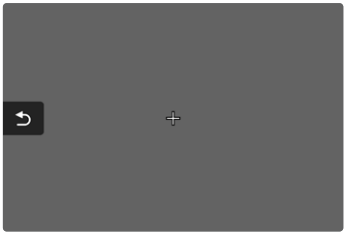

- Het meetveld op een wit of neutraal grijs vlak richten

Om het meetveld te verplaatsen

- Beweeg de joystick in de gewenste richting

Om de meting te verrichten

- De opname maken

of

- Joystick / duimwieltje indrukken
  - De meting wordt verricht

Om de meting af te breken

- **FN**-knop (25) indrukken

DIRECT INSTELLEN VAN DE KLEURTEMPERATUUR

Waarden tussen 2000 en 11.500 K (Kelvin) kunt u rechtstreeks instellen. Daarmee is een zeer groot gebied beschikbaar dat bijna alle in de praktijk voorkomende kleurtemperaturen dekt en waarbinnen u de kleurweergave zeer nauwkeurig aan de aanwezige lichtkleur en uw persoonlijke voorkeur kunt aanpassen.

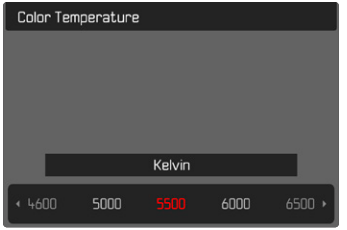

- In het hoofdmenu, White Balance kiezen
- Color Temperature kiezen
- Gewenste waarde kiezen

BELICHTING

De belichtingsinstelling vindt dynamisch plaats met de beide instelwieltjes. In principe regelt het duimwieltje het diafragma en het voorste instelwieltje de sluitertijd. Bij halfautomatische belichtingsinstelling dient het 'vrije' instelwieltje voor het snel gebruiken van de belichtingscorrectie. U kunt de toewijzing aanpassen, zie pagina 66.

U kunt de belichtingsinstellingen snel kiezen via het statusscherm.

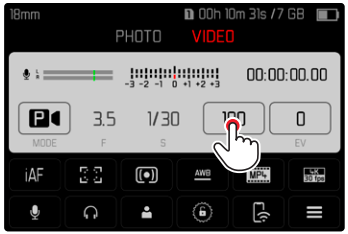

- Gewenste bedienveld kort aanraken
  - Het actieve bedienveld krijgt een rode achtergrond.
  - In plaats van de lichtschaal verschijnt een instelband. Een punt markeert de actuele instelling. Boven het punt wordt de actuele instelling weergegeven.

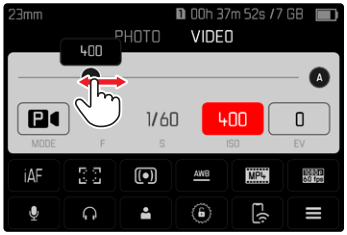

- De instelband op de gewenste plaats kort aanraken of de punt naar de gewenste locatie slepen

BELICHTINGSMEETMETHODEN

Kiesbare methoden zijn spot-meting, centrum-georiënteerde meting en meerveldsmeting.
Fabrieksinstelling: Multi-Field

- In het hoofdmenu, Exposure Metering kiezen
- Gewenste meetmethode kiezen (Spot, Center-Weighted, Multi-Field)
  - De ingestelde meetmethode wordt weergegeven in de kopregel van het monitorbeeld.

Aanwijzingen

- De belichtingsgegevens (ISO-waarde, diafragma, sluitertijd en lichtschaal met belichtingscorrectie-schaal) helpen bij het bepalen van de voor een correcte belichting vereiste instellingen.
- De belangrijkste indicaties (ISO-waarde, diafragma en sluitertijd) verschijnen ook in het top-display.

SPOT-METING - ⊡

Deze meetmethode is uitsluitend geconcentreerd op een klein bereik. Bij combinatie van de methode belichtingsmeting Spot met de AF-meetmethoden Spot en Field vindt een koppeling van de meetvelden plaats. De belichtingsmeting vindt dan plaats op de door het AF-meetveld voorgestelde plaats, ook als deze wordt verplaatst.

CENTRUM-GEORIËNTEERDE METING - ⊙

Deze methode houdt rekening met het hele beeldveld. De in het midden geregistreerde onderwerpen bepalen veel sterker dan de randgebieden de berekening van de belichtingswaarde.

MULTI-VELD-METING - ⊙

Deze meetmethode baseert op de registratie van meerdere meetwaarden. Ze worden in een algoritme berekend die aan de situatie is aangepast, wat resulteert in een belichtingswaarde die is afgestemd op de passende weergave van het veronderstelde hoofdonderwerp.

BELICHTINGSMODI

U kunt kiezen uit vier videomodi:

- Programma-automaat (**P**)
- Tijdautomaat (**A**)
- Diafragma-automaat (**S**)
- Handmatige instelling (**M**)

Bovendien heeft de cinemodus nog een modus: een geheel handmatige.

Aanwijzingen

- Bij gebruik van objectieven met diafragmaring (bijvoorbeeld Leica M-objectieven) beschikt u uitsluitend over de belichtingsmodi **A** (Tijdautomaat) en **M** (Handmatige instelling).
- Als diafragmawaarde wordt in dergelijke gevallen F0.0 weergegeven.
- Voor alle belichtingsmodi geldt: de instelbare respectievelijk voor de automatische instelling beschikbare sluitertijden zijn afhankelijk van de gekozen beeldsnelheid (zie pagina 96).
- Als Auto ISO actief is, wordt de dynamische aanpassing van de ISO-waarde gebruikt voor de belichtingsinstelling. Afhankelijk van de gekozen belichtingsmodus interageert de automatische ISO-instelling daarbij met automatisch geregelde diafragma- en / of sluitertijdinstellingen.

MODUS KIEZEN

Met behulp van het duimwieltje

- Duimwieltje indrukken
  - De actuele modus verschijnt in het top-display. In de monitor krijgt de huidige modus een rode markering.
- Duimwieltje draaien om de gewenste modus te kiezen
  - In het top-display en in de monitor wordt de modusweergave navenant veranderd. De modi kunnen door draaien in beide richtingen worden bereikt.
  - Circa 2 s na de laatste draai van het duimwieltje wordt de geselecteerde modus automatisch ingesteld.

Om de geselecteerde modus onmiddellijk in te stellen

- Duimwieltje / joystick indrukken

of

- Ontspanner aantikken

Via het statusscherm

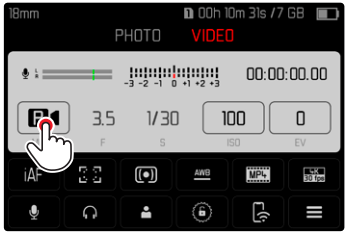

- Bedienveld kort aanraken

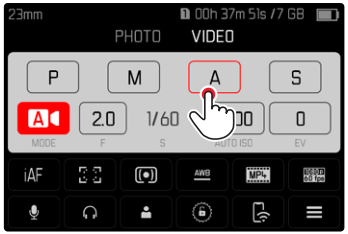

- Gewenste belichtingsmodus kort aanraken

VOLAUTOMATISCHE BELICHTINGSINSTELLING - P

PROGRAMMA-AUTOMAAT - P

De belichting wordt geregeld door automatische aanpassing van de sluitertijd en het diafragma.
U kunt belichtingscorrectie en opnameniveau direct regelen via de instelwieltjes.

- Modus **P** kiezen (zie pag. 161)
- Eventueel belichtingscorrectie instellen
- Opname starten

HALFAUTOMATISCHE BELICHTINGSINSTELLING - A/S

TIJDAUTOMAATMODUS - A

De tijdautomaat stuurt de belichting automatisch, aangepast aan het handmatige ingestelde diafragma. Deze is daarom bijzonder geschikt voor opnamen, waarbij de scherptediepte een beslissend vormgevingselement is.
Met een overeenkomstig kleine diafragmawaarde kunt u het bereik van de scherptediepte verkleinen. Daarmee kunt u het scherpgestelde deel sterker uit de niet-scherpgestelde achtergrond tillen. Omgekeerd kunt u met een grotere diafragmawaarde het bereik van de scherptediepte vergroten. Dit is nuttig als alles van voor- tot achtergrond scherp moet worden weergegeven.
De gekozen diafragma-instelling wordt tijdens de opname constant gehouden.

- Modus **A** kiezen (zie pag. 161)
- Gewenste diafragmawaarde instellen
- Opname starten

DIAFRAGMA-AUTOMAAT - S

De diafragma-automaat regelt de belichting automatisch in overeenstemming met de handmatig vooraf ingestelde sluitertijd. De gekozen sluitertijd wordt tijdens de opname constant gehouden.

- Modus **S** kiezen (zie pag. 161)
- Gewenste sluitertijd instellen
- Opname starten

HANDMATIGE BELICHTINGSINSTELLING - M

De handmatige instelling van sluitertijd en diafragma is geschikt:

- om tussen verschillende opnamen de belichtingsinstellingen constant te houden
- om tijdens de opname de belichtingsinstellingen constant te kunnen houden, met name in combinatie met vaste ISO-waarden

- Modus **M** kiezen (zie pagina 161)
- Gewenste belichting instellen
  - De belichtingsregeling vindt plaats met behulp van de lichtschaal.
- De opname maken

Weergave van de lichtschaal:

-3 -2 -1 0 +1 +2 +3	correcte belichting
-3 -2 -1 0 +1 +2 +3 -3 -2 -1 0 +1 +2 +3	Onder- respectievelijk overbelichting rond de weergegeven maat
-3 -2 -1 0 +1 +2 +3 -3 -2 -1 0 +1 +2 +3	Onder-, respectievelijk overbelichting met meer dan ±3 EV (Exposure Value = belichtingswaarde)

BELICHTINGSCORRECTIE

U kunt belichtingscorrectie in een gebied van ±3 EV instellen (EV: Exposure Value = belichtingswaarde). De beschikbare waarden zijn afhankelijk van de globale instelling EV Increment (zie pagina 79).

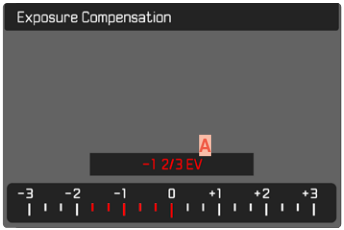

A Ingestelde correctiewaarde (markeringen bij 0 = uitgeschakeld)

- In het hoofdmenu, Exposure Compensation kiezen
  - Op de monitor verschijnt als submenu een schaalverdeling.
- Gewenste waarde op de schaal instellen
  - De ingestelde waarde wordt via de schaal weergegeven.
  - Tijdens het instellen kunt u de werking bekijken op het navenant donker of lichter wordende monitorbeeld.

Aanwijzingen

- In de drie (half-)automatische belichtingsmodi is deze functie toegewezen aan één van de instelwieltjes en daardoor zeer snel bereikbaar (zie pagina 66).
- De ingestelde belichtingscorrectie wordt aangegeven door een teken op de belichtingscorrectie-schaal in de voetregel (zie pagina 26).
- Voor de ingestelde correcties geldt - onafhankelijk van de wijze waarop ze oorspronkelijk zijn ingevoerd: Deze blijven zo lang geldig tot ze handmatig weer op 0 worden teruggezet. Dat wil zeggen: ook als de camera tussendoor uit- en weer ingeschakeld is geweest.
- Veranderingen van de instelling EV Increment (zie pag. 79) leiden tot annulering van een ingestelde correctie. Dat wil zeggen: in dergelijke gevallen wordt deze automatisch teruggezet op 0.

WEERGAVEMODUS

Er bestaan twee onderling onafhankelijke weergavefuncties:

- de kortstondige weergave direct na de opname (voorvertoning)
- de gangbare weergavemodus voor onbegrensde weergave en beheer van de opgeslagen opnamen

Zowel het omschakelen tussen opname- en weergavemodus als de meeste handelingen daar kunnen plaatsvinden door middel van gebaren- of toetsenbesturing. Nadere informatie over de beschikbare gebaren vindt u op pagina51.

Aanwijzingen

- Opnamen worden in de weergavemodus niet automatisch gedraaid, om steeds het gehele monitoroppervlak te gebruiken voor het weergeven.
- Bestanden die niet zijn opgenomen met deze camera kunnen er eventueel niet mee worden weergegeven.
- In sommige gevallen zal de weergave op het LCD-scherm niet de gebruikelijke kwaliteit hebben, of het scherm blijft zwart en geeft alleen de bestandsnaam weer.
- Vanuit de weergavemodus kunt u op elk moment overschakelen naar opnamemodus door de ontspanner maar aan te tippen.

BEDIENELEMENTEN IN DE WEERGAVEMODUS

BEDIENELEMENTEN AAN DE CAMERA

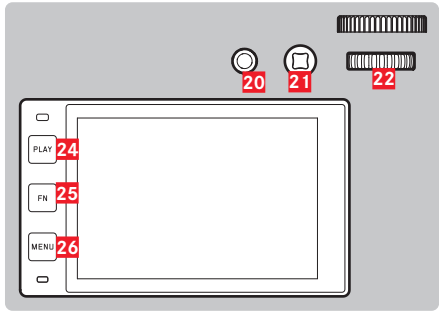

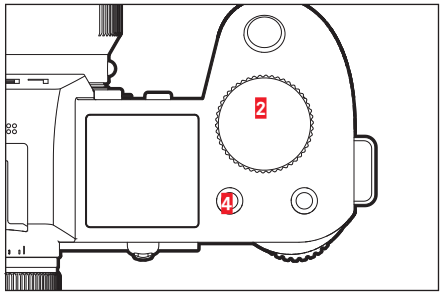

2	Voorste instelwiel	22	Duimwieltje
4	FN-knop linksboven	24	**PLAY**-knop
20	FN-knop achter boven	25	**FN**-knop achter links
21	Joystick	26	**MENU**-knop

FN-KNOPPEN IN DE WEERGAVEMODUS

De FN-knoppen hebben in de weergavemodus definitief toegewezen functies, of hebben geen functie.
De volgende FN-knoppen hebben een functie:

FN-knop linksachter (25)	Toggle Info Levels
FN-knop achter boven (20)	EVF–LCD
FN-knop linksboven (4)	Opnamen markeren (Rate / Unrate)

BEDIENELEMENTEN IN DE MONITOR

Bedienelementen in de monitor kunt u meestal intuïtief bedienen met de Touch-bediening. Maar meestal kunt u ze ook kiezen door één van de drie knoppen links naast de monitor in te drukken. Als ze in de kopregel verschijnen, wijst een pictogram naast het bedienelement de betreffende knop aan. Als ze aan de monitorrand verschijnen, zijn ze direct naast de betreffende knop te vinden.

U kunt bijvoorbeeld het terugkeer-pictogram ⮌ op twee manieren kiezen:

- Terugkeersymbool kort aanraken
- betreffende knop indrukken
  (bovenste knop = **PLAY**-knop)

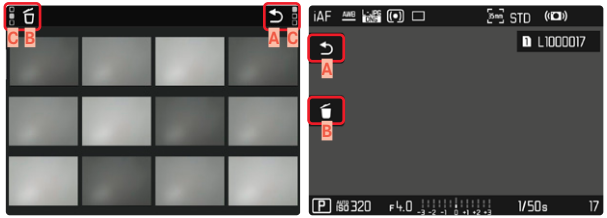

A Bedienelement 'Terugkeren'

B Bedienelement 'Wissen'

C Weergave van de betreffende knop

DE WEERGAVEMODUS STARTEN / VERLATEN

Gebruik van touch-bediening

- Naar boven / onderen vegen

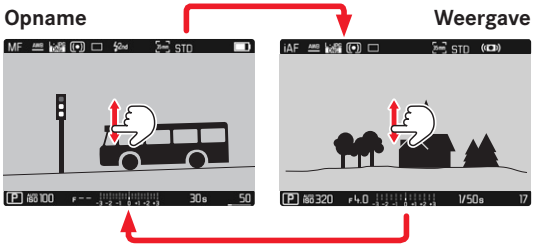

Gebruik van fysische bediening

- **PLAY**-knop indrukken
  - Op de monitor verschijnt het laatst opgenomen beeld.
  - Als er geen beeldbestand op de geplaatste geheugenkaart staat, verschijnt de melding: No valid picture to play
  - Afhankelijk van de huidige weergave heeft de **PLAY**-knop verschillende functies:

Uitgangssituatie	Na drukken op de PLAY-knop
Volledige weergave van een opname	Opnamemodus
Weergave van een vergroot fragment / meerdere kleinere opnamen	Volledige weergave van de opname

OPNAMEN KIEZEN / BLADEREN

De opnamen worden in een denkbeeldige horizontale rij geplaatst. Als bij het bladeren een einde van de opnamereeks wordt bereikt, springt de weergave naar het andere einde. Zo kunnen alle opnamen in beide richtingen worden bereikt.

SINGLE

Gebruik van touch-bediening

- Naar links / rechts vegen

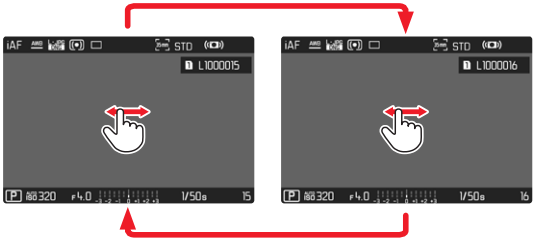

Gebruik van fysische bediening

- Joystick naar links / rechts drukken

of

- Duimwieltje draaien

CONTINU

- Naar links / rechts vegen en vinger aan de beeldschermrand houden
  - De volgende opnamen trekken gelijkmatig voorbij.

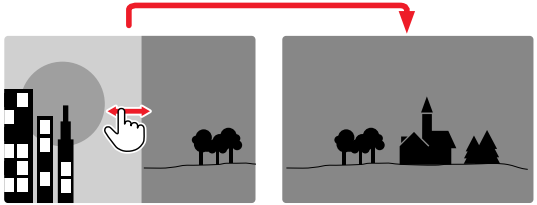

INFO-WEERGAVEN IN DE WEERGAVEMODUS

In de weergavemodus zijn dezelfde infoprofielen beschikbaar als in de opnamemodus. Maar het momenteel actieve infoprofiel wordt onafhankelijk opgeslagen. Daardoor is het bijvoorbeeld mogelijk om in de weergavemodus een 'leeg' infoprofiel geheel zonder hulpweergaven te gebruiken, zonder dat u deze bij het overstappen naar de opnamemodus opnieuw hoeft in te stellen. Voor de instelmogelijkheden en voor meer aanwijzingen raadpleegt u pagina 80. De hulpfuncties Grid en Level Gauge worden in de weergavemodus niet ingevoegd.

HULPFUNCTIES WEERGEVEN

Om tussen de infoprofielen te pendelen

- **FN**-knop linksachter (25) indrukken

Leeg infoprofiel

Uitsluitend opname-informatie (Info Bars)

Clipping / Zebra + Info Bars

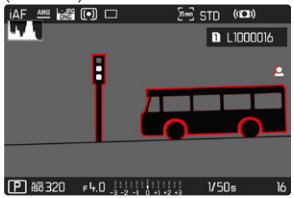

Info Bars, Focus Peaking, Histogram

UITSNEDE-VERGROTING

Voor een meer nauwkeurige beoordeling kunt u een vrij te kiezen uitsnede vergroot oproepen. Vergroting vindt plaats met het voorste instelwiel in vier niveaus, bij touch-bediening traploos.

Gebruik van touch-bediening

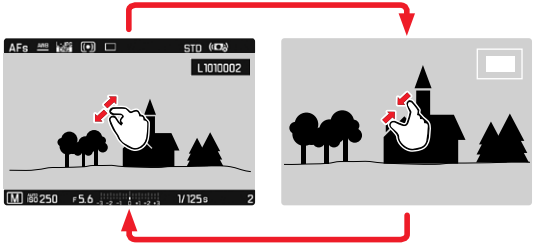

- Samentrekken / spreiden
  - Centraal fragment van de opname wordt vergroot.

- Door het verwijderen de locatie van de uitsnede bij vergrote afbeelding willekeurig verschuiven
  - De rechthoek binnen het kader aan de rechterkant toont de huidige vergroting en de plaats van de getoonde uitsnede.

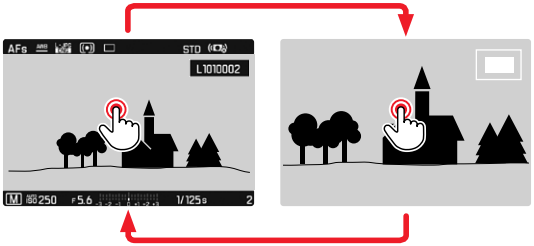

- Dubbel aanraken
  - Wisselt tussen maximale vergroting op de aangeraakte locatie en gangbaar volledig beeld.

Gebruik van fysische bediening

- Voorste instelwiel draaien
  (met de klok mee: sterkere vergroting, tegen de klok in: zwakkere vergroting)
- Duimwieltje / joystick indrukken
  - Wisselt tussen maximale vergroting en gangbaar volledig beeld.
- Met de joystick de locatie van de uitsnede bij vergrote afbeelding willekeurig verschuiven
  - De rechthoek binnen het kader aan de rechterkant toont de huidige vergroting en de plaats van de getoonde uitsnede.

Ook bij vergrote afbeelding kunt u naar een andere opname gaan, die dan direct in dezelfde vergroting wordt getoond.

- Duimwieltje naar links / rechts draaien

Aanwijzingen

- Met andere typen camera's gemaakte opnamen kunnen eventueel niet worden vergroot.
- Video-opnamen kunt u niet vergroot weergeven.

GELIJKTIJDIG MEERDERE OPNAMEN WEERGEVEN

Voor een beter overzicht of om een bepaalde opname makkelijker te kunnen vinden, is het mogelijk meerdere verkleinde opnamen tegelijkertijd in een overzicht weer te geven. U kunt kiezen uit overzichtsweergaven met 12 of 30 opnamen.

Gebruik van touch-bediening

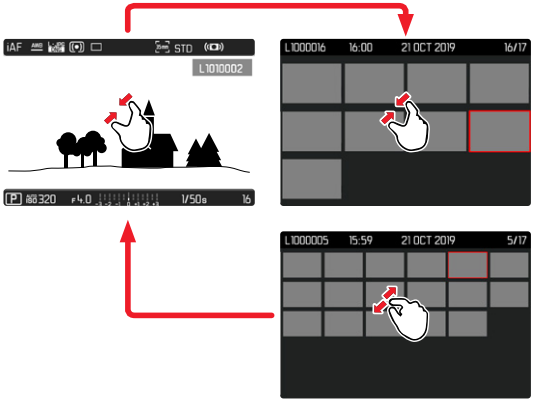

- Knijpen
  - De weergave gaat naar 12, daarna naar 30 opnamen.

Om nog meer opnamen weer te geven

- Naar boven / onderen vegen

Gebruik van fysische bediening

- Voorste instelwiel tegen de klok in draaien
  - Er worden twaalf opnamen tegelijk weergegeven. Door nogmaals draaien kunnen dertig opnamen tegelijk worden bekeken.

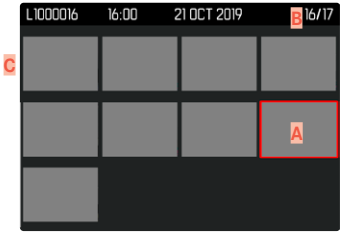

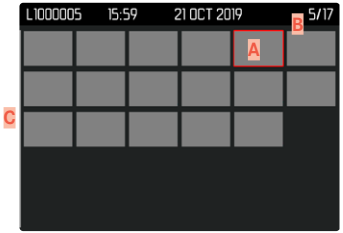

A Momenteel geselecteerde opname
B Nummer van de momenteel geselecteerde opname
C Bladerbalk

De momenteel geselecteerde opname wordt gemarkeerd door het rode kader, en kan worden geselecteerd om te bekijken.

Om tussen de opnamen te navigeren

- Beweeg de joystick in de gewenste richting

of

- Duimwieltje draaien

Om de opname in gangbare grootte weer te geven

Gebruik van touch-bediening

- Spreiden

of

- Gewenste opname kort aanraken

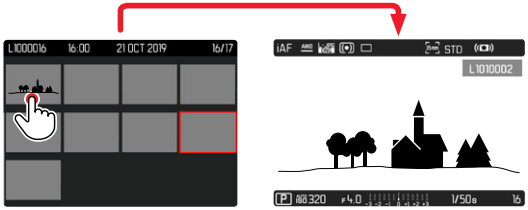

Gebruik van fysische bediening

- Voorste instelwiel met de klok mee draaien

of

- Joystick, duimwieltje of **PLAY**-knop indrukken

OPNAMEN MARKEREN / EVALUEREN

U kunt opnamen markeren als favorieten, om ze sneller weer te vinden, of om het latere wissen van meer opnamen te vereenvoudigen. Markeren is zowel in de gangbare weergave als in het overzicht mogelijk.

Om opnamen te markeren

- FN-knop linksboven (4) indrukken
  - De opname wordt gemarkeerd door ★. Het symbool verschijnt bij het bekijken in gangbare grootte in de kopregel helemaal rechts; in de overzicht in de linker onderhoek van de verkleinde opnamen.

Om de markering op te heffen

- FN-knop linksboven (4) indrukken
  - De markering ★ verdwijnt.

OPNAMEN WISSEN

Bij het wissen van opnamen zijn er verschillende mogelijkheden:

- afzonderlijke opnamen wissen
- wissen meerdere opnamen
- alle niet-gemarkeerde / niet-geëvalueerde opnamen wissen
- wissen van alle opnamen

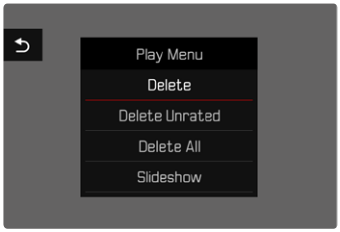

Belangrijke aanwijzing

- Na het wissen van de opnamen kunt u ze niet meer bekijken.

AFZONDERLIJKE OPNAMEN WISSEN

- **MENU**-knop indrukken
- Kies in het weergavemenu, Delete
  - Het wisscherm verschijnt.

- Wispictogram 🗑 kiezen
  - Tijdens het wissen knippert de LED. Dit kan een tijdje duren.
  - Na het wissen verschijnt de volgende opname. Wanneer geen opnamen meer op de kaart zijn opgeslagen, verschijnt de melding No valid picture to play.

Om het wissen te annuleren en terug te keren naar de gangbare weergavemodus

- Terugkeer-pictogram ⮌ kiezen

Aanwijzingen

- U kunt het wisscherm vanuit het overzicht niet oproepen, want in deze context is de menufunctie Delete van het weergavemenu niet beschikbaar.
- Ook bij het beeldscherm voor actief wissen zijn de functies 'Bladeren' en 'Vergroten' altijd beschikbaar.

WISSEN MEERDERE OPNAMEN

In een wisoverzicht met twaalf verkleinde opnamen kunt u meerdere opnamen markeren en vervolgens gezamenlijk wissen. U kunt er op twee manieren heengaan.

- Voorste instelwiel tegen de klok in draaien
  - Het overzicht verschijnt.
- **MENU**-knop indrukken
- Kies in het weergavemenu, Delete Multi
  - Het wisoverzicht verschijnt.

of

- **MENU**-knop indrukken
- Kies in het weergavemenu, Delete
  - Het wisscherm verschijnt.
- Voorste instelwiel tegen de klok in draaien
  - Het wisoverzicht verschijnt.

In deze weergave kunt u willekeurig veel opnamen selecteren.

Om opnamen te kiezen die moeten worden verwijderd

- Gewenste opname selecteren
- Joystick / duimwieltje indrukken

of

- Gewenste opname kort aanraken
  - De voor wissen geselecteerde opnamen worden gemarkeerd met een wissymbool 🗑.

Om de geselecteerde opnamen te wissen

- Wispictogram 🗑 kiezen
  - De vraag Do you want to delete all marked files? verschijnt.
- Yes kiezen

Om het wissen te annuleren en terug te keren naar de gangbare weergavemodus

- Terugkeer-pictogram ⮌ kiezen

WISSEN VAN ALLE OPNAMEN

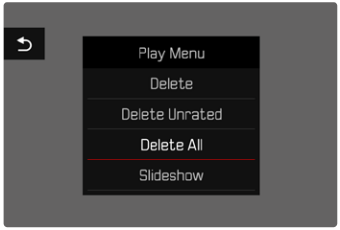

- **MENU**-knop indrukken
- Kies in het weergavemenu, Delete All
  - De vraag Do you want to delete all files? verschijnt.
- Yes kiezen

Aanwijzing

- Na het wissen verschijnt de melding No valid picture to play. Als het wissen niet is gelukt, verschijnt de originele opname weer. Bij het wissen van meerdere of alle opnamen kan vanwege de tijd die nodig is voor de verwerking van de gegevens, een overeenkomstige melding op het scherm verschijnen.

NIET-GEËVALUEERDE OPNAMEN WISSEN

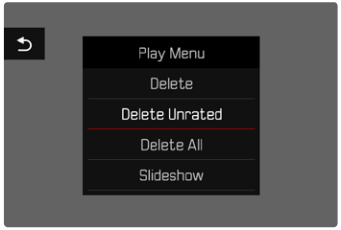

- **MENU**-knop indrukken
- Kies in het weergavemenu, Delete Unrated
  - De vraag Do you really want to delete all not rated files? verschijnt.
- Yes kiezen

Aanwijzing

- Tijdens het wissen knippert de LED. Na het wissen verschijnt de volgende gemarkeerde opname. Wanneer geen opnamen meer op de kaart zijn opgeslagen, verschijnt de melding No valid picture to play.

VOORVERTONING VAN DE LAATSTE OPNAME

Foto-opnamen kunnen automatisch direct na het opnemen worden weergegeven om bijvoorbeeld snel en eenvoudig het resultaat te controleren. U kunt de duur van de automatische weergave instellen.

- In het hoofdmenu, Auto Review kiezen
- De gewenste optie, respectievelijk tijdsduur selecteren (Off, 1 s, 3 s, 5 s, Permanent, Shutter pressed)

Permanent: De laatste opname wordt weergegeven tot de automatische weergave wordt beëindigd door de **PLAY**-knop in te drukken of de ontspanner aan te tikken.
Shutter pressed: De laatste opname wordt weergegeven zolang de ontspanner ingedrukt wordt gehouden.

Aanwijzingen

- Gedurende de voorvertoning gaan verschillende bedienelementen naar de gangbare weergavemodus en functioneren daar zoals gebruikelijk. Daarna blijft de camera in de weergavemodus, tot deze wordt beëindigd.
- Markeren en wissen zijn uitsluitend mogelijk in de gangbare weergavemodus en niet gedurende de automatische weergave.
- Als u met de functie serie- of intervalopname hebt gefotografeerd, wordt de laatste foto van de serie getoond, respectievelijk tijdens het opslaan de laatste op de geheugenkaart reeds opgeslagen foto van de serie getoond.
- Bij de tijdelijk vastgelegde weergavetijdsduur (1 s, 3 s, 5 s) kunt u de automatische weergave voortijdig beëindigen door de **PLAY**-knop in te drukken of de ontspanner aan te tikken.

DIASHOW

In de weergavemodus kunt u een diashow-functie oproepen waar de opgeslagen opnamen automatisch na elkaar verschijnen. Daarbij kunt u kiezen of alle opnamen (Play All), alleen foto's (Pictures only), of alleen video's (Videos only) moeten worden weergegeven. Voor foto's kunt u kiezen hoe lang de opnamen steeds moeten worden weergegeven (Duration).

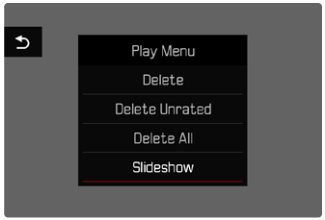

DUUR INSTELLEN

- **MENU**-knop indrukken
- Kies in het weergavemenu, Slideshow
- Duration kiezen
- Kies de gewenste tijdsduur (1 s, 2 s, 3 s, 5 s)

DIASHOW STARTEN

- **MENU**-knop indrukken
- Kies in het weergavemenu, Slideshow
- Gewenste instelling kiezen
  (Play All, Pictures only, Videos only)
  - De diashow start automatisch met de geselecteerde opnamen en blijft in een gesloten cirkel doorgaan, tot u de show stopt.

DIASHOW BEËINDIGEN

- **PLAY**-knop indrukken

of

- Ontspanner aantikken
  - De camera schakelt om naar de betreffende modus.

Aanwijzingen

- Tot aan het begin van het afspelen verschijnt tijdens de bereiding van de gegevens eventueel korte tijd een tussenscherm.
- De instellingen in Duration blijven behouden, ook na het uitschakelen van de camera.

VIDEOWEERGAVE

DE BEDIENELEMENTEN OPROEPEN

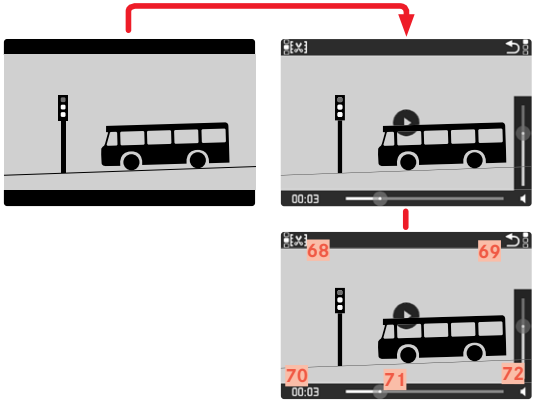

68 Videomontage-functie
69 De videoweergave verlaten
70 Actueel tijdstip van de weergave
71 Weergave-statusbalk
72 Geluidsniveau bij weergave

▸ De monitor op willekeurige plaats kort aanraken

of

▸ Joystick / duimwieltje indrukken

Aanwijzingen

- Bij het oproepen van de bedienelementen wordt een lopende weergave onderbroken.
- De bedienelementen verdwijnen na circa 3 s. Als u de monitor opnieuw aanraakt of de toetsen indrukt, verschijnen ze weer.

AFSPELEN STARTEN

Als in de weergavemodus een video-opname is geselecteerd, verschijnt PLAY op de monitor.

▸ Joystick / duimwieltje indrukken

of

▸ PLAY kort aanraken

AFSPELEN PAUZEREN

▸ De monitor op willekeurige plaats kort aanraken

of

▸ Joystick / duimwieltje indrukken

AFSPELEN VERVOLGEN

Terwijl de bedieningselementen zichtbaar zijn:

Gebruik van touch-bediening

- De monitor op een willekeurige plaats in het beeld kort aanraken

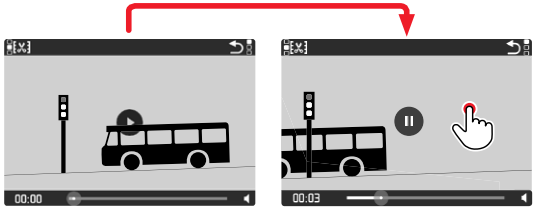

Gebruik van fysische bediening

- Joystick / duimwieltje indrukken

NAAR EEN GEWENST PUNT NAVIGEREN

SNEL SPRINGEN

Gebruik van touch-bediening

Terwijl de bedieningselementen zichtbaar zijn:

- Raak de weergavestatusbalk op de gewenste positie kort aan

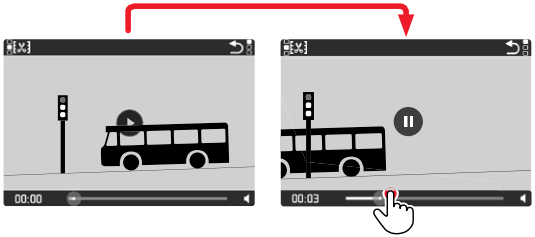

Gebruik van fysische bediening

- Joystick naar links / rechts drukken en ingedrukt houden

PRECIES KIEZEN

- Duimwieltje draaien

AFSPELEN AFSLUITEN

Gebruik van touch-bediening

Terwijl de bedieningselementen zichtbaar zijn:

- Terugkeer-pictogram ⮌ kiezen

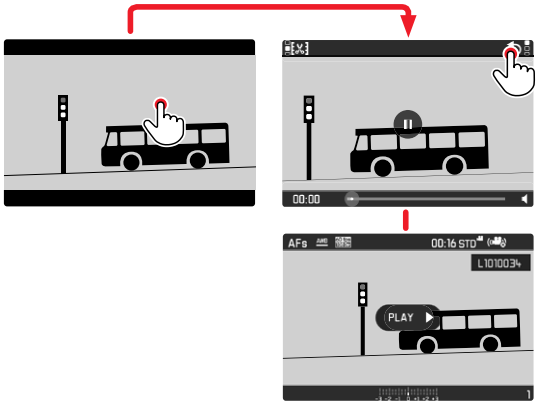

Gebruik van fysische bediening

- **PLAY**-knop indrukken

VOLUME INSTELLEN

Gebruik van touch-bediening

Terwijl de bedieningselementen zichtbaar zijn:

- Volumesymbool kort aanraken
- Raak de volumebalk op de gewenste positie kort aan

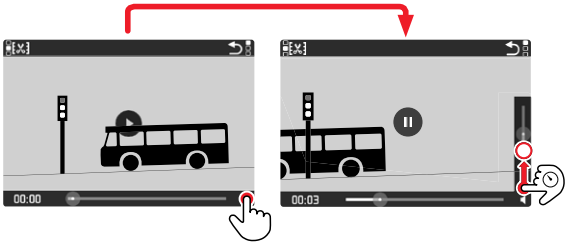

Gebruik van fysische bediening

- Joystick naar boven / onder indrukken
  - De volume-voortgangsbalk verschijnt.
- Joystick naar boven (luider) of onder (zachter) indrukken

Aanwijzing

- In de onderste positie van de balk is de geluidsweergave uitgeschakeld, het volumesymbool wisselt naar 🔇.

VIDEO'S BIJKNIPPEN

Gebruik van touch-bediening

Terwijl de bedieningselementen zichtbaar zijn:

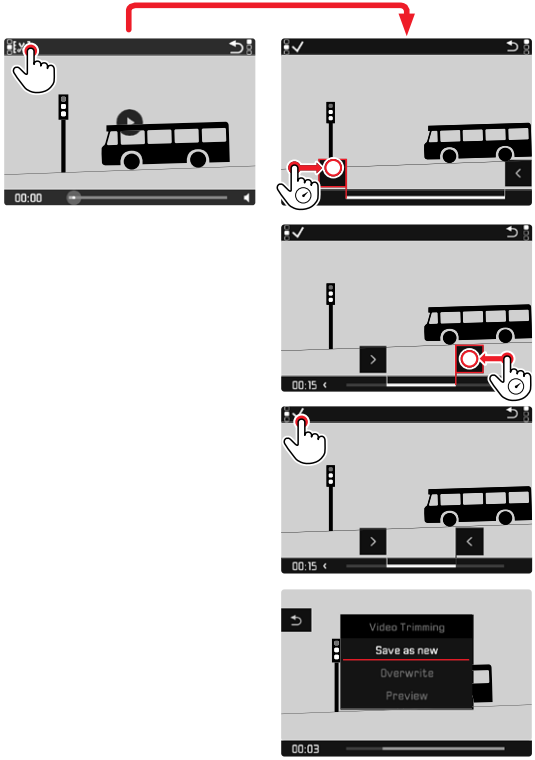

Gebruik van fysische bediening

BIJKNIP-FUNCTIE OPROEPEN

- **FN**-knop linksachter (25) indrukken
  - Het beeldscherm voor het bijknippen van de video verschijnt. De linker knipmarkering is rood gemarkeerd (= actief).

ANDERE ACTIEVE KNIPLOCATIE KIEZEN

- Joystick naar links / rechts drukken
  - De geselecteerde kniplocatie wordt rood gemarkeerd (= actief).

ACTIEVE KNIPLOCATIE VERPLAATSEN

- Duimwieltje draaien
  - Linksonder in de voetregel wordt het momenteel geselecteerde tijdstip van de betreffende kniplocatie weergegeven. In de achtergrond verschijnt een stilstaand beeld van de opname op dit tijdstip.

KNIPPEN

- **FN**-knop linksachter (25) indrukken, om uw keuze te bevestigen
  - Het menu Video Trimming verschijnt.
- In het menu Video Trimming kiest u de gewenste functie (Save as new, Overwrite, Preview)

Save as new	De nieuwe video wordt extra opgeslagen, het origineel blijft ook behouden.
Overwrite	De nieuwe, bijgeknipte video wordt opgeslagen, het origineel wordt gewist.
Preview	De nieuwe video wordt weergegeven. Hij wordt niet opgeslagen, noch wordt het origineel gewist.

U kunt de bijknipfunctie altijd afbreken, zolang u in het menu Video Trimming geen keuze hebt gemaakt.

- **PLAY**-knop indrukken
  - Het begin-beeldscherm voor de videoweergave verschijnt.

Aanwijzingen

- In alle drie gevallen verschijnt er, vanwege de tijd die nodig is voor de verwerking van de gegevens, eerst een overeenkomstige melding op het scherm. Vervolgens wordt de nieuwe video weergegeven.
- Bij het kiezen van Save as new wordt de nummering van de bestaande opnamen niet veranderd. De nieuwe video wordt aan het eind van de reeks toegevoegd.

OVERIGE FUNCTIES

De in dit hoofdstuk beschreven instellingen gelden voor het opnemen van zowel foto's als video's. Daarom zijn ze zowel in het foto- als in het videomenu beschikbaar (zie hoofdstuk 'Camerabediening' in het gedeelte 'Menubediening'). Al u in één van de modi een instelling realiseert, geldt deze ook voor de andere modus.

GEBRUIKERSPROFIELEN

Met deze camera kunt u naar wens combinaties van alle menu-instellingen permanent opslaan, bijv. om ze bij terugkerende situaties / onderwerpen snel en eenvoudig te kunnen oproepen. Er zijn zes geheugenplaatsen voor dergelijke combinaties mogelijk, plus de onveranderlijke fabrieksinstelling die u altijd weer kunt oproepen (Default Profile). De naam van de opgeslagen profielen kunt u vrij kiezen.
De op deze camera ingestelde profielen kunt u op een geheugenkaart overdragen om ze in andere camera's toe te passen. Evenzo kunt u profielen die op een andere kaart zijn opgeslagen naar deze camera overdragen.

ACTUELE INSTELLINGEN ALS GEBRUIKERSPROFIEL OPSLAAN

PROFIELEN AANMAKEN

Instellingen opslaan / profiel aanmaken

- Gewenste functies in de menubediening individueel instellen
- In het hoofdmenu, User Profile kiezen
- Manage Profiles kiezen
- Save as Profile kiezen
- Gewenste geheugenlocatie kiezen
- Procedure bevestigen

Aanwijzingen

- Bestaande profielen worden overschreven met de actuele instellingen.
- U kunt uitsluitend een geheugenplaats wissen met de functie Reset Camera die u beschreven vindt in het gedeelte 'Camera terugstellen op fabrieksinstellingen' (zie pagina190).

NAAM PROFIEL WIJZIGEN

- In het hoofdmenu, User Profile kiezen
- Manage Profiles kiezen
- Rename Profiles kiezen
- Gewenste profiel kiezen
- In het bijbehorende toetsenbord-submenu de gewenste naam invoeren en bevestigen (zie pagina 60)
  - Profielnamen moeten tussen drie en tien tekens lang zijn.

PROFIELEN GEBRUIKEN / ACTIVEREN

Fabrieksinstelling: Default Profile

- In het hoofdmenu, User Profile kiezen
  - Er verschijnt een lijst met de profielnamen.
  - Ongebruikte geheugenplaatsen verschijnen grijs.
  - U kunt uitsluitend gebruikte geheugenplaatsen kiezen.
- Gewenste profiel kiezen
  - Gekozen profiel wordt aangeduid als Active.

PROFIELEN OP DE GEHEUGENKAART OPSLAAN / VANAF DE KAART IMPORTEREN

- In het hoofdmenu, User Profile kiezen
- Manage Profiles kiezen
- Export Profiles respectievelijk Import Profiles kiezen
- Procedure bevestigen

Aanwijzingen

- Bij het ex- en importeren worden in principe alle profielen naar (van) de kaart overgedragen; ook lege profielen. Als gevolg daarvan worden bij het importeren van profielen ook alle reeds op de camera aanwezige profielplaatsen overschreven. Het is niet mogelijk afzonderlijke profielen te importeren of te exporteren.
- Bij het exporteren wordt een eventueel aanwezige set van profielen op de geheugenkaart zonder overleg vervangen.

GEGEVENSBEHEER

DATASTRUCTUUR OP DE GEHEUGENKAART

MAPPENSTRUCTUUR

De gegevens (= opnamen) op de geheugenkaarten worden opgeslagen in automatisch geproduceerde mappen. De eerste drie plaatsen zijn voor het mapnummer (cijfers), de laatste vijf voor de mapnaam (letters). De eerste map krijgt de naam '100LEICA', de tweede '101LEICA'. Als mapnummer wordt in principe altijd het betreffende volgende nummer gebruikt; er zijn maximaal 999 mappen mogelijk.

BESTANDENSTRUCTUUR

De aanduidingen van de bestanden in deze mappen bestaan uit elf posities. In de fabrieksinstelling wordt het eerste bestand aangeduid met 'L1000001.XXX', het tweede met 'L1000002.XXX' enzovoort... U kunt de eerste letter kiezen, de 'L' van de fabrieksinstelling staat voor het cameramerk. De eerste drie cijfers zijn identiek met het huidige mapnummer. De volgende vier cijfers vormen het volgnummer van het bestand. Als het bestandnummer 9999 is bereikt, wordt automatisch een nieuwe map aangemaakt, waarin de nummering weer bij 0001 begint. De laatste drie plaatsen na de punt vormen het bestandsformaat (DNG of JPG).

Aanwijzingen

- Als geheugenkaarten worden gebruikt die niet zijn geformatteerd met deze camera, wordt de bestandsnummering automatisch teruggezet op 0001. Als er zich op de geheugenkaart toch een bestand met een hoger nummer bevindt, wordt er vanaf dit nummer verder geteld.
- Als mapnummer 999 en bestandsnummer 9999 zijn bereikt, zal er op de monitor een betreffende waarschuwing verschijnen en zult u de gehele nummering moeten resetten.
- Wanneer u de mapnummers op 100 wilt terugzetten, formatteer dan de geheugenkaart en zet onmiddellijk daarna de beeldnummers terug.

BESTANDSNAMEN WIJZIGEN

- In het hoofdmenu Camera Settings kiezen
- Edit File Name kiezen
  - Er verschijnt een toetsenbord-submenu.
  - De invoerregel bevat de fabrieksinstelling 'L' als beginletter van de bestandsnaam. Uitsluitend deze letter kunt u veranderen.
- Gewenste letter invoeren (zie pagina 60)
- Bevestigen

Aanwijzingen

- Het veranderen van de bestandsnaam geldt voor alle volgende opnamen respectievelijk tot een nieuwe verandering. Het lopende nummer wordt hierdoor niet veranderd; het wordt echter teruggesteld door een nieuwe map te maken.
- Bij het terugstellen naar de fabrieksinstelling wordt automatisch de beginletter 'L' teruggezet.

NIEUWE MAP AANMAKEN

- In het hoofdmenu Camera Settings kiezen
- Reset Image Numbering kiezen
  - Er verschijnt een bijbehorende vraag.
- Het aanmaken van een map bevestigen (Yes) of herroepen (No)

Aanwijzing

- Het naamdeel (beginletter) van een aldus aangemaakte nieuwe map blijft onveranderd ten opzichte van de vorige; de bestandsnummering daarin begint weer bij 0001.

COPYRIGHT-INFORMATIE MARKEREN

Bij deze camera kunt u uw beeldbestanden een kenmerk geven door tekst en overige tekens in te voeren.
Hiervoor kunt u per opname in 2 rubrieken telkens informatie t/m 20 tekens invoeren.

- In het hoofdmenu, Camera Information kiezen
- In het submenu, Copyright Information kiezen
- Copyright-functie inschakelen (On)
- In het submenu, Information/Artist kiezen
  - Er verschijnt een toetsenbord-submenu.
- Gewenste gegevens invoeren (zie pagina60)
- Bevestigen

OPNAMELOCATIE MET GPS REGISTREREN (UITSLUITEND IN VERBINDING MET DE LEICA FOTOS APP)

Met GPS (Global Positioning System) kan wereldwijd de juiste positie van de ontvanger worden bepaald. De GPS-functie wordt automatisch actief als er een verbinding naar Leica FOTOS aanwezig is, en in het mobiele toestel de GPS-functie is geactiveerd. De camera ontvangt dan doorlopend de actuele positiegegevens (breedte- en lengtegraden, hoogte boven NAP) in de 'EXIF'-data van de opnamen.

- In het mobiele toestel de GPS-functie activeren
- Leica FOTOS activeren en met de camera verbinden
  - Deze functie is uitsluitend beschikbaar zolang de camera is verbonden met Leica FOTOS.

GEHEUGENKAART FORMATTEREN

Bij reeds gebruikte geheugenkaarten is het normaal gesproken niet nodig ze te formatteren. Wanneer echter een ongeformatteerde kaart voor het eerst wordt geplaatst, moet deze worden geformatteerd. Het is raadzaam de geheugenkaart regelmatig te formatteren omdat bepaalde restbestanden (opname-begeleidende informatie) geheugencapaciteit kunnen opeisen. De beide geheugenkaarten worden gescheiden geformatteerd.

- In het hoofdmenu, Format Card kiezen
- Format SD Card 1 of Format SD Card 2 kiezen
- Procedure bevestigen
  - Tijdens de procedure knippert de onderste status-LED.

Aanwijzingen

- Schakel de camera tijdens dit proces niet uit.
- Als u de geheugenkaart formatteert, gaan alle gegevens verloren. Het formatteren wordt niet gestopt vanwege wisbeveiligde opnamen die nog in het geheugen zitten.
- Daarom moet u regelmatig alle opnamen overbrengen naar een veilig massageheugen zoals de vaste schijf van een computer.
- Bij gewoon formatteren gaan de gegevens op de kaart voorlopig nog niet onherroepelijk verloren. Alleen de directory wordt gewist zodat de aanwezige bestanden niet meer direct toegankelijk zijn. Met de goede software kunnen de gegevens weer toegankelijk worden gemaakt. Alleen de gegevens die daarna door het opslaan van nieuwe gegevens worden overschreven, zijn echt definitief gewist.
- Als de geheugenkaart in een ander apparaat, bijvoorbeeld een computer is geformatteerd, moet u deze in de camera opnieuw formatteren.
- Als de geheugenkaart niet kan worden geformatteerd / beschreven, vraagt u uw dealer of Leica Customer Care (adres: zie pagina 220) om advies.

GEGEVENSOVERDRACHT

Gegevens kunnen met behulp van Leica FOTOS handig worden overgedragen aan het mobiele toestel (zie pagina 194). U kunt ze ook overdragen met behulp van een kaartleesapparaat of via een USB-kabel.

MET BEHULP VAN LEICA FOTOS

▸ Zie het hoofdstuk 'Leica FOTOS' (zie 194)

MET BEHULP VAN EEN USB-KABEL

De camera ondersteunt verschillende overdrachtmogelijkheden (PTP- en massageheugen-modus). De gewenste modus kan permanent worden vastgelegd, of bij iedere verbinding nieuw worden gekozen.
Fabrieksinstelling: PTP

▸ In het hoofdmenu Camera Settings kiezen
▸ USB-Mode kiezen
▸ Gewenste instelling kiezen
(Mass Storage, PTP, Select on connection)

Aanwijzingen

- Voor de overdracht van grotere bestanden (bijvoorbeeld video-opnamen) wordt aanbevolen een kaartleesapparaat te gebruiken.
- Zolang gegevens worden overgedragen, mag de USB-verbinding niet worden onderbroken, omdat anders de computer en / of de camera kunnen 'vastlopen' en er zelfs onherstelbare schade aan de geheugenkaart kan worden veroorzaakt.
- Zolang gegevens worden overgedragen, mag de camera niet worden uitgeschakeld of zichzelf door afnemende accucapaciteit uitschakelen, omdat anders de computer kan 'crashen'. Om dezelfde reden mag u de batterij er nooit bij actieve verbinding uithalen.

WERKEN MET ONBEWERKTE GEGEVENS (DNG)

Als u de DNG-indeling wilt bewerken, hebt u de juiste software nodig, zoals de professionele raw-converter Adobe® Photoshop® Lightroom®.
Hiermee kunt u opgeslagen onbewerkte gegevens met maximale kwaliteit omzetten. Bovendien biedt deze software kwalitatief geoptimaliseerde algoritmen voor de digitale kleurverwerking, die gelijktijdig bijzonder weinig ruis en een verbazingwekkende beeldresolutie mogelijk maakt. Tijdens de bewerking hebt u de mogelijkheid achteraf verscheidene parameters, zoals gradatie, scherpte enz. in te stellen en op deze wijze de maximale beeldkwaliteit te realiseren.

Bij de aanschaf van deze camera krijgt u een tijdelijk lidmaatschap voor de Adobe Creative Cloud Foto-Abo. Om deze te gebruiken, moet u de camera registreren onder:
club.leica-camera.com

CAMERA TERUGSTELLEN OP FABRIEKSINSTELLING

Met deze functie kunt u alle individuele menu-instellingen in één keer terugstellen op de fabrieksinstellingen. Daarbij kunt u altijd de gebruikersprofielen, de Wi-Fi en Bluetooth-instellingen en de fotonummers onafhankelijk van elkaar uitsluiten van het terugstellen.

- In het hoofdmenu, Reset Camera kiezen
  - De vraag Reset Camera Settings? verschijnt.
- Terugstellen op de basisinstellingen bevestigen (Yes) / afwijzen (No)
  - Als u No kiest, wordt het terugstellen afgebroken, en keert de weergave terug naar het hoofdmenu. Bij bevestiging met Yes volgen er meer vragen over de optioneel terug te stellen instellingen.
- Terugstellen op de gebruikersprofielen bevestigen (Yes) / afwijzen (No)
- Terugstellen op de Wi-Fi en Bluetooth-instellingen bevestigen (Yes) / afwijzen (No)
- Het terugstellen van de fotonummers bevestigen (Yes) / afwijzen (No)
  - De melding Please Restart the Camera verschijnt.
- Schakel de camera uit en weer in

Aanwijzingen

- Na het opnieuw opstarten moet u de datum & tijd en de taal opnieuw instellen. De camera stelt u de bijbehorende vragen.
- Het terugstellen van de fotonummers kan ook afzonderlijk worden gerealiseerd onder het menupunt Reset Image Numbering (zie pagina 187).

FIRMWARE-UPDATES

Leica werkt voortdurend aan de verdere ontwikkeling en optimalisering van uw camera. Omdat er bij digitale camera's zeer veel functies uitsluitend door software worden gestuurd, kunnen verbeteringen en uitbreidingen van opties achteraf op uw camera worden geïnstalleerd. Hiervoor biedt Leica op onregelmatige tijden zogenoemde firmware-updates aan, die u op onze homepage kunt ophalen.
Als u uw camera geregistreerd hebt, houdt Leica u op de hoogte van alle nieuwe updates.

Om vast te stellen welke firmwareversie er is geïnstalleerd:

- In het hoofdmenu, Camera Information kiezen
  - De actuele firmwareversies worden weergegeven.

Verdere informatie omtrent de registratie, firmware-updates respectievelijk hun downloads voor uw camera, evenals eventuele wijzigingen en toevoegingen bij de uitleg in deze handleiding vindt u in het 'Klantgedeelte' onder:
club.leica-camera.com

CAMERA-FIRMWARE BIJWERKEN

- Meest actuele firmware ophalen
- Op geheugenkaart opslaan
- Geheugenkaart in de camera plaatsen
- Camera inschakelen
- In het hoofdmenu, Camera Information kiezen
- Camera Firmware Version kiezen
- Start Update kiezen
  - Er verschijnt een vraag met informatie.
- Versioneringsinformatie controleren
- Yes kiezen
  - De melding Save profiles on SD Card? verschijnt.
- Gewenste instelling kiezen
  - Update start automatisch.
  - Tijdens de procedure knippert de onderste status-LED.
  - Na het voltooien en beëindigen verschijnt een bijbehorende melding met de opdracht opnieuw op te starten.
- Schakel de camera uit en weer in

Aanwijzingen

- Voordat de update wordt beëindigd, mag u de camera in geen geval uitschakelen.
- Na het opnieuw opstarten moet u de datum & tijd en de taal opnieuw instellen. De camera stelt u de bijbehorende vragen.
- Wanneer de batterij onvoldoende is geladen, krijgt u de waarschuwing Low battery status. Laad in dit geval eerst de batterij op en herhaal dan de hierboven beschreven actie.

OBJECTIEF-FIRMWARE BIJWERKEN

Indien beschikbaar, kunnen ook voor objectieven firmware-updates worden verricht. De aanwijzingen van de camera-firmware gelden navenant.

- Meest actuele firmware ophalen
- Op geheugenkaart opslaan
- Geheugenkaart in de camera plaatsen
- Camera inschakelen
- In het hoofdmenu, Camera Information kiezen
- Lens Firmware Version kiezen
- Start Update kiezen
- Yes kiezen

ADAPTER-FIRMWARE BIJWERKEN

Indien beschikbaar, kunnen ook voor adapters firmware-updates worden verricht. De aanwijzingen van de camera-firmware gelden navenant.

- Meest actuele firmware ophalen
- Op geheugenkaart opslaan
- Geheugenkaart in de camera plaatsen
- Camera inschakelen
- In het hoofdmenu, Camera Information kiezen
- Adaptor Firmware Version kiezen
- Start Update kiezen
- Yes kiezen

Aanwijzing

- Het betreffende menupunt is uitsluitend zichtbaar als een adapter is geplaatst en actief is.

LEICA FOTOS

U kunt de camera met een smartphone/tablet op afstand bedienen. Hiertoe moet u eerst de app 'Leica FOTOS' op uw mobiele apparaat installeren.

- Scan de volgende QR-code met het mobiele apparaat

of

- Installeer de app in de Apple App Store™/Google Play Store™

VERBINDING

EERSTE VERBINDING MET HET MOBIELE APPARAAT

De verbinding wordt gerealiseerd via Bluetooth. Bij de eerste verbinding met een mobiel apparaat moet een pairing tussen de camera en een mobiel apparaat worden gerealiseerd.

VERBINDINGSASSISTENT

De verbindingsassistent verschijnt als de camera voor de eerste keer is opgestart respectievelijk nadat de camera is teruggesteld op de beginwaarden. Deze instellingen kunt u ook oproepen via het menupunt Leica FOTOS.

VIA HET MENU

OP HET MOBIELE APPARAAT

- Bluetooth activeren
- Leica FOTOS starten
- Cameramodel selecteren

IN DE CAMERA

- In het hoofdmenu, Leica FOTOS kiezen
- Bluetooth kiezen
  - Bluetooth wordt geactiveerd.
- De aanwijzingen in Leica FOTOS volgen
  - Bij gerealiseerde verbinding verschijnen op de monitor de betreffende pictogrammen en de status-LED brandt blauw.

Aanwijzingen

- De pairing-procedure kan enkele minuten in beslag nemen.
- U hoeft de pairing voor ieder mobiel apparaat maar eenmaal te doen. Daarbij wordt het apparaat toegevoegd aan de lijst met bekende apparaten.
- Bij opnamen met bestaande verbinding met Leica FOTOS worden automatisch via GPS positiegegevens bepaald en in de 'Exif-data' geschreven.

VERBINDING MET BEKENDE APPARATEN

- In het hoofdmenu, Leica FOTOS kiezen
- Bluetooth kiezen
- On kiezen
  - De Bluetooth-functie wordt geactiveerd.
  - De camera maakt automatisch verbinding met het mobiele apparaat.

Aanwijzingen

- Als er zich meer bekende apparaten binnen het bereik bevinden, maakt de camera automatisch verbinding met het apparaat dat het eerst antwoordt. Het is niet mogelijk een favoriet apparaat vast te leggen.
- Het is aan te bevelen zelden gebruikte apparaten uit de lijst te verwijderen, om ongewenste verbindingen te vermijden.
- Als verbinding wordt gemaakt met het verkeerde apparaat, moet u de verbinding verbreken en opnieuw maken (in de camera Bluetooth deactiveren en weer activeren).

APPARATEN UIT DE LIJST MET BEKENDE APPARATEN VERWIJDEREN

- In het hoofdmenu, Leica FOTOS kiezen
- Delete kiezen
- Gewenste apparaat kiezen
  - Op de monitor verschijnt de veiligheidsvraag:
- Yes kiezen

Aanwijzing

- Om een gewist apparaat weer met de camera te kunnen verbinden, moet een nieuwe pairing plaatsvinden.

MAC-ADRES VINDEN

U vindt het MAC-adres van de Leica SL2 in het cameramenu.

- In het hoofdmenu, Camera Information kiezen

AFSTANDSBEDIENING VAN DE CAMERA

Met behulp van de afstandsbediening kunt u vanaf het mobiele apparaat foto´s en video´s opnemen, instellingen voor de opname aanpassen, en gegevens naar het mobiele apparaat overbrengen. Een lijst met de beschikbare functies en bedieningsaanwijzingen bevinden zich in Leica FOTOS.

DE CAMERA VIA AFSTANDSBEDIENING 'WEKKEN'

Als deze functie in de camera is geactiveerd, kunt u een uitgeschakelde camera of een camera in de stand-bymodus via afstandsbediening activeren. Daartoe moet Bluetooth zijn geactiveerd.

- In het hoofdmenu, Leica FOTOS kiezen
- Remote Wakeup kiezen
- On kiezen
  - De camera zoekt naar bekende apparaten en maakt er automatisch verbinding mee.

Belangrijke aanwijzingen

- Via afstandsbediening 'wekken' functioneert zelfs als de camera is uitgeschakeld met behulp van de hoofdschakelaar.
- Een abusievelijke activering van de camera door 'wekken' via afstandsbediening kan onder andere leiden tot ongewenste opnamen of hoger stroomverbruik.
- Als het mobiele apparaat momenteel niet is aangesloten of als de Bluetooth-functie in het mobiele apparaat is uitgeschakeld, kan ook een vreemd apparaat dat reeds eerder verbonden werd, toegang krijgen tot de camera. Daardoor zou voor andere mensen misschien onbevoegde toegang tot uw gegevens of camerafuncties mogelijk zijn.

Oplossing

- De functie pas kort vóór het beoogde gebruik activeren.
- Na doelbewust gebruik moet u de functie altijd gelijk weer uitschakelen.

ONDERHOUD / BEWAREN

Wanneer u de camera een tijd lang niet gebruikt, is het volgende raadzaam:

- Camera uitschakelen
- Geheugenkaart eruit nemen
- Batterij verwijderen (na ongeveer twee maanden gaan de opgeslagen tijd en datum verloren)

CAMERABEHUIZING

- Houd de uitrusting zorgvuldig schoon, omdat elke vervuiling tevens een voedingsbodem voor micro-organismen vormt.
- Reinig de camera uitsluitend met een zachte, droge doek. Hardnekkig vuil moet eerst met een sterk verdund afwasmiddel worden bevochtigd, en vervolgens met een droge doek worden weggeveegd.
- Als er spetters zout water op uw camera zijn gekomen, bevochtigt u een zachte doek eerst met leidingwater, wringt deze stevig uit en wist hiermee de camera af. Daarna met een droge doek goed nawrijven.
- Om vlekken en vingerafdrukken op de lens te verwijderen, moet u de camera met een schone, pluisvrije doek afvegen. Grovere verontreiniging in moeilijk toegankelijke hoeken van de camerabody kunnen met een kleine kwast worden verwijderd. De sluiterlamellen mogen in geen geval worden aangeraakt.
- Bewaar de camera bij voorkeur in een gesloten en gestoffeerd foedraal, zodat er niets tegenaan kan schuren en stof op afstand wordt gehouden.
- Bewaar de camera op een droge, voldoende geventileerde plaats, die bescherming biedt tegen hoge temperatuur en vochtigheid. Als de camera in een vochtige omgeving wordt gebruikt, moet deze vóór de opslag weer vrij zijn van alle vocht.
- Bewaar de camera ter vermijding van schimmelvorming niet voor lange tijd in de leren tas.
- Fototassen die bij gebruik nat zijn geworden, moeten worden leeggemaakt om beschadiging van uw uitrusting door vocht en eventueel vrijkomende restanten leerlooimiddel uit te sluiten.
- Alle mechanisch bewegende lagers en glijvlakken van uw camera zijn gesmeerd. Als de camera langere tijd niet wordt gebruikt, moet u haar ongeveer elke drie maanden meerdere keren ontspannen om verharsen van de smeerpunten te vermijden. Het is ook aan te bevelen dat u herhaaldelijk alle andere bedieningselementen verstelt en gebruikt.
- Bij gebruik in een vochtig en warm tropisch klimaat moet de camera-uitrusting zo veel mogelijk aan zon en lucht worden blootgesteld ter bescherming tegen schimmelvorming. Het bewaren in afgesloten koffers of tassen is slechts aan te bevelen als bovendien een droogmiddel, bijv. silicagel, wordt gebruikt.

OBJECTIEF

- Op de buitenlenzen van het objectief volstaat het normaal gesproken het stof met een zacht haarpenseel te verwijderen. Bij sterkere vervuiling kunnen ze met een schone, gegarandeerd smetvrije, zachte doek in cirkelvormige bewegingen van binnen naar buiten voorzichtig worden gereinigd. Aanbevolen worden voor dit doel microvezeldoekjes. Deze zijn verkrijgbaar in de foto- en optiekzaak en worden in een beschermende verpakking bewaard. Ze zijn bij temperaturen tot 40 °C wasbaar; gebruik echter geen wasverzachter en strijk ze niet. Reinigingsdoekjes voor brillen die met chemische middelen zijn geïmpregneerd, mogen niet worden gebruikt omdat ze de objectiefglazen kunnen beschadigen.
- Optimale bescherming van frontlenzen bij ongunstige opname-omstandigheden (bijvoorbeeld zand, spetters zout water)

verkrijgt u met kleurloze UVA-filters. Er moet echter rekening mee worden gehouden dat ze, zoals bij elk filter, bij bepaalde tegenlichtsituaties en grote contrasten, ongewenste reflexen kunnen veroorzaken.
- De meegeleverde objectiefdop beschermt het objectief eveneens tegen ongewenste vingerafdrukken en regen.
- Alle mechanisch bewegende lagers en glijvlakken van uw objectief zijn gesmeerd. Als het objectief langere tijd niet wordt gebruikt, moet u de afstandsinstelring en de diafragma-instelring van tijd tot tijd bewegen om verharsen van de smeerpunten te vermijden.

ZOEKER/MONITOR

- Als er zich condens op of in de camera heeft gevormd, moet u hem uitschakelen en ongeveer 1 uur bij kamertemperatuur laten liggen. Als kamer- en cameratemperatuur gelijk zijn, verdwijnt de condens vanzelf.

BATTERIJ

- Lithium-ionen batterijen moeten in gedeeltelijk opgeladen toestand worden bewaard; dat wil zeggen: niet volledig ontladen, maar ook niet volledig opgeladen. De batterijconditie ziet u op de betreffende weergave op de monitor. Bij zeer langdurige opslag moet de batterij ongeveer tweemaal per jaar gedurende circa 15 minuten worden opgeladen om diepe ontlading te vermijden.

GEHEUGENKAARTEN

- Geheugenkaarten moeten als bescherming in principe uitsluitend in het meegeleverde antistatische foedraal worden bewaard.
- Bewaar geheugenkaarten niet op een plaats waar ze aan hoge temperaturen, direct zonlicht, magneetvelden of statische ontlading worden blootgesteld. Verwijder altijd de geheugenkaart als u de camera langere tijd niet gebruikt.
- Het is raadzaam de geheugenkaart af en toe te formatteren, omdat voor de fragmentering bij het wissen enige geheugencapaciteit nodig kan zijn.

FAQ

Probleem	mogelijke / te onderzoeken oorzaak	Voorgestelde remedie
Problemen met de batterij		
De batterij is snel leeg	De batterij is te koud	Warm de batterij op (bijvoorbeeld in de broekzak) en zet haar pas kort vóór de opname in de camera
	De batterij is te warm	Laat de batterij afkoelen
	De helderheid van de monitor of EVF is erg hoog ingesteld	Verlaag de helderheid
	Energiebesparingsmodus (Power Saving) niet actief	Energiebesparingsmodus activeren
	AF-modus permanent actief	Kies een andere modus
	Permanente WLAN verbinding	Indien u de WLAN niet gebruikt, kunt u deze beter deactiveren
	Permanent gebruik van de monitor (bijvoorbeeld Live View-modus)	Deactiveer de functie
	De batterij is al heel vaak opgeladen	De batterij heeft het einde van zijn levensduur bereikt vervang de batterij
	Objectief van ander merk met hoog stroomverbruik aangesloten	Batterij vervangen, handvat gebruiken, externe voeding via USB gebruiken
	Tracking-AF met AFc actief	AFs of MF gebruiken
	Voorvertoning van de opgenomen beelden (Auto-Review) actief	Voorvertoning uitschakelen
De laadprocedure start niet	Batterij-verpoling of aansluiting van de batterijlader niet correct	Controleer verpoling of aansluiting
De laadprocedure duurt lang	De batterij is koud of te warm	De batterij bij kamertemperatuur opladen
Laadlampje brandt, maar de batterij laadt niet	Er bevindt zich vuil op de batterijcontacten	Reinig de contacten uitsluitend met een zachte, droge doek
	De batterij is al heel vaak opgeladen	De batterij heeft het einde van zijn levensduur bereikt Vervang de batterij
De batterij laadt niet via USB	U kunt de batterij slechts bij uitgeschakelde camera via USB opladen	Camera uitschakelen
Problemen met de camera		
De camera schakelt plotseling uit	Batterij leeg	Laad of vervang de batterij
U kunt de camera niet inschakelen	Batterij leeg	Laad of vervang de batterij
	De batterij is te koud	Warm de batterij op (bijvoorbeeld in de broekzak)
De camera reageert niet	De camera is verbonden met de Leica FOTOS app	Beëindig de verbinding

De camera wordt warm	Warmteontwikkeling bij video-opnamen met hoge resolutie (4K) of opnameserie-functie met DNG	Geen storing; bij sterke opwarming moet u de camera laten afkoelen
De camera herkent de geheugenkaart niet	De geheugenkaart is defect of niet compatibel	Controleer de compatibiliteit van de geheugenkaart (zie 'Technische gegevens')
	De geheugenkaart is verkeerd geformatteerd	Formatteer de geheugenkaart (let op: gegevensverlies!)
Menu's en weergaven		
Zoeker is donker	EVF-helderheid te laag ingesteld	Stel de EVF-helderheid in
Weergave is niet in het Engels	-	Kies in het menu Language de taal English
De monitor is te donker of te licht, of slecht te herkennen	De helderheid is verkeerd ingesteld	Stel de monitorhelderheid in
Menu Favorites verschijnt niet	Het favorieten-menu heeft geen onderdelen	Voeg minimaal één functie toe
Live View stopt plotseling of start niet	De camera is sterk opgewarmd door hoge omgevings-temperatuur, langdurig gebruik van de Live View-modus, langdurig filmen of serieopnamen	Laat haar afkoelen
Helderheid in de Live View-modus komt niet overeen met die van de opnamen	Helderheidinstellingen van de monitor hebben geen effect op de opnamen	Indien nodig, past u de helderheidinstellingen aan
Na het opnemen van een foto wordt het aantal resterende opnamen niet lager.	De foto vraagt weinig geheugenruimte	Geen storing; het aantal resterende aantal opnamen wordt bij benadering bepaald
Opname		
De camera laat zich niet ontspannen / ontspanner gedeactiveerd / geen opname mogelijk	Geheugenkaart is vol	Vervang de geheugenkaart
	De geheugenkaart is niet geformatteerd	Formatteer de geheugenkaart opnieuw (let op: gegevensverlies!)
	De geheugenkaart heeft een schrijfbeveiliging	Schakel de schrijfbeveiliging aan de geheugenkaart uit (kleine hendel aan de kant van de geheugenkaart)
	Vuil op de contacten van de geheugenkaart	Reinig de contacten met een zachte katoenen of linnen doek
	De geheugenkaart is beschadigd	Vervang de geheugenkaart
	De sensor is oververhit	Laat de camera afkoelen
	De camera is automatisch uitgeschakeld (automatische uitschakeling)	Schakel de camera weer in Desgewenst deactiveert u de automatische uitschakeling
	Er worden opnamegegevens naar de geheugenkaart gekopieerd, maar het buffergeheugen is vol	Wachten
	Ruisverminderingsfunctie is actief (bijvoorbeeld na nachtopnamen met lange belichtingstijd)	Wacht, of deactiveer de ruisvermindering
	Batterij leeg	Laad of vervang de batterij
	De camera verwerkt een opname	Wachten

Geen opname mogelijk	De camera is verbonden met de Leica FOTOS app	Beëindig de verbinding en maak opnieuw verbinding
In de monitor / zoeker verschijnt beeldruis, als u de ontspanner tot het eerste drukpunt indrukt	De versterking wordt als hulp voor de beeldcompositie verhoogd, als het onderwerp zwak wordt belicht en de diafragmaopening is verkleind	Geen storing; het heeft geen effect op de opnamen
Monitor / zoeker schakelt erg snel uit	Energiebesparingsinstellingen actief	Desgewenst verandert u de instellingen
De weergave schakelt na de opname uit / de monitor wordt na de opname donker	De flits laadt nadat een opname is gemaakt, de monitor schakelt zolang uit	Wacht tot de flits is geladen
De camera stelt niet scherp	Gewenste onderwerpdeel te kort bij de camera	Selecteer de macromodus
	Gewenste onderwerpdeel te ver verwijderd	Beëindig de macromodus
	Onderwerp niet geschikt voor AF	Gebruik de focusblokkering / scherpteopslag, of kies de handmatige scherpstelling
De flits werkt niet	De flits kan met de huidige instellingen niet worden gebruikt	Gebruik de lijst van de met de flitsfunctie compatibele instellingen
	De flits is gedeactiveerd	Kies een andere flitsmodus
	Batterij leeg	Laad of vervang de batterij
	U drukte de ontspanner in terwijl de flits nog laadt	Wacht tot de flits geheel is geladen
	Elektronische sluiterfunctie geselecteerd	Pas de instelling aan
	Automatische belichtingsreeksen- of serieopnamemodus actief	Kies een andere modus
De flits verlicht het onderwerp niet helemaal	Het onderwerp ligt buiten het flitsbereik	Breng het onderwerp binnen het flitsbereik
	Flitslicht is bedekt	Zorg ervoor dat het flitslicht niet wordt bedekt door vingers of voorwerpen
Het onderwerp wordt niet automatisch scherpgesteld	AF is niet geactiveerd	Activeer de AF
Geen gezichtsherkenning / gezicht wordt niet herkend	Gezicht bedekt (zonnebril, hoed, lange haren enzovoort)	Verwijder storende objecten
	Het gezicht neemt in de foto te weinig ruimte in	Verander de beeldcompositie
	Gezicht gekanteld of horizontaal	Zorg dat het gezicht verticaal in beeld komt
	U houdt de camera scheef	Houd de camera recht
	Het gezicht is slecht belicht	Gebruik de flits; kies een betere belichting
De camera kiest een verkeerd voorwerp / onderwerp	Abusievelijk geselecteerd voorwerp ligt korter bij het beeldmidden dan het hoofdobject	Kies een ander beeldfragment of neem de foto met behulp van scherpteopslag
	Abusievelijk geselecteerd voorwerp is een gezicht	Schakel de gezichtsherkenning uit

Continue opname niet mogelijk	De camera is oververhit, en daarom werd de functie tijdelijk gedeactiveerd	Laat de camera afkoelen
De foto verschijnt met ruis op de monitor	Lichtversterkingsfunctie van de monitor bij donkere omgeving	Geen storing; het heeft geen effect op de opnamen
Het opslaan van de opnamen duurt te lang	De ruisonderdrukking voor langdurige belichting geactiveerd	Deactiveer de functie
Handmatige witbalans niet mogelijk	Het onderwerp is te donker of te licht	
Zoekerbeeld is onscherp		Dioptrie-instelling controleren, eventueel dioptrie-instelling aanpassen
Zoeker is donker	Omschakeling tussen EVF en LCD verkeerd ingesteld	Onder EVF-LCD de instellingen Auto, EVF Extended of EVF selecteren
AF-meetveld rood gemarkeerd bij actieve AF, beelden onscherp	Scherpstelling mislukt	Probeer nogmaals scherp te stellen
Geen AF-meetveld selecteerbaar	Automatische meetveldregeling of gezichtsherkenning in de AF-modus is geselecteerd	Kies een andere regeling
	Beeldweergave actief	Schakel de beeldweergave uit
	De camera is 'standby'	Druk de ontspanner in tot het eerste drukpunt
AF-hulplicht brandt niet	Camera staat in de video-opnamemodus	Kies een andere modus
	Functie niet actief	Activeer de AF
MF Setup is niet beschikbaar en daarom grijs weergegeven.	Het geplaatste objectief ondersteunt deze instelling niet	Gebruik een ander objectief
Als focusmodus kunt u MF niet kiezen	Er is een objectief met AF-/MF-schakelaar geplaatst	Als de schakelaar op MF staat, kunt u in het menu niet AF kiezen
In de camera-instellingen is Focus Limit (Macro) niet beschikbaar en daarom grijs weergegeven	Het geplaatste objectief ondersteunt deze instelling niet	Gebruik een ander objectief
In de camera-instellingen is Lens Profiles niet beschikbaar en daarom grijs weergegeven	M-adapter L of R-adapter L is niet aangesloten	Dit menu is uitsluitend leverbaar voor Leica M- en Leica R-objectieven
Video-opnamen		
Video-opname niet mogelijk	De camera is oververhit, en daarom werd de functie tijdelijk gedeactiveerd	Laat de camera afkoelen
De video-opname stopt vanzelf	Maximale duur van een afzonderlijke opname bereikt	
	De schrijfsnelheid van de geheugenkaart is te laag voor de geselecteerde videoresolutie / comprimering	Plaats een andere geheugenkaart of kies een andere opslagmethode
In de videomodus kunt u L-Log niet selecteren	Als videoformaat werd geen 10-bitsformaat geselecteerd	Schakel in het videoformaat om naar 10-bitsformaat

In de videomodus zie ik ASA in plaats van ISO, hoek in plaats van sluitertijden en T-diafragmawaarden in plaats van F-waarden	Als opname-modus werd Cine geselecteerd	Omschakelen van Cine naar Video
Bij het zoomen treden zichtbare belichtingssprongen op	De camera is ingesteld op Auto ISO	Omschakelen naar Floating ISO
Opnamen weergeven en beheren		
Foto´s in portretopname worden weergegeven in landschapopname	-	Pas de weergaveopties aan
Geselecteerde opnamen kunnen niet worden gewist	Enkele van de geselecteerde opnamen zijn voorzien van schrijfbeveiliging	Verwijder de schrijfbeveiliging (met het apparaat waarmee oorspronkelijk de schrijfbeveiliging op het bestand is aangebracht)
Bestandsnummering begint niet bij 1	Op de geheugenkaart zijn reeds opnamen aanwezig	
Tijd- en datuminstellingen zijn verkeerd of ontbreken	De camera werd lange tijd niet gebruikt (vooral bij verwijderde batterij)	Plaats een geladen batterij, en kies nieuwe instellingen
Tijd- en datumstempel op foto's zijn niet correct	De tijd is verkeerd ingesteld	Stel de tijd goed in Let op: als u de camera langer tijd niet gebruikt / hebt opgeborgen met lege batterij, gaan de tijdinstellingen verloren
Tijd- en datumstempel op foto's zijn ongewenst	Geen rekening gehouden met de instelling	Kan achteraf niet worden gewist Desgewenst deactiveert u de functie
De opnamen zijn beschadigd of ontbreken	U nam de geheugenkaart eruit terwijl de 'stand-by'-weergave knipperde	Neem de kaart er niet uit als de 'standby'-weergave knippert. Laad de batterij op.
	Formattering van de kaart verkeerd of beschadigd	Formatteer de geheugenkaart opnieuw (Let op: gegevensverlies!)
Delen van mijn videoscènes zijn niet helemaal in beeld	Verschil in de hoogte-breedteverhouding van camera en weergavemedium	Correcte hoogte-breedteverhouding in de camera instellen
Weergave niet mogelijk	De camera is verbonden met de Leica FOTOS app	Beëindig de verbinding
Beeldkwaliteit		
De opname is te licht	Lichtsensor bij opname bedekt	Zorg er bij de opname voor dat de lichtsensor vrij is
Beeldruis	Lange belichtingstijden (>1 seconde)	Activeer de functie voor ruisonderdrukking bij langdurige belichting
	De ISO-gevoeligheid is te hoog ingesteld	Kies een lagere ISO-gevoeligheid
Onnatuurlijke kleuren	De witbalans is niet / verkeerd ingesteld	De witbalans aan de lichtbron aanpassen, of handmatig realiseren
Ronde witte vlekken, net als zeepbellen	Flitsopname in erg donkere omgeving: reflecties van stofdeeltjes	Schakel de flits uit

De foto´s zijn niet scherp	Het objectief is verontreinigd	Reinig het objectief
	Het objectief wordt geblokkeerd	Houd voorwerpen verwijderd van het objectief
	De camera werd tijdens de opname bewogen	Gebruik de flits, of bevestig de camera op een statief
	Macro-functie	Kies de juiste modus
De foto´s zijn overbelicht	De flits is ook in lichte omgeving actief	Kies een andere flitsmodus
	Sterke lichtbron in beeld	Vermijd sterke lichtbronnen in beeld
	(Half-)tegenlicht valt in het objectief (ook van lichtbronnen buiten het opnamebereik)	Tegenlichtkap gebruiken of ander onderwerp kiezen
Onscherp / beeldstabilisator functioneert niet	Opname op donkere locatie zonder flits	Gebruik een statief
Opname korrelig of beeldruis	De ISO-gevoeligheid is te hoog ingesteld	Kies een lagere ISO-gevoeligheid
Horizontale strepen	Opname met elektronische sluiter onder lichtbronnen zoals LED- of tl-lamp	Probeer kortere sluitertijden
Kleuren en helderheden verkeerd weergegeven	Opname bij kunstlicht of buitengewoon hoge helderheid	Stel de witbalans in of kies geschikte belichtingsinstellingen
Er worden geen afbeeldingen weergegeven	De geheugenkaart is leeg of ontbreekt	
De foto's kunnen niet worden weergegeven	De bestandsnaam van de foto is veranderd met een computer	Gebruik geschikte software om de foto's van de computer naar de camera over te brengen, beschikbaar op de website van Leica AG
Videokwaliteit		
Filmopnamen met flikkeringen / strepen	Interferentie van de lichtbron bij kunstlicht	Bij Video Resolution een beeldsnelheid selecteren die goed werkt bij de plaatselijke wisselstroom-netfrequentie
Camerageluiden op video-opnamen	Instelwieltjes bediend	Bij het opnemen van video´s moet u de instelwieltjes liever niet gebruiken
Geluid ontbreekt bij videoweergave	Geluidsniveau bij weergave te laag ingesteld	Kies een hoger geluidsniveau bij weergave
	Microfoon bij opname bedekt	Zorg ervoor dat de microfoon vrij is tijdens het opnemen
	De luidsprekers zijn bedekt	Houd bij het weergeven de luidspreker vrij
	De microfoon was bij het opnemen uitgeschakeld	Schakel de microfoon in
Flikkeringen of horizontale strepen op video's	CMOS-sensoren vertonen dit fenomeen bij lichtbronnen zoals LED- of tl-lampen	Mogelijke verbetering door handmatige keuze van een vaste sluitertijd (bijvoorbeeld 1/100 s)

Smartphones / WLAN		
De WLAN-verbinding wordt beëindigd	Bij oververhitting gaat de camera automatisch op non-actief (beveiligingsfunctie)	Laat de camera afkoelen
Pairing met een mobiel apparaat niet mogelijk	Voor het mobiele apparaat werd reeds een pairing met de camera gerealiseerd	Wis op het mobiele apparaat de in de Bluetooth-instellingen opgeslagen registrering van de camera en herhaal de pairing
De verbinding met het mobiele apparaat / overdracht van foto's werkt niet	Het mobiele apparaat is te ver verwijderd	Maak de afstand kleiner
	Storing door andere apparaten in de buurt, bijvoorbeeld mobieltjes of magnetron	Maak de afstand tot storingsbronnen groter
	Storing door meerdere mobiele apparaten in de omgeving	Maak opnieuw verbinding / verwijder andere mobiele apparaten
	Het mobiele apparaat is reeds met een ander apparaat verbonden	Controleer de verbinding
De camera wordt niet op het WLAN-configuratie-beeldscherm van het mobiele apparaat weergegeven	Het mobiele apparaat herkent de camera niet	Schakel de WLAN-functie op het mobiele apparaat uit en weer in

MENU-OVERZICHT

DIRECTE TOEGANG

Functie	FOTO			VIDEO/CINE			Pagina
	Favorieten	FN-knoppen		Favorieten	FN-knoppen		
Photo – Video		●	● (linksboven)		●	● (linksboven)	143
Toggle Info Levels		●	● (linksachter)		●	● (linksachter)	80, 169
Magnification		●	● (vooraan boven)		●		110, 112, 150
Drive Mode	★	●					102
Interval Shooting	★	●					132
Exposure Bracketing	★	●					134
Focusing	★	●		★	●		103–108, 145–149
Focus Mode	★	●		★	●		103, 111, 145
AF Mode	★	●	● (vooraan onder)	★	●	● (vooraan onder)	104–106, 146–148
Focus Assist	★	●		★	●		112, 152
Exposure Metering	★	●		★	●		122, 160
Exposure Compensation	★	●		★	●		130, 164
ISO (Foto & Video)* Exposure Index (Cine)*	★	●	● (rechtsboven)	★	●	● (rechtsboven)	115–117, 153–155, 156
Auto ISO Settings	★	●		★	● (uitsluitend in de videomodus)		116, 154

Functie	FOTO			VIDEO/CINE			Pagina
	Favorieten	FN-knoppen		Favorieten	FN-knoppen		
White Balance	★	●		★	●		118–120, 156–158
Graycard	★	●		★	●		119–120, 157–158
Photo File Format	★	●					87
JPG Resolution	★	●					88
Film Style	★	●					89–90
Image Stabilization	★	●		★	●		92, 100
Shutter Type	★	●					91
Flash Settings	★	●					138–140
Flash Exp. Compensation	★	●					139–140
User Profile	★	●		★	●		184–185
Video Format / Resolution				★	●		95–96
Video Style				★	●		97
EVF-LCD	★	●	● (linksboven)	★	●	● (linksboven)	73, 167
Format Card	★	●		★	●		188–189
Dial Lock	★	●		★	●		69
Joystick Lock	★	●		★	●		69
Lens Profiles	★	●		★	●		36
Audio Levels					●	● (vooraan boven)	97

★ = Beschikbaar voor favorieten-menu ● = Beschikbaar voor FN-knoppen ● = Fabrieksinstelling van de FN-knoppen

TREFWOORDENREGISTER

Symbole

4K 96
5K 96

A

Accessoires 3
Adapter 38, 192
AE-L 128
AF-bevestiging 76, 93
AFc 103, 145
AF-hulplicht 93
AF-L 128
AF-modus 103, 104, 145, 146
AFs 103, 145
Afstand, meetmethoden 104, 146
Afstandsbediening 196
Afstandsinstelling 103, 144
Afstandsinstelling, automatisch 103, 145
Afstandsinstelling, handmatig 111, 151
Afstandsweergave 114, 153
Afvoeren 4
Akademie, Leica 220
Akoestische signalen 75
Algemene aanwijzingen 10
App 194
ASA 155
A (Tijdautomaat) 125, 163
Autofocus 103, 107, 145
Auto ISO 116, 154
Automatische weergave 176, 177

B

Balken-menu 61
Basisinstellingen, camera 70
Basisinstellingen, Opname 78, 86, 94
Batterij, aanwijzingen 7, 10, 199
Batterij, capaciteit 29
Batterij, laden 31
Batterij, plaatsen/verwijderen 32
Bediening, geïndividualiseerde 64
Beeldeigenschappen 89, 97
Beeldnummers 186
Beeldsequentie 102, 131, 132
Beeldsnelheid 96
Beeldstabilisatie 92, 100
Begrenzing, scherpstelbereik 79
Belichting 121, 159
Belichting, automatisch 124, 162
Belichting, handmatig 126, 163
Belichting, langdurig 91, 126
Belichting, maximale 126
Belichting, meetmethoden 122, 160
Belichting, modi 123, 161
Belichtingscorrectie 130, 164
Belichtingscorrectie, flits 139
Belichtingsmeting, flits 137
Belichtingsreeks 134
Belichtingssimulatie 127
Belichtingsvoorvertoning 127
Besparen, energie 72
Bestandenstructuur 186
Bestandsformaat 87, 95
Bestandsnaam 187
Bijknippen, video 181

Blokkering ... 69
Bluetooth ... 5, 194

C

C4K ... 96
Camera-informatie ... 191
Camera, terugstellen ... 190
Centrum-georiënteerde meting ... 122, 160
Cijferblok ... 60
Cine ... 142
Clipping ... 83
Contact, Leica ... 220
Contrast, beeldeigenschappen ... 89, 97
Copyright ... 187

D

Datum ... 62, 71
De opname maken ... 47
Diafragma ... 123, 161
Diafragma-automaat ... 125, 163
Diashow ... 177
Dioptriecompensatie ... 40
Directe toegang ... 65, 208
Display, instelling ... 72
Display stand-by ... 75
DNG ... 87, 190
Draagriem ... 9, 30
Duimwieltje ... 48, 66

E

Eenheid voor afstand ... 71
Elektronische sluiter ... 75, 91
Energiebesparingsmodus ... 72
Evalueren, opname ... 173
EVF ... 72, 75
EV, stapgrootte ... 79

F

Fabrieksinstelling ... 190
FAQ ... 200
Favorieten, opnamen ... 173
Favorites-menu ... 57, 64, 208
FHD ... 96
Film Style ... 89
Firmware ... 12, 191
Flits ... 136
Flitsapparaten, compatibele ... 136
Flits, belichtingscorrectie ... 139
Flits, belichtingsmeting ... 137
Flits, flitstijdstip ... 138
Flits, instelling ... 137
Flits, regeling ... 138
Flits, reikwijdte ... 139
Flits, synchronisatie ... 138
Flitstijdstip, flits ... 138
Floating ISO ... 117, 155
FN-knop ... 50, 65, 208
Focusbegrenzing ... 79
Focusmodus ... 103, 144
Focus Peaking ... 82, 112, 152
Formaat ... 87, 95
Formatteren, geheugenkaart ... 188
Full HD ... 96

G

Garantie ... 13
Gebruikersprofielen ... 184
Gegevensbeheer ... 186
Gegevensoverdracht ... 189
Gegevensstructuur ... 186
Geheugenkaart ... 8, 11, 33, 90, 188, 199
Geïndividualiseerde bediening ... 64
Geluid ... 75, 180
Geluiden ... 75
Geluidloos ... 76
Geluidsvolume ... 75
Geluid van elektronische sluiter ... 75
Gevoeligheden, ISO ... 115, 153
Gevoeligheid, ASA ... 155
Gevoeligheid, oogsensor ... 73
Gezichtsherkenning ... 106, 148
GPS ... 188
Grijswaardenkaart ... 119, 157

H

Handmatige belichtingsinstelling ... 126, 163
Handmatige scherpstelling ... 111, 151
Handvat ... 41
HDMI ... 100
HDR ... 134
Helderheid, EVF ... 74
Helderheid, monitor ... 74
Histogram ... 85
Hoofdmenu ... 57
Hoofdschakelaar ... 46
Hoogte-breedteverhouding ... 92, 96, 101
Horizon ... 84
Hulpfunctie ... 80, 100
Hulpfuncties, AF ... 93, 110, 150
Hulpfuncties, MF ... 112, 152
Hulpweergaven ... 80, 101, 169

I

Individuele toetstoewijzingen ... 65
Info Bars ... 82
Info-profielen ... 80
Informatieweergaven ... 80
Inschakelen, camera ... 46
Instellingen, monitor/EVF ... 72
Instellingen, opslaan ... 184
Instelwiel, voorste ... 48, 66
Intelligent AF ... 103, 145
Intervalopname ... 132
ISO-filmgevoeligheid ... 115, 153
ISO-waarde, groter ... 116, 154

J

Joystick ... 49, 68
JPG ... 87, 88
JPG-instellingen ... 88
Juridische opmerkingen ... 4

K

Klantenservice ... 220
Kleurenprofiel ... 89, 97
Kleurinstellingen, monitor ... 74
Kleurinstelling, EVF ... 74
Kleurtemperatuur ... 120, 158
Kleurverzadiging, Beeldeigenschappen ... 89, 97

Kleurweergave, EVF 74
Kleurweergave, monitor 74
Knopblokkering 69

L

Laadstatus, monitor 29
Laadstatus, oplaadapparaat 31
Langdurige belichting 91, 126
Language 70
Leica Akademie 220
Leica Customer Care 220
Leica FOTOS 5, 194
Leveringsomvang 2

M

Map 186
Mappenstructuur 186
Markeren, opnamen 173
Maximale belichtingstijd 126
Meetmethode, belichting 122, 160
Meetmethoden, AF 104, 146
Menubediening 52
Menu-navigatie 54, 58
Menutaal 70
MF 111, 151
M (handmatige belichtingsinstelling) 126, 163
Microfoon 97
Modus, belichting 123, 161
Modus, wisselen 143, 168
Monitor 72
Monitor, instelling 72
Monochrome 89, 97
MOV 95
MP4 95
Multiveld-meting, belichting 122, 160
Multi-veld-meting, scherpstellen 104, 146

N

Naam, bestand 186, 187
Naam, map 186
Naam van de onderdelen 20
Navigatie, menu 54, 58

O

Objectief 7, 35, 192, 198
Onbewerkte gegevens 190
Onderdelen, overzicht 20
Onderhoud 198
Ontspanner 47
Oogsensor 73
Opbergen 198
Oplaadapparaat 8, 30
Opmerkingen, juridische 4
Opmerkingen over regelgeving 4
Opmerkingen, regulatorische 4
Opname-basisinstellingen 78, 86, 94
Opname, evalueren 173
Opname, interval- 132
Opname, markeren 173
Opnamemodus 102, 142
Opname, serie- 131
Opname, wissen 173
Overdracht, gegevens 189

P

Personenherkenning 106, 148
PLAY-knop 49
P (programma-automaat) 124, 162
Probleem 200
Profiel, gebruiker- 184
Programma-automaat 124, 162
Punt-meting, belichting 122, 160
Punt-meting, scherpstellen 104, 146

R

Raster 82
Reparatie 220
Reset Image Numbering 187
Resolutie 88, 96
Ruisonderdrukking 88, 91, 126

S

Schaalverdeling 62
Scherpstelhulp 112, 152
Scherpstellen, automatisch 103, 145
Scherpstellen, handmatig 111, 151
Scherpstelling, automatisch 103, 145
Scherpstelling, handmatig 111, 151
Scherpte, Beeldeigenschappen 89, 97
S (diafragma-automaat) 125, 163
SD-kaart 8, 11, 33, 90, 188, 199
Sensor 8, 12
Sensorformaat 86, 94
Serieopname 131
Serie opnamen 131, 132, 134
Service 220
Shift 124
Short Cut 64, 65
Signalen, akoestische 75
Sluiter, elektronisch 75, 91
Sluitertijd/diafragmacombinatie 123, 161
Smartphones 194
Sneltoets 64, 65
Spaarmodus 72
Spotmeting, belichting 122, 160
Spot-meting, scherpstelling 104, 146
Stand-by-modus 72
Stapgrootte EV 79
Statusscherm 24, 26, 55
Stil 76
Stille modus 76
Storingen verhelpen 200
Stroom besparen 72
Synchtronisatie-tijdstip 138

T

Taal 70
Technische gegevens 216
Terugstellen, beeldnummers 187
Terugstellen, camera 190
Tijd 62, 71
Tijdautomaat 125, 163
Tijdcode 98
Tijdzone 71
Time-lapse opnamen 132
Toetsenbord 60
Toetstoewijzingen 65
Touch-AF 78

Touch-bediening 51, 78
TTL-meting 136, 137

U

Uitschakelen, automatisch 72, 75
Uitschakelen, camera 46
Uitschakeling, monitor 75
Updates, firmware 12, 191
USB 32

V

Vaste ISO-waarde 116, 154
Veiligheidsvoorschriften 6
Veldmeting 104, 146
Verbinding, mobiele apparaten 194
Vergroting, opnamemodus 110, 112, 150, 152
Vergroting, weergavemodus 170
Vervangende onderdelen 3
Verzadiging, Beeldeigenschappen 89, 97
Video 142, 178
Videoformaat 95
Video-gamma 99
Videomodus 142
Video-stabilisatie 100
Video Style 97
Volgen 105, 147
Volume, weergave 180
Vooraf scherpstellen 108
Voorste instelwiel 48, 66
Voorvertoning 176

W

Waarschuwingssignaal 75
Waterpas 84
Weergave, automatisch 176, 177
Weergavemodus 166
Weergaven 24, 26, 28, 80, 169
Weergave, video 178
Wi-Fi, WLAN 5
Windgeruis-reductie 98
Wisseling, modus 143, 168
Wissen, gebruikersprofielen 184
Wissen, opnamen 173
Witbalans 118, 156
WLAN 5

Z

Zebra 83
Zelfontspanner 135
Zone 147
Zone, scherpstellen 105
Zwart/wit-opname 89, 97

TECHNISCHE GEGEVENS

CAMERA

Naam

Leica SL2

Cameratype

Spiegelloze volformaat systeemcamera

Typenummer

2998

Bestelnr.

10 854 EU/JP/US (zwart), 10 856 ROW (zwart)

Buffergeheugen

4 GB
DNG™: 78 opnamen
JPG: > 100 opnamen

Opslagmedium

UHS-II (aanbevolen), UHS-I, SD-/SDHC-/SDXC-geheugenkaart

Materiaal

Geheel metalen behuizing uit magnesium en aluminium, kunstleren omhulling, volgens IEC-norm 60529 tegen water beschermd (beschermklasse IP54)

Objectiefaansluiting

Leica L-bajonet met contactstrip voor communicatie tussen objectief en camera

Gebruiksvoorwaarden

-10 °C tot +40 °C

Interfaces

ISO-accessoireschoen met extra regelcontacten, HDMI-bus 2.0b type A, USB 3.1 Gen1 type-C, audio-out 3,5 mm/audio-in 3,5 mm, communicatie-interface in onderdeksel voor multifunctioneel handvat

Statiefschroefdraad

A 1/4 DIN 4503 (1/4”) van RVS in de bodem

Afmetingen (BxHxD)

146 x 107 x 42 mm

Gewicht

circa 835 g (zonder batterij)

SENSOR

Sensorformaat

CMOS-sensor, pixelpitch: 4,3 µm
35 mm: 8368 x 5584 pixels (47,3 MP)
APS-C: 5504 x 3664 pixels (20,2 MP)

Beeldstabilisatie

5-assen-beeldstabilisator (IBIS), tot 5,5 belichtingsniveaus

Filter

RGB kleurfilter, UV-/IR-filter, geen laagdoorlaatfilter

Processor

Leica Maestro Serie (Maestro III)

Bestandsformaten

Foto: DNG™ (onbewerkte gegevens), DNG + JPG, JPG (DCF, Exif 2.31)
Video: MP4: H.264/MPEG-4 AVC (audio formaat: 2ch 48 kHz/16 bits, AAC), MOV: H.264/MPEG-4 AVC (audioformaat: 2ch 48 kHz/16 bits, AC-3)

Foto-resolutie

DNG™: 8368 x 5584 pixels (46,7 MP)
JPG: 8368 x 5584 pixels (46,7 MP), 6000 x 4000 pixels (24 MP), 4272 x 2848 pixels (12 MP)

Kleurdiepte

DNG™: 14 bits
JPG: 8 bits

Kleurruimte

Foto: sRGB
Video: Rec. 709/Rec. 2020 (HLG)/L-Log

Bestandsgrootte

DNG™: 84,4 MB
JPG: afhankelijk van resolutie en beeldinhoud
Video: maximale lengte: 29 min, maximale bestandsgrootte: 96 GB

Opnamestand video

Videomodus: P - A - S - M
Cinemodus: M

Video-opnameresolutie

Sensorformaat	Gebruikt sensoroppervlak	Resolutie
35 mm - 5K	8368 x 5584 (Full scan)	4992 x 3744
35 mm - C4K	8192 x 4320 (Pixel mix)	4096 x 2160
35 mm - 4K	7680 x 4320 (Pixel mix)	3840 x 2160
35 mm - Full HD	8368 x 4712 (Pixel mix)	1920 x 1080
APS-C - C4K	5504 x 3096 (Full scan)	4096 x 2160
APS-C - 4K	5504 x 3096 (Full scan)	3840 x 2160
APS-C - Full HD	5504 x 3096 (Pixel mix)	1920 x 1080

Video-beeldsnelheid

MOV 5K	29,97 b/s, 25 b/s, 23,98 b/s
MOV C4K	59,94 b/s, 50 b/s, 29,97 b/s, 25 b/s, 23,98 b/s
MOV 4K	59,94 b/s, 50 b/s, 29,97 b/s, 25 b/s, 23,98 b/s
MOV FHD	180 b/s, 150 b/s, 120 b/s, 100 b/s, 59,94 b/s, 50 b/s, 29,97 b/s, 25 b/s, 23,98 b/s
MP4 4K	59,94 b/s, 50 b/s, 29,97 b/s, 25 b/s, 23,98 b/s
MP4 FHD	180 b/s, 150 b/s, 120 b/s, 100 b/s, 59,94 b/s, 50 b/s, 29,97 b/s, 25 b/s, 23,98 b/s

Bitrate

8/10 bit bij opnamen op SD-kaart, 10 bit per HDMI uitgang

Videogamma

Rec. 709, L-Log Rec. 2020, HLG Rec. 2020

ZOEKER/MONITOR

Zoeker (EVF)

Resolutie: 5 760 000 beeldpunten (dots), 120 b/s, vergroting: 0,78x, hoogte-breedteverhouding: 4:3, beeldafdekking: 100 %, uittredepupil: 21 mm, instelbereik +2/-4 dioptrie, met oogsensor voor automatische omschakeling tussen zoeker en monitor, tijdsvertraging 0,005 s

Monitor

3,2” (LED voor achtergrondverlichting) met antivingerafdruk- en antikraslaag, 2 100 000 beeldpunten (dots), formaat 3:2, tipbediening mogelijk

Top-display

1,28” sterk reflecterend transflectief monochroom LCD, 128 x 128 pixels, kijkhoek 120°; antivingerafdruk-laag

SLUITER

Sluitertype

Elektronisch geregelde gleufsluiting / electronic shutter

Sluitertijden

Mechanische sluiter: 30 min tot 1/8000 s
Elektronische sluiterfunctie: 1 s tot 1/40000 s
Flitssynchronisatie: tot 1/250 s

Ontspanner

Tweetraps
(Eerste niveau: activering van de camera-elektronica inclusief autofocus en belichtingsmeting, tweede niveau: ontspanning)

Zelfontspanner

Wachttijd: 2 s of 12 s

Drive Mode

Single
Continuous – Low Speed (3 b/s)
Continuous – Medium Speed (6 b/s)
Continuous – High Speed (10 b/s zonder AFc/AE/WB)
Continuous – Very High Speed (20 b/s met elektronische sluiterfunctie zonder AFc/AE/WB)
Interval Shooting
Exposure Bracketing

AFSTANDSINSTELLING

Werkbereik

30 cm tot ∞
Bij macro-instelling: vanaf 17 cm

Focusmodus

Automatisch (autofocus in de modi iAF/AFs/AFc/Touch AF) of handmatig
Bij handmatige instelling: naar wens Auto Magnification en Focus Peaking als scherpstelhulpen beschikbaar

Autofocussysteem

Op basis van contrastmeting en dieptemap

Autofocus-modi

Intelligent AF (kiest automatisch tussen AFs en AFc), AFs (ontspanning uitsluitend bij geslaagde scherpstelling), AFc (ontspanning altijd mogelijk), AF-instelling kan worden opgeslagen

Autofocus-meetmethoden

Spot (verplaatsbaar), Field (verplaatsbaar), Multi-Field, Zone, Face/Body Detection, object-Tracking, optioneel Touch AF

Autofocus-meetvelden

225

BELICHTING

Belichtingsmeting

TTL (belichtingsmeting door het objectief)

Belichtingsmeetmethoden

Spot, Center-Weighted, Multi-Field

Belichtingsmodi

Programma-automaat (P)
Tijdautomaat (A): het diafragma handmatig instellen
Diafragma-automaat (S): de sluitertijd handmatig instellen
Handmatig (M): sluitertijd en diafragma handmatig instellen

Belichtingscorrectie

± 3 EV in 1/3 EV-stappen of 1/2 EV-stappen

Automatische belichtingsreeksen

3 of 5 opnamen, tot ±3 EV, in 1/3 EV-stappen
Shift-functie: tot ±3 EV, aanvullend JPG-HDR

ISO-gevoeligheidsbereik

Auto ISO ISO 100 tot ISO 50000
Handmatig: ISO 50 tot ISO 50000

Witbalans

Automatic (Auto), Daylight 5200 K, Cloudy 6000 K, Shadow 7000 K, Tungsten 3200 K, HMI 5600 K, Fluorescent (warm) 4000 K, Fluorescent (cool) 4500 K, Flash 5400 K, Graycard Live View, Graycard, Color Temperature 2000 K tot 11500 K

FLITS

Aansluiting flitsapparaten

Via accessoireschoen

Flitssynchronisatietijd

↩ : 1/250 s; langere sluitertijden toepasbaar als de waarde lager is dan de synchronisatietijd: met HSS-compatibele Leica systeemflitsapparaten automatische omschakeling naar TTL-lineaire flitsmodus

Flitsbelichtingsmeting

Door middel van centrumgeoriënteerde TTL-voorflitsmeting met Leica flitsapparaten (SF 26, 40, 40MkII, 58, 60, 64), respectievelijk systeemconforme flitsapparaten, flits-afstandsbediening SF C1

Flitsbelichtingscorrectie

SF 40: ±2 EV in 1⁄2 EV-stappen
SF 60: ±2 EV in 1⁄3 EV-stappen

UITRUSTING

Microfoon

Stereo intern + microfooningang 3,5-mm-klink stereo

Luidsprekers

Mono intern + koptelefoonuitgang 3,5-mm-klink stereo

WLAN

Voor het gebruik van de WLAN-functie is de app 'Leica FOTOS' vereist. Verkrijgbaar in de Apple App Store™ of in de Google Play Store™. Voldoet aan de norm Wi-Fi IEEE802.11b/g/n, 2.4 GHz, kanaal 1-11 (2412-2462 MHz) en Wi-Fi IEEE802.11ac, 2.4 GHz & 5 GHz, kanaal 39-48 (5180-5240 MHz), kanaal 52-64 (5260-5320 MHz), kanaal 100-140 (5500-5700 MHz) (standaard WLAN-protocol), encryptie-methode: WLAN-compatible WPA™/WPA2™

Bluetooth

Bluetooth v4.2 (Bluetooth Low Energy (BLE)), 2402 tot 2480 MHz

GPS

Via Leica FOTOS App

Menutalen

Engels, Duits, Frans, Italiaans, Spaans, Russisch, Japans, vereenvoudigd Chinees, traditioneel Chinees, Koreaans

VOEDING

Batterij (Leica BP-SCL4)

Lithium-ion batterij, nominale spanning: 7,2 V (DC); capaciteit: 1860 mAh (min.) circa 370 foto's (gebaseerd op CIPA-norm, zonder EVF); laadtijd: circa 140 min (na diepe ontlading); fabrikant: Panasonic Energy (Wuxi) Co., Ltd., gefabriceerd in China

USB voeding

USB-laadfunctie in de stand-bymodus of uitgeschakeld, USB-voeding indien ingeschakeld

Oplaadapparaat (Leica BC-SCL4)

Ingang: AC 100-240 V, 50/60 Hz, 0,25 A, automatische omschakeling; uitgang: DC 8,4 V; 0,85 A; Fabrikant: Salom Electric (Xiamen) Co., Ltd., gefabriceerd in China

LEICA CUSTOMER CARE

Voor het onderhoud van uw Leica-uitrusting en voor advies over alle Leica producten en hun bestelling staat de Customer Care van Leica Camera AG voor u klaar. Bij reparaties of bij schade kunt u eveneens contact opnemen met Customer Care of direct met de reparatieservice van een Leica-vertegenwoordiging in uw land.

Leica Camera AG
Leica Customer Care
Am Leitz-Park 5
35578 Wetzlar
Duitsland

Telefoon: +49 6441 2080-189
Fax: +49 6441 2080-339
E-mail: customer.care@leica-camera.com
www.leica-camera.com

LEICA AKADEMIE

Ons gehele seminarprogramma met veel interessante workshops rond het thema fotografie vindt u onder:
us.leica-camera.com/Leica-Akademie/Global-Leica-Akademie