LEICA M11-D

ИНСТРУКЦИЯ ПО ЭКСПЛУАТАЦИИ

M11-D/RU/2024/09/1.0/1

ПРЕДИСЛОВИЕ

Уважаемый покупатель,

мы надеемся, что вы получите от новой камеры Leica M11-D максимум удовольствия и достигнете наилучших результатов. Чтобы вы смогли правильно и в полной мере использовать все возможности вашей камеры, сначала необходимо ознакомиться с этой инструкцией. Всю информацию о Leica M11-D вы найдёте в любое время на https://leica-camera.com.

Leica Camera AG

КОМПЛЕКТ ПОСТАВКИ

Перед началом работы с камерой проверьте комплектность прилагающихся принадлежностей*.

- Leica M11-D
- Литий-ионная аккумуляторная батарея Leica BP-SCL7
- Кабель USB-C
- Крышка байонета камеры
- Наплечный ремень
- Краткая инструкция
- Приложение о CE
- Приложение (Leica Account)
- Свидетельство о поверке

*Мы оставляем за собой право на изменения в конструкции и компоновке.

ЗАПАСНЫЕ ЧАСТИ/ПРИНАДЛЕЖНОСТИ

Подробную информацию о доступном в настоящий момент обширном ассортименте запасных частей и принадлежностей для вашей камеры Leica вы сможете получить в сервисном центре Leica или на домашней странице Leica Camera AG:
https://leica-camera.com/ru-RU/aksessuary

В сочетании с камерой разрешается использовать только те принадлежности (аккумуляторные батареи, зарядное устройство, блок питания, штепсельная вилка, сетевой кабель и т.д.), которые указаны и описаны в этой инструкции или в спецификациях компании Leica Camera AG. Используйте эти принадлежности исключительно в сочетании с этим изделием. Принадлежности сторонних производителей могут стать причиной неполадок в работе оборудования или даже привести к его поломке.

Важно
Все упоминания «EVF» или «электронный видоискатель» в этой инструкции относятся к доступному в качестве дополнительной принадлежности «Leica Visoflex **2**».
Использование более старой модели «Leica Visoflex» с Leica M11-D может привести в худшем случае к неисправимым поломкам камеры и/или Visoflex. В случае сомнения проконсультируйтесь с сервисным центром Leica.

Перед началом работы с камерой вам следует ознакомиться с содержимым разделов «Правовые положения», «Указания по безопасности» и «Общие указания», чтобы избежать повреждений изделия и предупредить возможные травмы и риски.

ПРАВОВЫЕ ПОЛОЖЕНИЯ

АВТОРСКО-ПРАВОВЫЕ УКАЗАНИЯ

- Соблюдайте законы, защищающие авторские права. Съёмка и последующая публикация данных, записанных вами ранее на собственных носителях информации, таких как пленки, CD-диски или прочие опубликованные или переданные материалы, могут представлять собой нарушение законов об авторских правах. Это также распространяется полностью на входящее в комплект поставки программное обеспечение.
- Наименования «SD», «SDHC», «SDXC» и «microSDHC», как и соответствующие логотипы являются зарегистрированными товарными знаками SD-3C, LLC.

ИСКЛЮЧЕНИЕ ОТВЕТСТВЕННОСТИ

«Leica Content Credentials» предоставляют возможность прослеживания содержания снимков и изменений. Тем не менее Leica Camera AG не несёт ответственности относительно безопасности при манипуляциях или неправомерного использования, а также не предоставляет никаких гарантий по использованию «Leica Content Credentials» для определённой цели.

ПРАВОВЫЕ ПОЛОЖЕНИЯ К ЭТОЙ ИНСТРУКЦИИ

АВТОРСКОЕ ПРАВО

Все права сохраняются.

Все тексты, картинки и графики подлежат авторскому праву и другим законам о защите продуктов творческой деятельности. Их нельзя ни копировать для коммерческой цели, ни передавать третьим лицам, ни изменять, ни использовать дальше.

ТЕХНИЧЕСКИЕ ХАРАКТЕРИСТИКИ

Изменения в продукте или в услугах могут возникать после подписания в печать. В период поставки за производителем остается право изменения конструкции или формы, отклонения в цвете как и изменения в комплекте поставки или в объёме предоставляемых услуг при условии, что изменения приемлемы для клиентов с учётом интересов Leica Camera AG. В связи с этим Leica Camera AG оставляет за собой как право на изменения, так и право на ошибки. Иллюстрации могут также содержать принадлежности, специальное оснащение либо прочие предметы не входящие в серийный комплект поставки или в объём услуг. Отдельные страницы могут также содержать типы и услуги, которые не предоставляются в отдельных странах.

МАРКИ И ЛОГОТИПЫ

Марки и логотипы, используемые в этом документе, являются защищёнными товарными знаками. Не дозволяется использование этих марок и логотипов без предварительного согласия со стороны Leica Camera AG.

ЛИЦЕНЗИОННЫЕ ПРАВА

Leica Camera AG старается предложить вам новую и содержательную документацию. В связи с художественным оформлением мы просим понять, что Leica Camera AG должна защищать свой продукт творческой деятельности, включая патенты, торговые марки и авторские права и что эта документация не предоставляет никаких лицензионных прав на авторские права Leica Camera AG.

НОРМАТИВНО-ПРАВОВЫЕ УКАЗАНИЯ

Дата изготовления камеры указана на наклейках в гарантийном листе или на упаковке.

Дата имеет следующий формат: год/месяц/день.

РАЗРЕШЕНИЯ В ОТДЕЛЬНЫХ СТРАНАХ

В приложении Leica FOTOS содержится информация о специальных разрешениях для этого устройства, касающихся определенных стран.

ИНФОРМАЦИЯ О ЛИЦЕНЗИИ

В приложении Leica FOTOS содержится специальная информация о лицензии для этого устройства.

МАРКИРОВКА CE

Русский

Декларация о соответствии (DoC)

Настоящим компания Leica Camera AG подтверждает, что это изделие соответствует основным требованиям и прочим соответствующим предписаниям директивы 2014/53/EC.

Клиенты могут загрузить копию оригинала декларации о соответствии нашей радиоаппаратуры с нашего DoC-сервера:

www.cert.leica-camera.com

В случае дальнейших вопросов обратитесь в службу поддержки Leica Camera AG: Am Leitz-Park 5, 35578 Wetzlar, Германия

Рабочий диапазон частот / ограничения на использование: см. технические характеристики

В зависимости от продукта (см. «Технические характеристики»)

Тип	Полоса частот (центральная частота)	Максимальная выходная мощность (ЭИИМ)
WI-FI	2412–2462/5180–5240 МГц/ 5260–5320/5500–5700 МГц 5735–5825 МГц	< 20 дБм
Bluetooth® Wireless Technology	2402–2480 МГц	< 10 дБм

Маркировка CE, которая нанесена на наши изделия, свидетельствует о соблюдении основных требований действующих директив ЕС.

УТИЛИЗАЦИЯ ЭЛЕКТРИЧЕСКИХ И ЭЛЕКТРОННЫХ ПРИБОРОВ

(Распространяется на страны Европейского Союза, а также на другие европейские государства, в которых действует система раздельного сбора отходов.)

Это устройство содержит электрические и/или электронные компоненты, и по этой причине оно не может быть утилизировано вместе с обычными бытовыми отходами! Вместо этого в целях вторичной переработки этого устройства его необходимо сдать в один из специализированных пунктов приема, которые организовываются органами местного самоуправления. Эта услуга является бесплатной. Если устройство имеет сменные элементы питания или аккумуляторы, то их необходимо извлечь и, при необходимости, утилизировать согласно действующим правилам. Более подробную информацию вы можете получить в вашем коммунальном управлении, предприятии по сбору и утилизации отходов или в магазине, в котором вы приобрели данное устройство.

ВАЖНЫЕ УКАЗАНИЕ ОТНОСИТЕЛЬНО ИСПОЛЬЗОВАНИЯ WLAN/ BLUETOOTH®

- При использовании устройств или компьютерных систем, которые требуют большую степень безопасности, чем беспроводные устройства, необходимо обеспечить соблюдение соответствующих мер безопасности и защиты от неполадок.
- Компания Leica Camera AG не несет ответственности за повреждения, возникшие в результате использования камеры не в качестве беспроводного устройства, а для других целей. Мы исходим из того, что функция Wi-Fi будет использоваться в странах, в которых производится продажа этой камеры. Существует опасность нарушения камерой положений о передаче данных по радиосвязи, если она будет использоваться в странах, не предусмотренных для её эксплуатации. Компания Leica Camera AG не несет никакой ответственности за возможные нарушения.
- Следует учитывать, что существует опасность перехвата третьими лицами данных, передаваемых и получаемых через беспроводное соединение. Мы настоятельно рекомендуем включить шифрование в настройках беспроводной точки доступа в целях обеспечения информационной безопасности.
- Избегайте использования камеры в областях с магнитными полями, статическим электричеством или помехами, например, вблизи микроволновых печей. В противном случае передаваемые данные могут не достичь камеры.
- Эксплуатация камеры вблизи таких устройств, как микроволновые печи или беспроводные телефоны с диапазоном радиочастот 2,4 ГГц, может привести к ухудшению работы обоих устройств.
- Не подключайтесь к беспроводным сетям, для использования которых вы не имеете полномочий.
- После включения функции беспроводной сети производится автоматический поиск беспроводных сетей. В таком случае могут отображаться сети, для подключения к которым вы не имеете полномочий (SSID указывает имя сети беспроводного соединения). Не пытайтесь установить соединение с такой сетью, поскольку это может рассматриваться как несанкционированный доступ.
- Рекомендуется выключать функцию Wi-Fi в самолетах.
- Использование полосы радиочастот от 5150 до 5350 МГц допустимо только внутри закрытых помещений.
- Относительно определенных функций Leica FOTOS прочтите, пожалуйста, важные указания на стр. 80.

ОБЩИЕ ПОЛОЖЕНИЯ

- Не используйте камеру вблизи приборов с сильным магнитным, электростатическим или электромагнитным полем (например, индукционных электропечей, микроволновых печей, телевизоров или компьютерных мониторов, игровых видеоконсолей, мобильных телефонов, радиоприемников). Их электромагнитные поля могут вызывать помехи в процессе съёмки.
- Сильные магнитные поля, излучаемые, например, динамиками или большими электромоторами, могут повредить сохраненные данные или вызывать помехи во время съёмки.
- Если вследствие влияния электромагнитных полей камера будет работать со сбоями, то её необходимо выключить, извлечь аккумуляторную батарею на короткое время и включить снова.
- Не пользуйтесь камерой в непосредственной близости от радиопередатчиков или высоковольтных линий. Их электромагнитные поля также могут вызывать помехи в процессе съёмки.
- Мелкие детали, например, заглушку башмака для принадлежностей, следует хранить следующим образом:
  - в месте, недоступном для детей
  - в надежном месте, исключающем утерю или кражу
- Современные электронные компоненты в значительной степени подвержены влиянию электростатических разрядов. Поскольку люди, например, при ходьбе по синтетическому ковровому покрытию, могут легко накапливать несколько десятков тысяч вольт, то при прикосновении к камере, в особенности, если она находится на токопроводящей поверхности, может произойти разряд. Если прикосновение произойдет только к корпусу камеры, то такой разряд будет совершенно безопасным для электроники. Тем не менее, несмотря на дополнительные встроенные схемы защиты, к выведенным наружу контактам, например, к контактам башмака фотовспышки, из соображений безопасности прикасаться не следует.
- Следите за тем, чтобы датчик на байонете, используемый для распознавания объектива, не был загрязнен или поцарапан. Позаботьтесь также о том, чтобы там отсутствовали налипшие песчинки или похожие вещества, которые могли бы поцарапать байонет. Эта деталь должна подвергаться исключительно сухой чистке (в системных фотоаппаратах).
- Для очистки контактов не следует использовать ткань из микроволокна (синтетика) для оптики; предпочтительно применение хлопчатобумажной или льняной ткани. Если вы предварительно намеренно прикоснетесь к отопительной или водопроводной трубе (токопроводящий, соединенный с «землей» материал), то накопившийся электростатический заряд будет сброшен. Необходимо избегать загрязнения и окисления контактов, которое может возникнуть даже при хранении вашей камеры в сухих условиях с надетой крышкой объектива и крышкой башмака фотовспышки/гнезда видоискателя (в системных фотоаппаратах).
- Во избежание неполадок, коротких замыканий или ударов током необходимо использовать только принадлежности, предусмотренные для этой модели.

- Не пытайтесь снимать элементы корпуса (крышки) самостоятельно. Квалифицированные ремонтные работы могут выполняться только в авторизированных сервисных центрах.
- Не допускайте контакта камеры с аэрозолями, используемыми для защиты от насекомых, и другими агрессивными химикатами. (Промывочный) бензин, растворитель и спирт нельзя использовать для очистки камеры. Определенные химикаты и жидкости могут повредить корпус камеры или покрытие её поверхности.
- Поскольку резина и пластмассы выделяют агрессивные химикаты, не допускается, чтобы они продолжительное время соприкасались с камерой.
- Убедитесь, что в камеру не может проникнуть песок, пыль и вода, например, если идёт снег, дождь или при использовании камеры на пляже. Прежде всего об этом нужно помнить при замене объектива (в системных фотоаппаратах), а также во время установки и извлечения карты памяти и аккумуляторной батареи. Песок и пыль могут повредить как камеру, объективы, карту памяти, так и аккумуляторную батарею. Влажность может стать причиной неисправностей или даже нанести непоправимый ущерб камере и карте памяти.

ОБЪЕКТИВ

- Объектив может действовать как зажигательное стекло, если яркий солнечный свет будет направлен в камеру фронтально. Поэтому камеру следует непременно защищать от интенсивного солнечного излучения.
- Надетая крышка объектива и помещение камеры в тень (в лучшем случае в сумку) помогает избежать повреждения внутренних элементов камеры.

АККУМУЛЯТОРНАЯ БАТАРЕЯ

- Противоречащее предписаниям использование аккумуляторной батареи, а также применение непредусмотренных типов аккумуляторов при определенных обстоятельствах может стать причиной взрыва!
- Аккумуляторные батареи не должны подвергаться длительному воздействию солнечного света, теплового излучения, влажности или сырости. Также запрещается помещать аккумуляторные батареи в микроволновую печь или в резервуар высокого давления, поскольку это может привести к возгоранию или взрыву!
- Категорически запрещается производить зарядку влажных аккумуляторных батарей или использовать их в таком состоянии в камере!
- Установленный в аккумуляторной батарее предохранительный клапан обеспечивает контролируемый сброс избыточного давления, которое может возникнуть при неправильном обращении. Вздутую аккумуляторную батарею необходимо незамедлительно утилизировать. Существует опасность взрыва!
- Контакты аккумуляторной батареи всегда должны поддерживаться в чистом состоянии и удобными для доступа. Несмотря на то, что литий-ионные аккумуляторы защищены от короткого замыкания, не допускайте их контакта с металлическими предметами, например, канцелярскими скрепками или

украшениями. Аккумуляторная батарея при коротком замыкании может сильно нагреться и вызвать сильные ожоги.

- В случае падения аккумуляторной батареи её корпус и контакты следует подвергнуть визуальному контролю на предмет возможных повреждений. Использование поврежденной аккумуляторной батареи может стать причиной повреждения камеры.
- При появлении запаха, изменении цвета, деформации, при перегреве или вытекании жидкости следует немедленно извлечь аккумуляторную батарею из камеры или зарядного устройства и заменить её. При дальнейшем использовании такой аккумуляторной батареи существует опасность перегрева с последующей опасностью возгорания и/или взрыва!
- Ни в коем случае не бросайте аккумуляторные батареи в огонь, поскольку они могут взорваться.
- В случае вытекания жидкости или появления запаха гари держите аккумуляторную батарею вдали от источников тепла. Вытекающая жидкость может воспламениться!
- Использование других зарядных устройств, не имеющих допуска компании Leica Camera AG, может привести к повреждению аккумуляторной батареи, а в исключительных случаях стать причиной серьезных и опасных для жизни травм.
- Необходимо обеспечить свободный доступ к используемой штепсельной розетке.
- Аккумуляторную батарею и зарядное устройство открывать запрещается. Ремонтные работы должны выполняться только в специализированных мастерских.
- Аккумуляторные батареи должны находиться в местах, недоступных для детей. Проглатывание аккумуляторной батареи может привести к удушью.

ПЕРВАЯ МЕДИЦИНСКАЯ ПОМОЩЬ

- В случае попадания жидкости аккумуляторной батареи в глаза существует риск потери зрения. Незамедлительно промойте глаза чистой проточной водой. Глаза не тереть. Необходимо незамедлительно обратиться к врачу.
- Если вытекшая жидкость попала на кожу или одежду, существует опасность телесных повреждений. Поражённые участки тела следует промыть чистой водой.

ЗАРЯДНОЕ УСТРОЙСТВО (дополнительная принадлежность)

- Использование зарядного устройства поблизости от радиоприемников может вызывать помехи в работе приемников. Позаботьтесь о том, чтобы минимальное расстояние между устройствами составляло по меньшей мере 1 метр.
- Во время работы зарядного устройства может возникать шум («звонкое жужжание») – это нормальное явление и его не следует воспринимать как неисправность.
- Когда зарядное устройство не используется, отключите его от электросети, поскольку оно даже без вставленного в него аккумулятора потребляет в небольшом количестве электроэнергию.
- Содержите контакты зарядного устройства в чистоте и ни в коем случае не замыкайте их.

КАРТА ПАМЯТИ

- В процессе сохранения снимков или считывания информации запрещается извлекать карту памяти из камеры. При этом также следует избегать выключения или тряски камеры.
- Не открывайте отсек и не извлекайте ни карту памяти, ни аккумуляторную батарею, пока горит индикатор состояния, указывающий на то, что в настоящее время производится доступ к памяти камеры. В противном случае данные на карте памяти могут быть уничтожены, а в камере могут возникнуть неисправности.
- Не роняйте карты памяти и не сгибайте их, поскольку это приведет к их порче, и вся сохраненная на них информация при этом будет утеряна.
- Не прикасайтесь к контактам на обратной стороне карт памяти и следите за тем, чтобы на них не попадала грязь, пыль и влага.
- Карты памяти должны храниться в местах, недоступных для детей. При проглатывании карт памяти существует опасность удушья.

МАТРИЦА

- Космическое излучение (например, во время авиаполетов) может стать причиной образования дефектных пикселей.

НАПЛЕЧНЫЙ РЕМЕНЬ

- Как правило, наплечные ремни изготавливаются из материала, способного выдерживать высокую нагрузку. Поэтому наплечный ремень следует хранить в недоступном для детей месте. Он не является игрушкой и представляет собой предмет, потенциально опасный для детей.
- Используйте наплечный ремень исключительно для переноски камеры или бинокля. Использование в других целях может стать причиной травм, а также привести к повреждению ремня и поэтому подобное применение недопустимо.
- Ремни не следует использовать для переноски камер или биноклей при проведении спортивных мероприятий, в ходе которых существует высокий риск зацепления (например, скалолазание и подобные виды спорта на открытом воздухе).

ШТАТИВ

- При использовании штатива проверяйте его устойчивость и поворачивайте камеру перемещением штатива, а не вращением самой камеры. Также при использовании штатива следите за тем, чтобы не затягивать штативный винт слишком туго, не применять чрезмерную силу или тому подобное. Избегайте транспортировки камеры когда она установлена на штатив. Вы можете так травмировать себя или других, или повредить камеру.

ВСПЫШКА

- Использование Leica M11-D с несовместимыми фотовспышками может привести в худшем случае к неисправимым поломкам камеры и/или вспышки.

ОБЩИЕ УКАЗАНИЯ

Дальнейшая информация о необходимых действиях, которые следует выполнить для устранения проблем, приведена в разделе «Уход/хранение».

КАМЕРА/ОБЪЕКТИВ

- Запишите серийные номера своей камеры и объектива, поскольку они могут пригодиться в случае утери.
- Серийный номер вашей камеры выгравирован, в зависимости от модели, на башмаке фотовспышки или на нижней стороне камеры.
- Для защиты от попадания пыли и пр. внутрь камеры необходимо, чтобы на ней всегда был установлен объектив или была надета крышка байонета камеры.
- По этой же причине замена объектива должна производиться быстро и, по возможности, в помещении с минимальным содержанием пыли.
- Крышку байонета камеры или заднюю крышку объектива не следует держать в кармане брюк, поскольку она покроется пылью, которая при установке крышки может проникнуть внутрь камеры.

АККУМУЛЯТОРНАЯ БАТАРЕЯ

- Зарядка аккумулятора может производиться только при определённом температурном диапазоне. Подробности об условиях эксплуатации находятся в главе «Технические характеристики» (см. стр 94).
- Литий-ионные аккумуляторные батареи можно заряжать в любое время независимо от уровня заряда. Если перед началом зарядки аккумулятор разряжен только частично, его полная зарядка займет соответственно меньше времени.
- На заводе-изготовителе новые аккумуляторные батареи заряжаются лишь частично, поэтому перед первым использованием их следует зарядить.
- Своей полной ёмкости новый аккумулятор достигнет после того, как он 2–3 раза будет полностью заряжен и снова разряжен в процессе эксплуатации в камере. Такой процесс разрядки должен повторяться через каждые 25 циклов.
- В процессе зарядки происходит нагрев как аккумуляторной батареи, так и зарядного устройства. Это является нормальным признаком и не является неисправностью.
- Если оба светодиодных индикатора в начале зарядки начнут быстро мигать (> 2 Гц), это означает, что в процессе зарядки произошел сбой (например, вследствие превышения максимального времени зарядки, выхода значений напряжений или температуры за пределы установленных диапазонов или короткого замыкания). В этом случае необходимо отключить зарядное устройство от сети электропитания и извлечь аккумулятор. Убедитесь, что упомянутые выше температурные условия соблюдены и повторите процесс зарядки. Если и после этого проблема не будет устранена, в таком случае обратитесь к вашему продавцу, в представительство компании Leica в вашей стране или непосредственно в Leica Camera AG.

- Перезаряжаемые литий-ионные аккумуляторные батареи производят электрический ток вследствие внутренних химических реакций. На эти реакции также воздействуют температура наружного воздуха и влажность воздуха. Для достижения максимального срока службы аккумуляторной батареи следует избегать воздействия на неё очень высоких или очень низких температур в течение продолжительного времени (например, в припаркованном автомобиле летом или зимой).
- Срок службы каждой аккумуляторной батареи ограничен даже при оптимальных условиях эксплуатации! По прошествии нескольких сотен циклов зарядки это будет заметно по значительному сокращению времени работы.
- Сменная аккумуляторная батарея питает другой, встроенный в камеру, буферный аккумулятор, который обеспечивает сохранение даты и времени на несколько недель. Если заряд этого буферного аккумулятора будет исчерпан, то его необходимо зарядить снова, вставив для этого заряженную основную аккумуляторную батарею. В случае полной разрядки обеих аккумуляторных батарей будет все же необходимо заново выполнить настройку времени и даты.
- При уменьшающемся уровне заряда аккумуляторной батареи или при использовании старой аккумуляторной батареи будут появляться предупреждающие сообщения в зависимости от используемой функции камеры, а функции будут ограничены или полностью заблокированы.
- Аккумуляторную батарею следует извлечь, если вы собираетесь не использовать камеру в течение продолжительного времени. Для этого сначала выключите главный выключатель камеры. В противном случае в течение нескольких недель может произойти глубокий разряд аккумулятора, т. е. сильно упадет напряжение, поскольку камера, даже в выключенном состоянии, расходует незначительный ток покоя для сохранения настроек.
- Неисправные аккумуляторы для правильной вторичной переработки следует сдавать в соответствующие места сбора согласно действующим предписаниям.
- Дата изготовления указана на самой аккумуляторной батарее. Дата имеет следующий формат: год/месяц/день.

КАРТА ПАМЯТИ

- Поскольку ассортимент карт памяти SD/SDHC/SDXC слишком велик, компания Leica Camera AG не в состоянии полностью проверить совместимость и качество всех имеющихся типов. Хотя, как правило, повреждения камеры или карты ожидать и не следует. Однако, некоторые карты не соответствуют требованиям стандартов SD/SDHC/SDXC, и компания Leica Camera AG не может гарантировать их исправную работу.
- Рекомендуется время от времени выполнять форматирование карт памяти, поскольку во время удаления информации возникающая при этом фрагментация может блокировать некоторые секторы карты памяти.
- Обычно форматировать (инициализировать) уже используемые карты памяти не требуется. Однако, при первой установке еще неотформатированной карты, её сначала следует отформатировать.

- Поскольку электромагнитные поля, электростатические заряды, а также возможные дефекты камеры и карт могут стать причиной повреждения или потери данных на карте памяти, мы рекомендуем также сохранять данные на компьютере.
- Карты памяти SD, SDHC и SDXC имеют переключатель для защиты от записи, с помощью которого вы можете заблокировать карту от случайной записи или удаления данных. Этот переключатель расположен на стороне карты, не имеющей скоса. Если его переключить в нижнее положение LOCK, то данные будут защищены.
- При форматировании карты памяти все сохраненные на ней данные будут удалены. Защита от удаления для снимков, выделенных соответствующим образом, не предотвращает операцию форматирования.
- Для самого лучшего результата рекомендуется использование карт памяти тип UHS-II.

МАТРИЦА

- Если к защитному стеклу фотоматрицы прилипнут частицы пыли или грязи, в зависимости от размера таких частиц это может привести к появлению тёмных точек или пятен на снимках (в системных фотоаппаратах). Для очистки датчика вы можете сдать камеру в сервисный центр Leica (см. стр. 100). Однако, такая очистка не является частью гарантийных услуг и, таким образом, подлежит оплате.

ДАННЫЕ

- Все данные, включая персональные, могут быть изменены или удалены вследствие неправильно выполненных или непреднамеренных действий по управлению, под воздействием статического электричества, несчастных случаев, неполадок в работе оборудования, ремонта и других причин.
- Следует учитывать, что компания Leica Camera AG не несет ответственности за непосредственный или косвенный ущерб, связанный с изменением или уничтожением данных и персональной информации.

ОБНОВЛЕНИЕ ПО

Компания Leica постоянно работает над дальнейшим развитием и оптимизацией камеры Leica M11-D. Поскольку в цифровых камерах управление очень большим количеством функций осуществляется через программное обеспечение, улучшения и расширения функциональных возможностей могут быть установлены в камеру позже. Для этой цели компания Leica иногда проводит так называемые обновления встроенного программного обеспечения. Как правило, на камеру еще на заводе-изготовителе устанавливается самая последняя версия встроенного ПО, однако вы можете без затруднений самостоятельно скачать обновление с нашего веб-сайта и установить его на камеру.

Если вы зарегистрируетесь на домашней странице Leica Camera как владелец камеры, то подписка на рассылку позволит вам получать информацию о доступных обновлениях для встроенного ПО.

С дополнительной информацией о регистрации и обновлениях встроенного ПО для Leica M11-D, а также об изменениях и дополнениях инструкции по эксплуатации можно ознакомиться в разделе «Клиентская зона» на веб-сайте: https://club.leica-camera.com

УСЛОВИЯ ГАРАНТИИ КОМПАНИИ LEICA CAMERA AG

Уважаемый клиент, уважаемая клиентка,
поздравляем Вас с покупкой нового продукта компании Leica, Вы приобрели фирменный продукт с мировой известностью.
Наряду с законными рекламационными претензиями по отношению к Вашему продавцу, мы, Leica Camera AG («LEICA»), предоставляем Вам добровольные гарантии на продукцию от Leica согласно следующим положениям («Гарантия Leica»). Гарантия Leica не ограничивает ни Ваши законные права потребителя согласно действующему праву, ни Ваши права потребителя по отношению к продавцу, с которым вы заключили торговый договор.

ГАРАНТИЯ LEICA

Вы приобрели изделие, которое изготовлялось согласно с особыми положениями об обеспечении качества и проверялось опытными специалистами на отдельных стадиях производства. Мы предоставляем как на это изделие Leica, так и включительно на содержащиеся в фирменной упаковке принадлежности следующую гарантию, которая действительна с 1 апреля 2023. Обратите, пожалуйста, внимание на то, что при промышленном использовании мы не предоставляем никакой гарантии.
На некоторые изделия Leica мы предлагаем продление гарантии, если Вы зарегистрируетесь на нашем аккаунте Leica. Подробности Вы найдёте на нашей странице www.leica-camera.com.

ОБЪЁМ ГАРАНТИИ LEICA

В течение гарантийного периода производится бесплатное устранение рекламаций, ставших следствием дефектов производства или материала, по усмотрению компании Leica - посредством выполнения ремонта, замены неисправных деталей или замены неисправного на аналогичное исправное изделие Leica. Заменённые детали или изделия переходят в собственность LEICA.
Прочие претензии какого бы то ни было рода, возникшие на каком бы то ни было правовом основании в связи с этой гарантией Leica, исключаются.

ИЗ ГАРАНТИИ LEICA ИСКЛЮЧАЕТСЯ

Из гарантии исключаются быстроизнашивающиеся детали, как например наглазники, кожаная обивка, наплечный ремень, арматура, элементы питания, а также механически нагруженные части, если только неисправность не возникла по причине дефектов производства или материала. Это касается также повреждений поверхностей.

ИСКЛЮЧЕНИЕ ПРЕТЕНЗИЙ НА ГАРАНТИЮ LEICA

Претензии на гарантийное обслуживание исключаются, если соответствующая неисправность стала следствием неправильного обращения; они могут также исключаться, если использовались принадлежности сторонних производителей, если изделие Leica было открыто или отремонтировано неквалифицировано. Претензии на гарантийное обслуживание исключаются также, если невозможно считать серийный номер.

ПРЕДЪЯВЛЕНИЕ ПРЕТЕНЗИЙ НА ГАРАНТИЮ LEICA

Чтобы предъявление претензии на гарантийные услуги было действительным, нам необходима копия документа подтверждающего покупку Вашего изделия Leica у авторизованного дилера LEICA («Авторизованный дилер Leica»). Подтверждающий покупку документ должен указывать дату продажи, наименование изделия Leica с артикульным и серийным номерами, а также данные авторизованного продавца Leica. Мы оставляем за собой право попросить Вас предъявить оригинал подтверждающего покупку документа. В качестве альтернативы Вы

можете прислать копию гарантийного документа; обратите, пожалуйста внимание на то, что он должен быть полностью заполнен, а продажа должна производиться авторизованным продавцом Leica.
Пожалуйста, высылайте Ваше изделие Leica вместе с копией документа, подтверждающего покупку, или гарантийного документа, а также описанием претензии по адресу
Leica Camera AG, Customer Care, Am Leitz-Park 5, 35578 Wetzlar, Германия
Эл. почта: customer.care@leica-camera.com, telefon: +49 6441 2080-189
или одному из авторизованных продавцов Leica.

Изделия Leica для фотографии	Гарантийный срок
все без исключения изделия	2 года

СОДЕРЖАНИЕ

ПРЕДИСЛОВИЕ 2
КОМПЛЕКТ ПОСТАВКИ 2
ЗАПАСНЫЕ ЧАСТИ/ПРИНАДЛЕЖНОСТИ 3
ПРАВОВЫЕ ПОЛОЖЕНИЯ 4
УКАЗАНИЯ ПО БЕЗОПАСНОСТИ 8
ОБЩИЕ УКАЗАНИЯ 12
УСЛОВИЯ ГАРАНТИИ КОМПАНИИ LEICA CAMERA AG 16
СОДЕРЖАНИЕ 18
ОБОЗНАЧЕНИЕ ДЕТАЛЕЙ 20
ИНДИКАЦИЯ 24
ВИДОИСКАТЕЛЬ 24
ИНДИКАТОР СОСТОЯНИЯ 26
ПОДГОТОВКА К РАБОТЕ 28
ПРИСОЕДИНЕНИЕ НАПЛЕЧНОГО РЕМНЯ 28
УСТАНОВКА/ИЗВЛЕЧЕНИЕ АККУМУЛЯТОРНОЙ БАТАРЕИ 28
ЗАРЯДКА АККУМУЛЯТОРНОЙ БАТАРЕИ 29
ЗАРЯДКА ЧЕРЕЗ USB 29
ЗАРЯДКА ЧЕРЕЗ ЗАРЯДНОЕ УСТРОЙСТВО (ОПЦИОНАЛЬНО) 30
ПОДГОТОВКА ЗАРЯДНОГО УСТРОЙСТВА 30
УСТАНОВКА АККУМУЛЯТОРА В ЗАРЯДНОЕ УСТРОЙСТВО 30
ИЗВЛЕЧЕНИЕ АККУМУЛЯТОРА ИЗ ЗАРЯДНОГО УСТРОЙСТВА 30
ИНДИКАЦИЯ УРОВНЯ ЗАРЯДА НА ЗАРЯДНОМ УСТРОЙСТВЕ 31
УСТАНОВКА/ИЗВЛЕЧЕНИЕ КАРТЫ ПАМЯТИ 31
ОБЪЕКТИВ 33
ИСПОЛЬЗУЕМЫЕ ОБЪЕКТИВЫ 33
ОБЪЕКТИВЫ, ИСПОЛЬЗОВАНИЕ КОТОРЫХ ВОЗМОЖНО ЛИШЬ ЧАСТИЧНО 34
НЕИСПОЛЬЗУЕМЫЕ ОБЪЕКТИВЫ 34
ЗАМЕНА ОБЪЕКТИВА 35
ОПРЕДЕЛЕНИЕ ТИПА ОБЪЕКТИВА 38
ИСПОЛЬЗОВАНИЕ ОБЪЕКТИВА LEICA M С 6-РАЗРЯДНЫМ КОДОМ 38
ИСПОЛЬЗОВАНИЕ ОБЪЕКТИВА LEICA M БЕЗ 6-РАЗРЯДНЫМ КОДОМ 38
ИСПОЛЬЗОВАНИЕ ОБЪЕКТИВА LEICA R 39
ОТКЛЮЧЕНИЕ РАСПОЗНАВАНИЯ ОБЪЕКТИВА 39
РЕГУЛИРОВКА ДИОПТРИЙ 40
УПРАВЛЕНИЕ КАМЕРОЙ 42
ЭЛЕМЕНТЫ УПРАВЛЕНИЯ 42
ГЛАВНЫЙ ВЫКЛЮЧАТЕЛЬ 42
КНОПКА СПУСКА ЗАТВОРА 43
КОЛЕСИКО РЕГУЛИРОВКИ ВЫДЕРЖКИ 44
УСТАНОВОЧНЫЙ ДИСК ISO 44
ДИСК НАСТРОЙКИ 45
ФУНКЦИОНАЛЬНАЯ КНОПКА 45
ОСНОВНЫЕ НАСТРОЙКИ КАМЕРЫ 46
ДАТА/ВРЕМЯ 46
ПОЛУЧЕНИЕ НАСТРОЕК С МОБИЛЬНОГО УСТРОЙСТВА 46
ВЫПОЛНЕНИЕ НАСТРОЕК ВРУЧНУЮ 46
РЕЖИМ ЭКОНОМИИ ЭНЕРГИИ (РЕЖИМ ОЖИДАНИЯ) 47
ЯРКОСТЬ 47
НАСТРОЙКИ ФОТОСЪЁМКИ 48
ФОРМАТ ФАЙЛОВ 48
РАЗРЕШЕНИЕ 49
РАЗРЕШЕНИЕ DNG 49
РАЗРЕШЕНИЕ JPG 49
ВОЗДЕЙСТВИЕ ДРУГИХ НАСТРОЕК НА РАЗРЕШЕНИЕ JPG 49
СТИЛЬ СЪЁМКИ 50
РАСШИРЕННЫЙ ДИАПАЗОН ИЗОБРАЖЕНИЯ 50
АВТОМАТИЧЕСКИЕ ОПТИМИЗАЦИИ 50
ПОДАВЛЕНИЕ ШУМОВ 50
ПОДАВЛЕНИЕ ШУМОВ ПРИ ДЛИТЕЛЬНОЙ ВЫДЕРЖКЕ 50
ПОДАВЛЕНИЕ ШУМОВ СО СНИМКАМИ JPG 51
УПРАВЛЕНИЕ ДАННЫМИ 52
НАСТРОЙКИ ПАМЯТИ 52
ФОРМАТИРОВАНИЕ ЯЧЕЕК ПАМЯТИ 53
СТРУКТУРА ДАННЫХ 53

УЧЁТНЫЕ ДАННЫЕ ДЛЯ СОДЕРЖИМОГО (Leica Content Credentials) 54
ЗАПИСЬ МЕСТА ВЫПОЛНЕНИЯ СНИМКА С ПОМОЩЬЮ GPS . 54
ПЕРЕДАЧА ДАННЫХ 55
ФОТОСЪЁМКА 56
РЕЖИМ СЪЁМКИ 56
ВИДЫ СЪЁМКИ 56
ИСПОЛЬЗОВАНИЕ ВИДОИСКАТЕЛЯ-ДАЛЬНОМЕРА 56
ОБЛАСТЬ СЪЁМКИ (СВЕТЯЩАЯСЯ РАМКА) 56
НАСТРОЙКА РАССТОЯНИЯ (ФОКУСИРОВКА) 59
ВИДОИСКАТЕЛЬ-ДАЛЬНОМЕР 59
МЕТОД СОВМЕЩЕНИЯ ИЗОБРАЖЕНИЯ 59
МЕТОД РАЗДВОЕНИЯ ИЗОБРАЖЕНИЯ 59
ПОМОЩНИК ФОКУСИРОВКИ (ОПЦИОНАЛЬНО) 60
ЧУВСТВИТЕЛЬНОСТЬ ISO 60
ФИКСИРОВАННЫЕ ЗНАЧЕНИЯ ISO 61
АВТОМАТИЧЕСКАЯ НАСТРОЙКА 61
ОГРАНИЧЕНИЕ ДИАПАЗОНА НАСТРОЙКИ 61
БАЛАНС БЕЛОГО 62
АВТОМАТИЧЕСКОЕ УПРАВЛЕНИЕ/ФИКСИРОВАННЫЕ НАСТРОЙКИ 62
ЭКСПОЗИЦИЯ 63
ТИП ЗАТВОРА 63
РЕЖИМЫ ЭКСПОЗИЦИИ 65
ПРИОРИТЕТ ДИАФРАГМЫ – A 65
РУЧНАЯ НАСТРОЙКА ЭКСПОЗИЦИИ - M 66
ВСПОМОГАТЕЛЬНАЯ ИНДИКАЦИЯ ЭКСПОЗИЦИИ 67
ДЛИТЕЛЬНАЯ ВЫДЕРЖКА (B) 67
ВЫБИРАЕМЫЕ ЗНАЧЕНИЯ ВЫДЕРЖКИ 68
ПОДАВЛЕНИЕ ШУМОВ 69
УПРАВЛЕНИЕ ЭКСПОЗИЦИЕЙ 70
СОХРАНЕНИЕ ИЗМЕРЕННЫХ ЗНАЧЕНИЙ 70
ЭКСПОКОРРЕКЦИЯ 71
ПРЕДВАРИТЕЛЬНЫЙ ПРОСМОТР ЭКСПОЗИЦИИ 72
РЕЖИМЫ СЪЁМКИ 72
НЕПРЕРЫВНАЯ СЪЁМКА 72
АВТОСПУСК 73
СЪЁМКА СО ВСПЫШКОЙ 73
СОВМЕСТИМЫЕ ФОТОВСПЫШКИ 73
ЗАМЕР ЭКСПОЗИЦИИ ВСПЫШКОЙ (TTL-ИЗМЕРЕНИЕ) 75
НАСТРОЙКА НА ВСПЫШКЕ 75
HSS (HIGH SPEED SYNC.) 76
УПРАВЛЕНИЕ ВСПЫШКОЙ 76
МОМЕНТ СИНХРОНИЗАЦИИ 76
ДРУГИЕ ФУНКЦИИ 78
СБРОС НАСТРОЕК КАМЕРЫ ДО ЗАВОДСКИХ 78
ОБНОВЛЕНИЯ ВСТРОЕННОГО ПО 78
LEICA VISOFLEX 2 (ЭЛ. ВИДОИСК.) 79
LEICA FOTOS 80
СОЕДИНЕНИЕ 80
РЕЖИМ ПОДКЛЮЧЕНИЯ 80
СОЕДИНЕНИЕ С МОБИЛЬНЫМ УСТРОЙСТВОМ ВПЕРВЫЕ 81
СОЕДИНЕНИЕ С ИЗВЕСТНЫМИ УСТРОЙСТВАМИ 82
УДАЛИТЬ СОЕДИНЁННЫЕ ПРИБОРЫ 82
ПРОВЕДЕНИЕ ОБНОВЛЕНИЯ ВСТРОЕННОГО ПО 83
УХОД/ХРАНЕНИЕ 84
ОЧИСТКА ДАТЧИКА 86
ЧАСТО ЗАДАВАЕМЫЕ ВОПРОСЫ 88
ТЕХНИЧЕСКИЕ ХАРАКТЕРИСТИКИ 94
СЕРВИСНЫЙ ЦЕНТР LEICA 100
LEICA AKADEMIE 100

Значение различных категорий данных, используемых в этой инструкции

Указание
Дополнительная информация

Важно
Несоблюдение этих требований может привести к повреждению камеры, принадлежностей или снимков

Внимание
Несоблюдение может стать причиной травм

ОБОЗНАЧЕНИЕ ДЕТАЛЕЙ

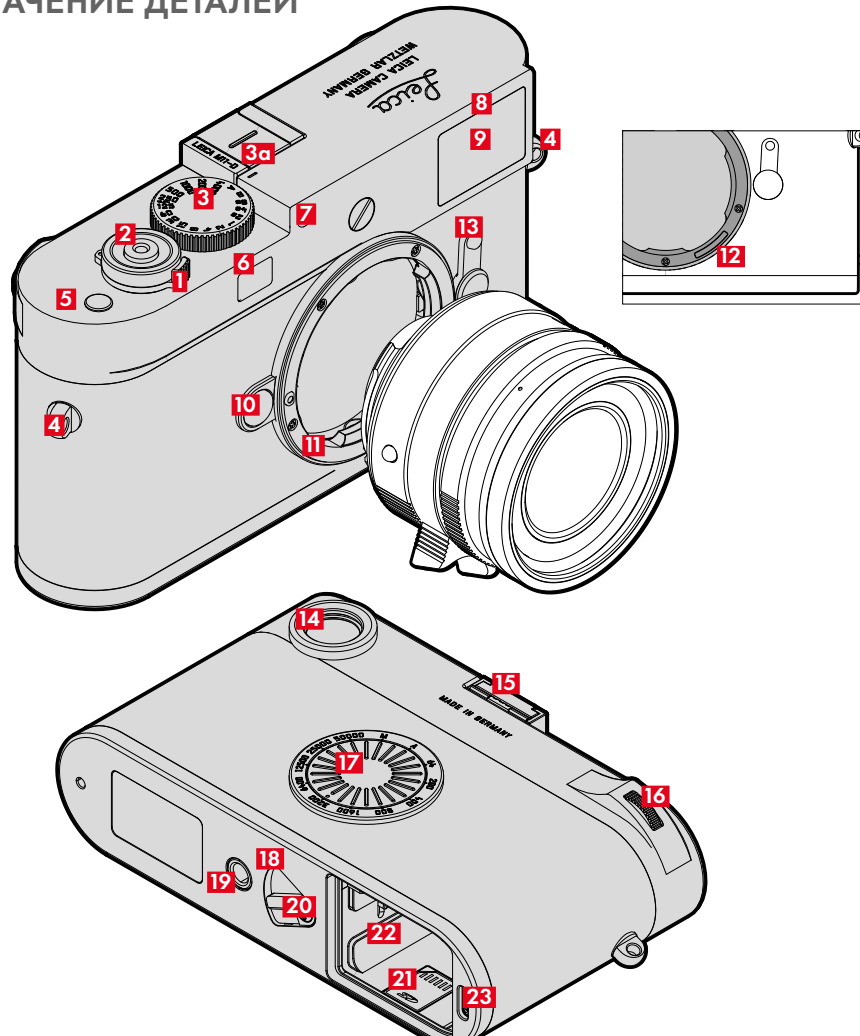

LEICA M11-D

1 Главный выключатель

2 Кнопка спуска затвора

3 Колесико регулировки выдержки со стопорным механизмом

a Индекс для колесика регулировки выдержки

4 Проушина для крепления ремня

5 Функциональная кнопка

6 Окошко дальномера

7 Датчик освещённости

8 Индикатор автоспуска

9 Окошко видоискателя

10 Кнопка разблокирования объектива

11 Байонет Leica M

12 6-разрядный код

13 Переключатель поля изображения

14 Окуляр видоискателя

15 Башмак для принадлежностей

16 Диск настройки

17 Установочный диск ISO

18 Индикатор состояния

19 Штативное гнездо

20 Задвижка блокировки аккумуляторной батареи

21 Слот для карты памяти

22 Отсек аккумуляторной батареи

23 Гнездо USB-C

ОБЪЕКТИВ*

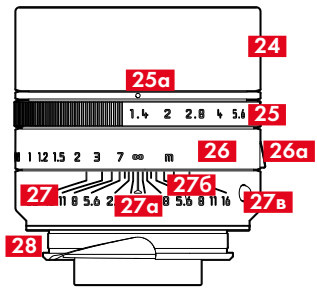

24 Светозащитная бленда

25 Кольцо регулировки диафрагмы со шкалой

- **а** Индекс для значений диафрагмы

26 Кольцо фокусировки

- **а** Захват для пальцев

27 Неподвижное кольцо

- **а** Шкалой для установки расстояния
- **б** Шкала глубины резкости
- **в** Кнопка-индекс для смены объектива

28 6-разрядный код

*Не входит в комплект поставки. Изображение приведено лишь символически. В зависимости от оснащения технические исполнения могут отличаться.

ИНДИКАЦИЯ

ВИДОИСКАТЕЛЬ

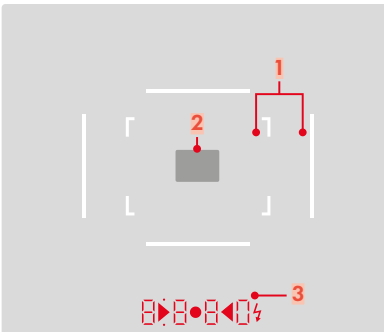

1 Светящаяся рамка (прим. 50 мм + 75 мм)

2 Поле замера фокусировки

3 Цифровая индикация

8888
- Автоматически определяемая выдержка при использовании режима автоматического определения выдержки **A** или при выдержке более 1 секунды
- Предупреждение о выходе значения за верхний или нижний предел диапазона измерений или настройки в режиме приоритета диафрагмы **A**
- Значение коррекции экспозиции (кратковременно во время настройки или около 0,5 секунды при активации замера экспозиции легким нажатием на кнопку спуска затвора)
- Индикация настроенного значения ISO

• (вверху) Свидетельствует (индикатор светится) об использовании сохранения измеренных значений

• (внизу) Свидетельствует (индикатор мигает) об использовании коррекции экспозиции

▶ ● ◀: При ручной настройке экспозиции:
- Вместе - в качестве световых весов для компенсации экспозиции
- Треугольные LED индикаторы указывают необходимое направление вращения как для кольца диафрагмы, так и для колесика регулировки выдержки
- Предупреждение о падении значения ниже границы диапазона измерения

⚡	– вспышка готова к работе – данные для мощности вспышки до и после выполнения снимка
Con	готовность к соединению
Con on	режим подключения включен
Con oFF	режим подключения выключен
Con 24	Wi-Fi 2,4 ГГц
Con 5	Wi-Fi 5 ГГц
PtP	Режим USB PTP
APP	Режим USB MFi
UP	Выполняется обновление ПО
UP Err	Ошибка во время обновления ПО
Sd Err	Ошибка при доступе к карте памяти
Sd FUll	Нет места на карте памяти
Int FUll	Встроенный накопитель заполнен
FUll	Мигает 5 с: выбранный накопитель заполнен Мигает: встроенный накопитель и карта памяти заполнены
Cr on	Leica Content Credentials включено
Cr oFF	Leica Content Credentials выключено
Sd1	Приоритет карты памяти (сначала данные будут записываться на карту памяти, пока она не заполнится)
bUP	Backup (резервное копирование в оба места сохранения данных)
SP1	Split 1 (разделение: DNG на встроенный накопитель, JPG на карту памяти)
SP2	Split 2 (разделение: DNG на карту памяти, JPG на встроенный накопитель)
Int1	Приоритет встроенного накопителя (сначала данные будут записываться на встроенный накопитель, пока он не заполнится)
Int oFF	Встроенный накопитель отключен
bc	Светится: уровень заряда аккумуляторной батареи ниже 20 % Мигает: уровень заряда аккумуляторной батареи ниже 2 %
AutO	Автоматическая настройка ISO.
3200	Пример для выбранной настройки ISO
1,2,3,4...	Дисплей счетчика с кнопками

ИНДИКАТОР СОСТОЯНИЯ

Индикатор состояния на нижней стороне камеры даёт информацию о процессах в камере.

Индикатор состояния	Значение
Светится красным светом	Обращение к памяти / обработка изображений
Мигает красным (2 Гц)	Выполняется обновление ПО
Мигает голубым (2 Гц)	Готовность к сопряжению
Мигает голубым (0,25 Гц)	Активное соединение через Wi-Fi или кабель (с Leica FOTOS или ПК)
Мигает 5x голубым + светится 5 с зелёным	Включен режим подключения
Мигает 5x голубым + светится 5 с красным	Режим подключения выключен
Мигает зелёным (0,5 Гц)	Идёт процесс заряда
Мигает зелёным (2 Гц)	Ошибка зарядки
Светится 5 с зелёным	Сопряжение удалось
Светится зеленым	Аккумулятор полностью заряжен

ПРИСОЕДИНЕНИЕ НАПЛЕЧНОГО РЕМНЯ

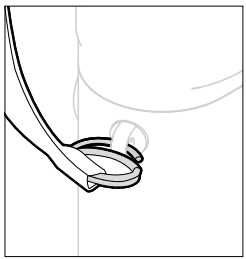

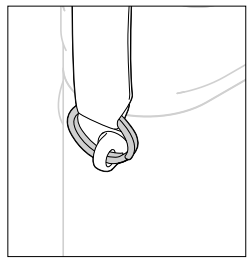

Внимание

- Во избежание падения камеры после присоединения наплечного ремня следует убедиться, что его застёжки прикреплены правильно, чтобы избежать падения камеры.

УСТАНОВКА/ИЗВЛЕЧЕНИЕ АККУМУЛЯТОРНОЙ БАТАРЕИ

→ необходимо удостовериться, что камера выключена

УСТАНОВКА

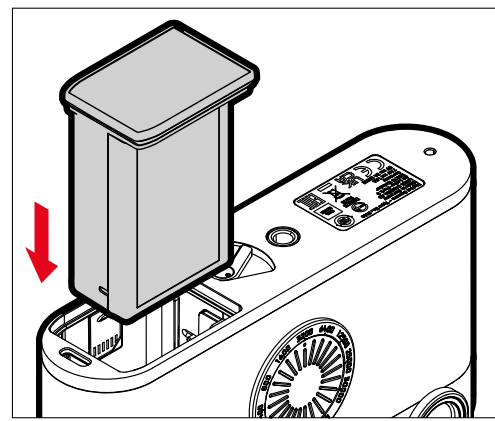

→ ввести аккумулятор в отсек желобком в задней панели, пока он не зафиксируется слышимо и ощутимо

ИЗВЛЕЧЕНИЕ

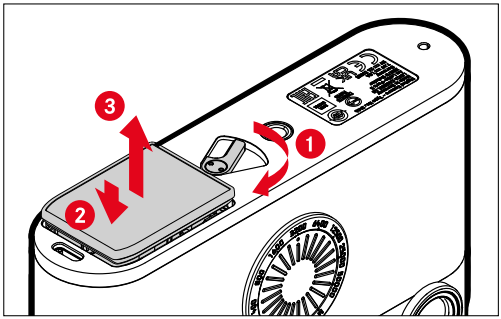

→ повернуть рычаг разблокировки аккумуляторной батареи
- Аккумулятор слегка выдвинется.

→ аккумулятор надавить слегка
- Аккумулятор освободится от фиксации и выдвинется полностью.

→ извлечь аккумуляторную батарею

Важно

- Пока светится индикатор состояния, идёт запись данных на карту памяти.
- Извлечение аккумуляторной батареи из включенной камеры может привести к удалению индивидуальных настроек, утрате снимков и к повреждению карты памяти.

ЗАРЯДКА АККУМУЛЯТОРНОЙ БАТАРЕИ

Электропитание камеры осуществляется литий-ионной аккумуляторной батареей.

ЗАРЯДКА ЧЕРЕЗ USB

Находящаяся в камере аккумуляторная батарея будет заряжаться автоматически, если камера подключена посредством USB-кабеля к компьютеру или другому подходящему источнику питания.

Указания

- Зарядка производится только когда камера находится в режиме ожидания или когда она выключена. При включении камеры текущий процесс зарядки при необходимости будет прерван. Процесс зарядки начинается автоматически.
- Пока камера заряжается через USB, она не переходит в режим ожидания.
- Процесс зарядки прерывается, когда производится съёмка.
- Во время зарядки индикатор состояния мигает.

ЗАРЯДКА ЧЕРЕЗ ЗАРЯДНОЕ УСТРОЙСТВО (ОПЦИОНАЛЬНО)

Аккумуляторная батарея может быть заряжена опционально приобретённым набором для зарядки.

ПОДГОТОВКА ЗАРЯДНОГО УСТРОЙСТВА

→ подключить к сети блок питания (C) штепсельной вилкой (D), подходящей для местных штепсельных розеток

→ соединить блок питания и зарядное устройство (A) посредством кабеля USB (B)

- Разрешается использование только соответствующего кабеля.

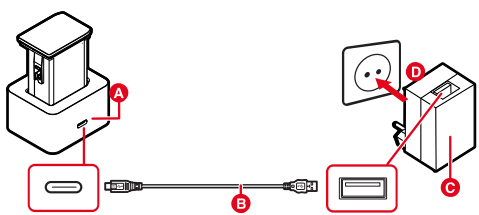

Указания

- Зарядное устройство автоматически настраивается на соответствующее напряжение сети.
- Уубедитесь, что используется только блок питания с достаточной выходной мощностью. Иначе зарядка производиться не будет.

УСТАНОВКА АККУМУЛЯТОРА В ЗАРЯДНОЕ УСТРОЙСТВО

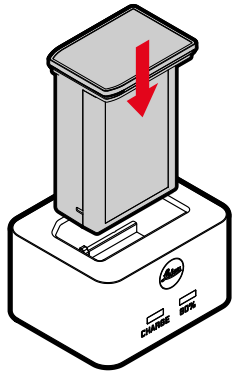

→ вставить аккумулятор в зарядное устройство пазами вниз до соприкосновения контактов

→ вдавить аккумулятор до ощутимой и слышимой фиксации

→ убедиться, что аккумулятор полностью вложен в зарядное устройство

ИЗВЛЕЧЕНИЕ АККУМУЛЯТОРА ИЗ ЗАРЯДНОГО УСТРОЙСТВА

→ вынуть аккумулятор вверх

ИНДИКАЦИЯ УРОВНЯ ЗАРЯДА НА ЗАРЯДНОМ УСТРОЙСТВЕ

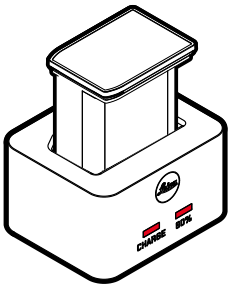

О правильном процессе зарядки свидетельствует свечение индикатора состояния.

Индикация	Уровень заряда	Длительность зарядки*
CHARGE мигает зелёным цветом	Производится зарядка	
80% светится оранжевым цветом	80 %	Около 2 часа
CHARGE постоянно светится зелёным цветом	100 %	Около 3,5 часа

По окончании процесса зарядки необходимо отсоединить зарядное устройство от сети. Опасность перезарядки отсутствует.

* исходя из разряженного состояния

УСТАНОВКА/ИЗВЛЕЧЕНИЕ КАРТЫ ПАМЯТИ

Камера сохраняет снимки на карте памяти SD (Secure Digital), SDHC (High Capacity) или SDXC (eXtended Capacity)**.

Указания

- На рынке представлено множество карт памяти SD/SDHC/SDXC от различных производителей, с разным объёмом памяти, а также с разными показателями скорости записи и чтения данных. Карты памяти, обладающие большим объёмом памяти и высокими показателями скорости записи и чтения данных, делают возможным быстрое выполнение операций записи и воспроизведения.
- В зависимости от объёма карты памяти, она может не поддерживаться или должна быть отформатирована перед первым использованием в камере. В этом случае в камере появится соответствующее сообщение. Информацию о поддерживаемых картах памяти вы найдёте в разделе «Технические характеристики».
- Если карта памяти не вставляется, сначала следует проверить, правильной ли стороной вы её вставляете.
- Дальнейшие указания вы найдёте на стр. 11 и стр. 13.
- Если доступ на картау памяти не работает, то в видоискателе отобразится Sd Err. Ошибка может иметь следующие причины.
  - Карта памяти не установлена.
  - Используемая карта памяти неисправна.
  - Нет места на карте памяти.
  - Карта памяти заблокирована.

**Рекомендуется использование карт памяти UHS-II.

Слот для карты памяти находится на внутренней стороне отсека элемента питания и перекрывается аккумулятором.

→ необходимо удостовериться, что камера выключена

→ извлечь аккумулятор, а затем вставить снова

УСТАНОВКА

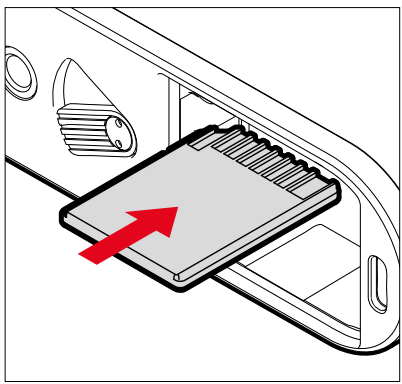

→ вдавить карту памяти в слот, пока она слышимо и ощутимо не зафиксируется

- Скошенный уголок карты должен при этом находиться слева сверху.

ИЗВЛЕЧЕНИЕ

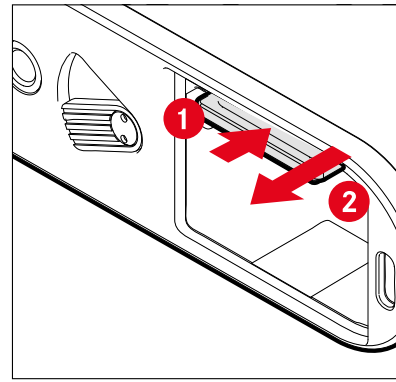

→ вдавить карту памяти пока не послышится тихий щелчок

- Карта памяти слегка выдвинется.

→ извлечь карту памяти

ОБЪЕКТИВ

ИСПОЛЬЗУЕМЫЕ ОБЪЕКТИВЫ

ОБЪЕКТИВЫ LEICA M

Большинство объективов Leica M могут использоваться независимо от технического оснащения объективов (с или без шестиразрядного кода в байонете). Даже при использовании объективов Leica M, не имеющих кода, в большинстве случаев камера позволит вам выполнить снимки хорошего качества. Для достижения оптимального качества изображения в таких случаях рекомендуется указать тип объектива вручную.

Подробная информация о немногих исключениях и ограничениях приведена ниже.

Указания

- Сервисный центр Leica может дополнительно оснастить 6-разрядным кодом многие объективы Leica M.
- Объективы Leica M оснащены плоским кулачком, который механически передает на камеру настроенное расстояние, таким образом делая возможным ручную фокусировку с помощью видоискателя камер Leica M. При использовании видоискателя в сочетании со светосильными объективами (≤1,4) необходимо учитывать следующие условия:
  - Для механической части фокусировки каждой камеры и каждого объектива на заводе компании Leica Camera AG в г. Вецлар с максимальной точностью производится индивидуальная юстировка. При этом соблюдаются чрезвычайно малые значения допустимого отклонения, которые при практической фотосъёмке позволяют достичь точной фокусировки с любыми комбинациями камеры и объектива.
  - При использовании светосильных объективов (≤1,4) с открытой диафрагмой чрезвычайно малая глубина резкости и неточности фокусировки при использовании видоискателя все же могут привести к тому, что вследствие наличия (суммируемого) общего допуска камеры и объектива появляются ошибки настройки. Поэтому в таких случаях не следует исключать, что при использовании определенных комбинаций камеры и объектива возможно появление систематических отклонений.
  - Если на практике будет наблюдаться частое отклонение фокусного расстояния в определенном направлении, рекомендуется выполнить проверку объектива и камеры в сервисном центре Leica. В сервисном центре будет произведена юстировка обоих изделий для соответствия необходимым параметрам. Однако следует понимать, что для всех комбинаций камер и объективов невозможно достичь 100-процентного соответствия фокусного расстояния.

ОБЪЕКТИВЫ LEICA R (С АДАПТЕРОМ)

Наряду с объективами Leica M благодаря применению M-адаптера Leica R, который поставляется в качестве принадлежности, также возможно использование объективов Leica R. Детальная информация об этих принадлежностях содержится на домашней странице компании Leica Camera AG.

ОБЪЕКТИВЫ, ИСПОЛЬЗОВАНИЕ КОТОРЫХ ВОЗМОЖНО ЛИШЬ ЧАСТИЧНО

ИСПОЛЬЗОВАНИЕ ВОЗМОЖНО, ОДНАКО СУЩЕСТВУЕТ ОПАСНОСТЬ ПОВРЕЖДЕНИЯ КАМЕРЫ ИЛИ ОБЪЕКТИВА

- Объективы с убирающимся тубусом могут использоваться исключительно с вытянутым тубусом, т.е. их тубус ни в коем случае не должен погружаться на камеру. Это не относится к текущей модели Makro-Elmar-M 1:4/90, оправа которого в утопленном состоянии не уходит в камеру и поэтому может использоваться без ограничений.
- При использовании тяжелых объективов с креплением камеры на штативе, например, Noctilux 1:0.95/50 или объективов Leica R с использованием адаптера: Необходимо следить за тем, чтобы наклон головки штатива не мог изменяться самостоятельно, в особенности в то время, когда вы не удерживаете камеру. В противном случае при внезапном наклоне и ударе о нижний ограничитель может быть поврежден байонет камеры. По той же причине при работе с объективами, имеющими соответствующее оснащение, всегда следует использовать их штативное крепление.

ИСПОЛЬЗОВАНИЕ ВОЗМОЖНО, ОДНАКО ТОЧНАЯ ФОКУСИРОВКА ОГРАНИЧЕНА

При использовании видоискателя камеры, несмотря на его прецизионность, точная фокусировка с использованием 135-мм объективов при открытой диафрагме не может быть гарантирована по причине очень малой глубины резкости. Поэтому диафрагмирование рекомендуется выполнять минимум в 2 этапа. Режим Live View и прочие вспомогательные средства настройки, напротив, обеспечивают неограниченное использование этих объективов.

НЕИСПОЛЬЗУЕМЫЕ ОБЪЕКТИВЫ

- Hologon 1:8/15
- Summicron 1:2/50 с функцией съёмки крупным планом
- Elmar 1:4/90 с оправой, убирающейся в корпус камеры (период изготовления 1954–1968 г.г.)
- Некоторые экземпляры Summilux-M 1:1.4/35 (неасферические, период изготовления 1961–1995 г.г., страна изготовления Канада) не могут устанавливаться на камеру и не позволяют выполнять фокусировку до бесконечности. Специалисты сервисного центра Leica могут модифицировать эти объективы таким образом, что их использование в сочетании с этой камерой станет возможным.

ЗАМЕНА ОБЪЕКТИВА

ОБЪЕКТИВЫ LEICA M

УСТАНОВКА

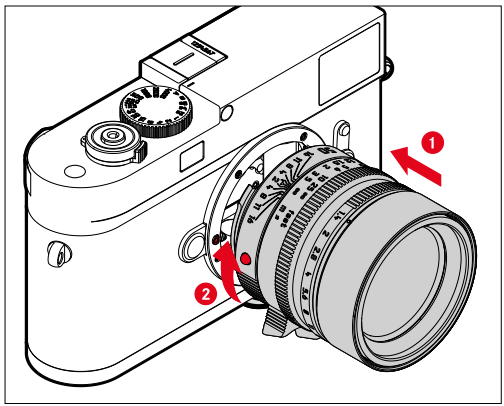

→ необходимо удостовериться, что камера выключена

→ взять объектив за неподвижное кольцо

→ совместить кнопку-индекс объектива с кнопкой разблокирования, находящейся на корпусе камеры

→ установить объектив в этом положении

→ вращать объектив по часовой стрелке до его ощутимой фиксации с характерным щелчком

СНЯТИЕ

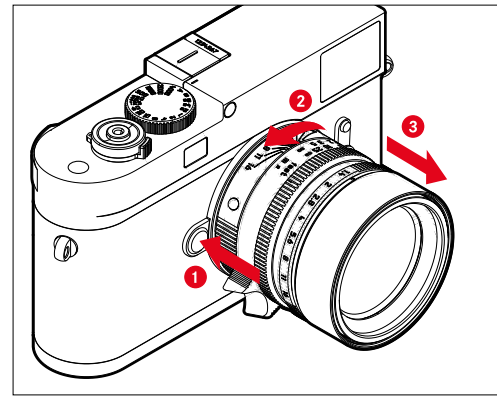

→ необходимо удостовериться, что камера выключена

→ взять объектив за неподвижное кольцо

→ удерживать кнопку разблокирования на корпусе камеры нажатой

→ вращать объектив против часовой стрелки до тех пор, пока его кнопка-индекс не будет находиться напротив кнопки разблокирования

→ ровно снять объектив

Важно

- Для защиты от попадания пыли и пр. внутрь камеры необходимо, чтобы на ней всегда был установлен объектив или была надета крышка байонета камеры.
- По этой же причине замена объектива должна производиться быстро и, по возможности, в помещении с минимальным содержанием пыли.

ДРУГИЕ ОБЪЕКТИВЫ (например, объективы Leica R)

Другие объктивы могут использоваться с помощью адаптера для байонета M (например Leica адаптер R-M).

УСТАНОВКА АДАПТЕРА

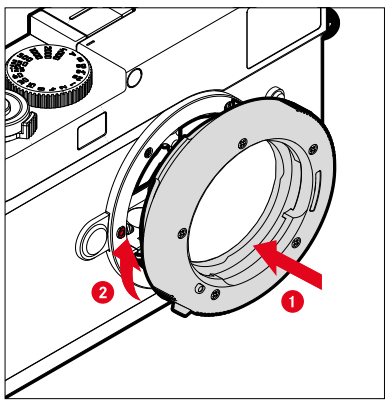

- необходимо удостовериться, что камера выключена
- совместить индекс адаптера с индексом, находящимся на корпусе камеры
- установить адаптер в этом положении ровно
- вращать адаптер по часовой стрелке до его фиксации с характерным щелчком
- сразу же установить объектив

СНЯТИЕ АДАПТЕРА

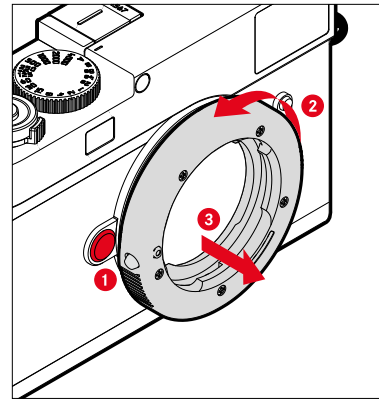

- необходимо удостовериться, что камера выключена
- снятие объектива
- удерживать кнопку разблокирования на корпусе камеры нажатой
- вращать адаптер против часовой стрелки до тех пор, пока его индекс не будет находиться напротив кнопки разблокирования
- ровно снять адаптер

УСТАНОВКА ОБЪЕКТИВА НА АДАПТЕР

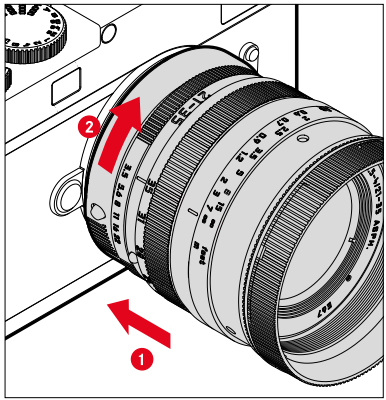

- необходимо удостовериться, что камера выключена
- взять объектив за неподвижное кольцо
- совместить индекс объектива с индексом, находящимся на адаптере
- установить объектив в этом положении
- вращать объектив по часовой стрелке до его ощутимой фиксации с характерным щелчком

СНЯТИЕ ОБЪЕКТИВА С АДАПТЕРА

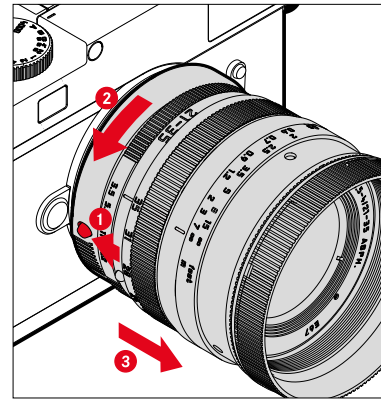

- необходимо удостовериться, что камера выключена
- взять объектив за неподвижное кольцо
- удерживать в нажатом положении элемент разблокировки на адаптере
- вращать объектив против часовой стрелки до тех пор, пока его индекс не будет находиться напротив элемента разблокировки
- ровно снять объектив

ОПРЕДЕЛЕНИЕ ТИПА ОБЪЕКТИВА

6-разрядный код на байонете выпускаемых сейчас объективов Leica M позволяет камера определить тип установленного объектива.

– Эта информация также используется для оптимизации графических данных. Таким образом, затемнение по краям, которое может быть заметно, например, при использовании широкоугольных объективов и больших значениях диафрагмы, компенсируется в соответствующих графических данных.
– Кроме того, данные, которые предоставляет 6-разрядный код, записываются в Exif-данные снимков. При представлении с расширенными графическими данными дополнительно отображается фокусное расстояние объектива.
– В Exif-данные снимков камера также записывает приблизительное значение диафрагмы, рассчитанное с помощью системы определения экспозиции. Это происходит независимо от того, используется ли объектив с кодом или без, или если с помощью адаптера установлен объектив, не относящийся к серии M, и даже независимо от того, указан ли тип объектива в меню или нет.

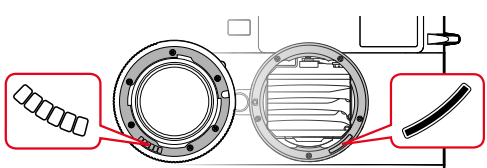

ИСПОЛЬЗОВАНИЕ ОБЪЕКТИВА LEICA M С 6-РАЗРЯДНЫМ КОДОМ

При использовании объектива Leica M с 6-разрядным кодом камера сможет автоматически настроить соответствующий тип объектива. Поэтому ручная настройка не требуется. При установке кодированного объектива Leica M камера автоматически переключается на Авто независимо от предыдущей настройки.

ИСПОЛЬЗОВАНИЕ ОБЪЕКТИВА LEICA M БЕЗ 6-РАЗРЯДНЫМ КОДОМ

При использовании объектива Leica M без 6-разрядного кода тип объектива необходимо указать вручную.

→ Выбрать используемый объектив из списка в приложении Leica FOTOS

Указания

- У множества объективов артикульный номер выгравирован на стороне, противоположной шкале глубины резкости.
- В перечне также указаны объективы, которые ранее выпускались без кода (приблизительно до июня 2006 года). Все объективы, которые выпускались позже, оснащены кодовой маркировкой и, таким образом, могут быть определены автоматически.
- При использовании Leica Tri-Elmar-M 1:4/16-18-21 ASPH. настроенное фокусное расстояние не передается в корпус камеры и поэтому не включается в набор данных Exif снимков.
- Для отображения в видоискателе подходящих светящихся рамок объектив Tri-Elmar-M 1:4/28-35-50 ASPH. отличается возможностью механического переноса установленного на камере фокусного расстояния. Эта информация считывается электроникой камеры и используется для корректировки, связанной с фокусным расстоянием. Разумеется, могут также использоваться и два других варианта (11 890 и 11 894).

ИСПОЛЬЗОВАНИЕ ОБЪЕКТИВА LEICA R

При использовании объектива Leica R с помощью M-адаптера Leica R тип объектива также необходимо ввести вручную. При установке объектива Leica R камера автоматически переключается в режим Ручной R независимо от предыдущей настройки. Объектив необходимо выбрать из списка.

→ Выбрать используемый объектив из списка в приложении Leica FOTOS

ОТКЛЮЧЕНИЕ РАСПОЗНАВАНИЯ ОБЪЕКТИВА

Распознавание объектива можно отключить полностью. Это имеет смысл, если не должна производиться автоматическая корректировка снимков (DNG и JPG), чтобы, например, сохранить характерные особенности съёмки определенным объективом.

→ Выбрать необходимую настройку в приложении Leica FOTOS

Указание

- С отключенным распознаванием объектива не регистрируется никакая информация об объективе в Exif-данные о снимке (Exchangeable Image File Format).

РЕГУЛИРОВКА ДИОПТРИЙ

РЕГУЛИРОВКА ДИОПТРИЙ В ВИДОИСКАТЕЛЕ-ДАЛЬНОМЕРЕ

Чтобы люди носящие очки могли пользоваться этим продуктом без вспомогательных средств, возможна коррекция диоптрий при аметропии в ±3 диоптрии.

Для этого видоискатель-дальномер нужно оснастить отдельно приобретаемой корректирующей линзой Leica.

https://store.leica-camera.com

→ установить корректирующую линзу в окуляр видоискателя ровно

→ прокрутить по часовой стрелке до упора

Указания

- Пожалуйста, обратите внимание на указания по выбору правильной корректирующей линзы на домашней странице Leica.
- Следует учитывать, что видоискатель Leica M11-D установлен по умолчанию на -0,5 диоптрий. Таким образом, тем, кто носит очки с 1 диоптрией, нужна корректирующая линза с +1,5 диоптриями.

РЕГУЛИРОВКА ДИОПТРИЙ С VISOFLEX 2

Visoflex 2 (предоставляется в качестве принадлежности) обладает регулировкой диоптрий в диапазоне от -3 до +4 диоптрий. Настройка производится на боковом колесике регулировки диоптрий.

→ повернуть в направлении объектива

- Происходит коррекция в сторону плюс.

или

→ повернуть в направлении видоискателя

- Происходит коррекция в сторону минус.

ЭЛЕМЕНТЫ УПРАВЛЕНИЯ

ГЛАВНЫЙ ВЫКЛЮЧАТЕЛЬ

Камера включается и выключается с помощью главного выключателя.

ВКЛЮЧЕНИЕ КАМЕРЫ

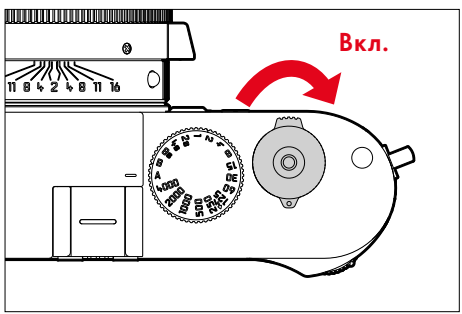

Указания

- Камера будет готова к работе уже приблизительно через 1 секунду после включения.
- После включения кратковременно загорится красным индикатор состояния и появится индикация в видоискателе.

ВЫКЛЮЧЕНИЕ КАМЕРЫ

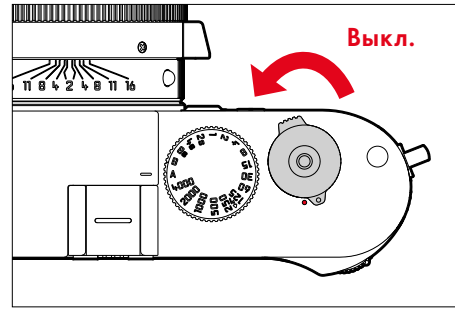

Указание

- Функция режима ожидания (см. стр. 46) позволит камере автоматически отключаться, если в течение настроенного времени на камере не было выполнено каких-либо операций. Если эта функция будет выключена и камера долгое время не используется, её всегда необходимо выключать с помощью главного выключателя, чтобы исключить непредумышленную разрядку аккумуляторной батареи.

КНОПКА СПУСКА ЗАТВОРА

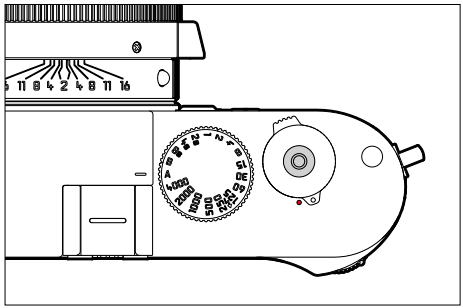

Кнопка спуска затвора имеет два уровня нажатия.

1. **Легкое нажатие** (нажатие до первой точки давления)
   - активация электроники камеры и индикации
   - сохранение измеренных значений (измерение и сохранение):
     - сохранение измеренного значения экспозиции в режиме приоритета диафрагмы, то есть той выдержки, которую определила камера
   - перезапуск текущего времени предварительного хода автоспуска
   - возвращение в режим съёмки
     - из режима ожидания
2. **Нажать до упора**
   - спуск затвора
   - начало отсчета настроенного времени предварительного хода автоспуска
   - начало непрерывную съёмку

Указания

- Чтобы избежать смазывания изображения, кнопку спуска необходимо нажимать плавно, а не резко, пока не произойдет спуск затвора, сопровождающийся характерным щелчком.
- Кнопка спуска затвора остается заблокированной:
  - если на используемой карте памяти и/или на встроенном промежуточном запоминающем устройстве (временно) нет свободного места
  - если аккумуляторная батарея достигла своего предела производительности (емкость, температура, возраст)
  - если карта памяти защищена от записи или повреждена
  - если датчик изображения слишком горячий

КОЛЕСИКО РЕГУЛИРОВКИ ВЫДЕРЖКИ

Колесико регулировки выдержки не имеет крайнего положения, т. е. его можно вращать из любого положения в любом направлении. Оно фиксируется во всех выгравированных положениях и на промежуточных значениях. Промежуточные положения, за исключением фиксированных положений, не должны использоваться. Более подробная информация о настройке правильной экспозиции содержится в разделе «Экспозиция» (см. стр. 63).

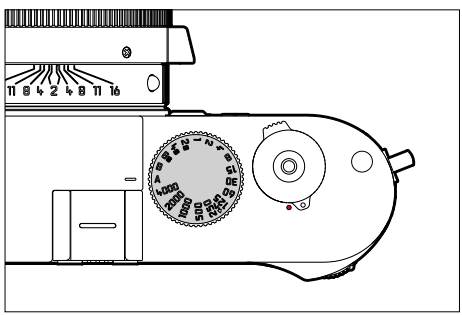

- **A**: приоритет диафрагмы (автоматическое управление выдержкой)
- **4000** – **8s**: фиксированные скорости затвора от 1/4000 секунды до 8 секунд (с промежуточными значениями, фиксация с 1/2 шагом)
- **B**: длительная выдержка (Bulb)
- **ϟ**: наименьшее время синхронизации (1/180 с) для режима съёмки со вспышкой

УСТАНОВОЧНЫЙ ДИСК ISO

Установочный диск ISO не имеет крайнего положения, т. е. его можно вращать из любого положения в любом направлении. Он фиксируется во всех выгравированных положениях. Промежуточные положения, за исключением фиксированных положений, не должны использоваться.

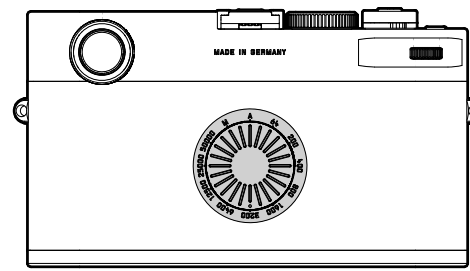

- **A**: автоматическое управление чувствительностью ISO
- **64** – **50000**: фиксированные значения ISO
- **M**: ручное управление чувствительностью ISO При этой настройке рекомендуется соответственное наззначение диска настройки (как первая или вторая функция).

ДИСК НАСТРОЙКИ

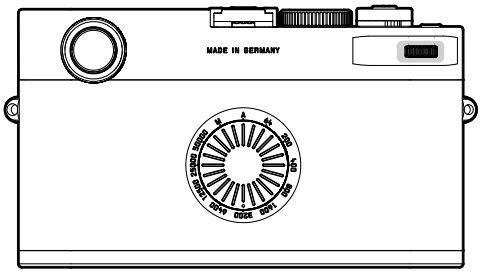

ВРАЩЕНИЕ

Если вращать диск настройки влево или вправо, то можно настроить следующие значения.

– Значение экспокоррекции
– Значения ISO (если установочный диск ISO на **M**)
– Выдержка (если колёсико регулировки выдержки на **B**)

НАЖАТИЕ

Если нажать диск настройки, то в видоискателе можно переключить индикацию следующей информации.

– Выдержка
– Значение экспокоррекции
– Значение ISO

ФУНКЦИОНАЛЬНАЯ КНОПКА

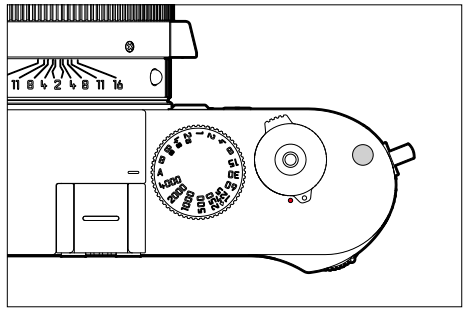

Если нажать функциональную кнопку, то в видоискателе можно переключить индикацию следующей информации.

– Оставшиеся снимки
– Оставшийся заряд аккумуляторной батареи в %
– Режим USB
– Режим сохранения
– Режим подключения
– Leica Content Credentials (Cr)
– „Wi-Fi“-режим (5 ГГц/2,4 ГГц)
– Выдержка

ОСНОВНЫЕ НАСТРОЙКИ КАМЕРЫ

ДАТА/ВРЕМЯ

ПОЛУЧЕНИЕ НАСТРОЕК С МОБИЛЬНОГО УСТРОЙСТВА

Можно получить настройки даты и времени с подключённого мобильного устройства автоматически. При первом сопряжении с приложением Leica FOTOS появляется запрос о перенятии настроек даты времени с мобильного устройства. Настройки будут заново сверяться при каждом следующем соединении. Последовательность действий при сопряжении описана в главе «Leica FOTOS» (см. стр. 80).

ВЫПОЛНЕНИЕ НАСТРОЕК ВРУЧНУЮ

→ нажать и удерживать функциональную кнопку в течение 12 с, а затем отпустить

- В видоискателе отображается счетчик нажатий кнопок.

→ вращать диск настройки, чтобы настроить дату и время

- Когда функциональная кнопка нажата, в видоискателе появляется следующее настраиваемое значение.
- Можно настроить следующие значения.

Год	24 00
Месяц	01 0
День	11 0
Час	1.1 0
Минута	0.1 0

→ нажать и удерживать функциональную кнопку в течение 12 с, а затем отпустить

- Настроенные значения будут сохранены.

РЕЖИМ ЭКОНОМИИ ЭНЕРГИИ (РЕЖИМ ОЖИДАНИЯ)

Если эта функция активирована, с целью сохранения заряда аккумуляторной батареи камера будет переключаться в энергосберегающий режим ожидания.

→ выбрать необходимую настройку в приложении Leica FOTOS

Указания

- Даже если камера находится в режиме ожидания, её можно вновь активировать в любое время нажатием кнопки спуска затвора или выключением и повторным включением главного выключателя.
- Если прикреплён Leica Visoflex 2 (см. стр. 79), то эта настройка отражается и на его электронном видоискателе.

ЯРКОСТЬ

ВИДОИСКАТЕЛЬ-ДАЛЬНОМЕР

Яркость видоискателя-дальномера автоматически корректируется датчиком освещенности.

Указание

- Это автоматическое управление невозможно при использовании объективов Leica M с насадкой для видоискателя, поскольку они закрывают датчик освещенности, который должен предоставлять соответствующие данные для работы этой функции. В таких случаях рамки и индикации светятся с неизменной яркостью.

ФОРМАТ ФАЙЛОВ

Поддерживается использование формата JPG и стандартного формата исходных данных DNG («digital negative»). Форматы могут использоваться как по отдельности, так и вместе.

При создании JPG уже в камере происходит обработка. При этом автоматически настраиваются такие параметры, как контрастность, насыщенность, уровень чёрного или резкость края. Результат сохраняется в сжатом виде. Таким образом получается снимок, который оптимально подходит для многих областей применения и для быстрого предпросмотра. Для постобработки мы всё же рекомендуем снимки DNG.

Файлы DNG содержат полностью все исходные данные, которые записывает матрица во время съёмки. Чтобы отображать файлы в формате DNG или чтобы работать с ними, требуются специальные программы (например Adobe® Photoshop® Lightroom® или Capture One Pro®). При постобработке можно точно подстроить очень многие параметры по своему усмотрению.

Заводские настройки: DNG

→ выбрать необходимый формат в приложении Leica FOTOS

Указания

- Для сохранения исходных данных снимков используется стандартный формат DNG.
- При одновременном сохранении графических данных в формате DNG и JPG разрешение, используемое для файла JPG, зависит от установки для разрешения DNG.
- Формат DNG работает независимо от разрешения JPG всегда с выбранным разрешением DNG.
- Количество оставшихся кадров, отображаемое в видоискателе, не всегда будет меняться после выполнения очередного снимка. Это зависит от объекта съёмки; следствием наличия большого количества мелких деталей является рост объёма данных, а при съёмке объектов с однородной поверхностью получается небольшой набор данных.

РАЗРЕШЕНИЕ

РАЗРЕШЕНИЕ DNG

Для съёмки в формате исходных данных (DNG) в распоряжении имеются три различных разрешения (количество пикселей).

Все преимущества снимка DNG (такие как глубина цвета и большой динамический диапазон), таким образом, могут быть использованы и при уменьшенном размере снимка.

→ выбрать необходимое разрешение в приложении Leica FOTOS

РАЗРЕШЕНИЕ JPG

Для съёмки в формате JPG в распоряжении имеются три различных разрешения (количество пикселей). Это позволяет точно настроить камеру для поставленной задачи с учётом объёма используемой карты памяти.

→ выбрать необходимое разрешение в приложении Leica FOTOS

ВОЗДЕЙСТВИЕ ДРУГИХ НАСТРОЕК НА РАЗРЕШЕНИЕ JPG

РАЗРЕШЕНИЕ DNG

Когда снимки выполняются только в формате DNG или JPG, тогда применяется соответственно для них выбранное разрешение. Но если выбран формат файлов DNG + JPG, то используемое для снимков JPG разрешение зависит от разрешения снимков DNG. При этом разрешение используемое для JPG может быть меньше разрешения для DNG, но никак не больше.

Разрешение DNG	Максимальное разрешение JPG		
	L-JPG	M-JPG	S-JPG
L-DNG	60 Мп	36 Мп	18 Мп
M-DNG	36 Мп	36 Мп	18 Мп
S-DNG	18 Мп	18 Мп	18 Мп

СТИЛЬ СЪЁМКИ

РАСШИРЕННЫЙ ДИАПАЗОН ИЗОБРАЖЕНИЯ

При помощи этой функции тени и свет корректируются локально для улучшения общей контрастности снимка и для сохранени деталей изображения в соответственных интервалах тоновой шкалы. Таки образом становится возможным отображение содержания снимков с очень большим динамическим диапазоном на обычных устройствах вывода и оно больше соответствует человеческому зрительное восприятию. Эта функция применима только для формата JPG.

Заводская настройка: Выкл.

→ выбрать необходимую настройку в приложении Leica FOTOS

АВТОМАТИЧЕСКИЕ ОПТИМИЗАЦИИ

ПОДАВЛЕНИЕ ШУМОВ

ПОДАВЛЕНИЕ ШУМОВ ПРИ ДЛИТЕЛЬНОЙ ВЫДЕРЖКЕ

В цифровой фотографии появление дефектных точек на изображении, которые могут быть белого, красного, синего или зелёного цвета, называется «шумом». При использовании повышенной чувствительности, в особенности на равномерной тёмной поверхности, шумы изображения являются заметными. Следствием длительной выдержки могут стать очень сильные шумы изображения. Для уменьшения вероятности возникновения такого негативного явления камера после выполнения снимков с большой выдержкой и большим величинами ISO самостоятельно делает еще один «чёрный снимок» (при закрытом затворе). Измеренный при такой параллельной съёмке шум «вычитается» из имеющегося набора данных исходного снимка. Это удвоение времени «экспозиции» следует учитывать при длительной выдержке. При этом камеру выключать не следует. В течение всего времени экспозиции индикатор состояния светится красным.

Заводская настройка: Вкл.

→ выбрать необходимую настройку в приложении Leica FOTOS

Подавление шумов происходит при следующих условиях:

Диапазон ISO	Выдержка больше чем
ISO 64 – ISO 125	160 с
ISO 160 – ISO 250	80 с
ISO 320 – ISO 500	40 с
ISO 640 – ISO 1000	20 с
ISO 1250 – ISO 2000	10 с
ISO 2500 – ISO 4000	6 с
ISO 5000 – ISO 8000	3 с
ISO 10 000 – ISO 16 000	1,5 с
ISO 20 000 – ISO 32 000	0,8 с

ПОДАВЛЕНИЕ ШУМОВ СО СНИМКАМИ JPG

В большинстве случаев шум остается крайне незначительным, за исключением применения высоких значений чувствительности. Однако, при создании графических файлов формата JPG подавление шумов, как правило, является частью процесса обработки данных. Поскольку шум может негативным образом сказаться на резкости изображения, стандартный уровень подавления шума может быть сокращен или увеличен.

Заводские настройки: 0

→ выбрать необходимую настройку в приложении Leica FOTOS

Указание

- Эта настройка влияет только на снимки в формате JPG.

УПРАВЛЕНИЕ ДАННЫМИ

НАСТРОЙКИ ПАМЯТИ

Leica M11-D обладает встроенным накопителем объёмом в 256 Гб. В комбинации со вставленной картой памяти появляются различные варианты для сохранения данных.

Заводские настройки: DNG+JPG сначала на SD

→ выбрать необходимую настройку в приложении Leica FOTOS

Опция	Пояснение:
DNG+JPG сначала на SD	Сперва файлы сохраняются на вставленной карте памяти, пока она не заполнится. После этого файлы сохраняются на встроенном накопителе.
DNG+JPG сначала на IN	Сперва файлы сохраняются на встроенным накопителе, пока он не заполнится. После этого файлы сохраняются на вставленной карте памяти.
DNG на SD / JPG на IN	Снимки сохраняются раздельно по формату. Файлы JPG сохраняются на встроенном накопителе, а файлы DNG - на карте памяти.
DNG на IN / JPG на SD	Снимки сохраняются раздельно по формату. Файлы DNG сохраняются на встроенном накопителе, а файлы JPG - на карте памяти.
DNG+JPG на IN=SD	Все файлы сохраняются в обоих областях памяти. Таким образом всегда имеется полная резервная копия всех снимков.
DNG+JPG только на SD	Все файлы сохраняются на вставленной карте памяти. Встроенный накопитель не используется.

ФОРМАТИРОВАНИЕ ЯЧЕЕК ПАМЯТИ

Однако мы рекомендуем время от времени форматировать ячейки памяти, поскольку остаточные наборы данных (информация, сопровождающая снимки) могут занимать значительный объём памяти. И вставленная карта памяти, и встроенный накопитель могут быть отформатированы независимо друг от друга. Форматирование должно проводиться при подключении к компьютеру. Обратите внимание на следующее:

– Не выключайте камеру во время форматирования внутреннего накопителя.
– При форматировании ячеек памяти все сохраненные в них данные будут удалены. Защита от удаления для снимков, выделенных соответствующим образом, не предотвращает операцию форматирования.
– Поэтому все снимки нужно регулярно копировать на надежное запоминающее устройство большой емкости, например, на жесткий диск компьютера.

Указания

- При обычном форматировании имеющиеся данные сначала не будут безвозвратно утеряны. Будет удалена только папка, и тем самым будет заблокирован прямой доступ к имеющимся файлам. Доступ к данным может быть возобновлен с помощью соответствующего программного обеспечения. Окончательно удаляются только те данные, которые перезаписываются при сохранении новых данных.
- Если форматирование/перезапись места сохранения данных выполнить не удаётся, обратитесь за консультацией к вашему торговому представителю или в сервисный центр Leica (см. стр. 100).

СТРУКТУРА ДАННЫХ

СТРУКТУРА ПАПОК

Файлы (снимки) на картах памяти сохраняются в автоматически создаваемых папках. Первые три позиции обозначают номер папки (цифры), а последние пять - имя папки (буквы). Первая папка получает наименование „100LEICA“, вторая - „101LEICA“. Как правило, в качестве номера папки используется соответствующий следующий свободный номер, максимально может существовать 999 папок.

СТРУКТУРА ДАННЫХ

Наименование файлов в этих папках состоят из 11 символов. При заводской настройке первый файл имеет имя «L1000001.XXX», второй - «L1000002.XXX» и т. д. Начальная буква, «L» заводской настройки обозначает марку камеры. Первые три цифры идентичны с текущим номером папки. Последующие четыре цифры обозначают порядковый номер файла. По достижению файла с номером 9999 будет автоматически создана новая папка, в которой нумерация файлов снова начинается с 0001. Последние три знака после точки обозначают формат файла (DNG или JPG).

Указания

- Если используются карты памяти, которые не были отформатированы с помощью этой камеры, номер файла будет автоматически сброшен на 0001. Если на используемой карте памяти уже есть файл снимка с большим номером, то нумерация будет продолжена с него.
- Если будет достигнут номер папки 999 или номер файла 9999, то нужно выполнить сброс камеры до заводской настройки.
- Если вы хотите сбросить номер папки до 100, вам следует отформатировать карту памяти и сразу после этого сбросить камеру до заводской настройки.

УЧЁТНЫЕ ДАННЫЕ ДЛЯ СОДЕРЖИМОГО (Leica Content Credentials)

Подпись снимков при помощи этой функции позволяет присвоить им идентификационные детали. Она включает в себя информацию о личности создателя, а также об относящихся к камере по стандарту C2PA деталях, которые использовались при создании снимков. Эта информация может давать целевым группам нужные сведения по идентификации, как только снимок будет опубликован или переслан кому-либо другому. Соответствующие снимки отмечаются знаком.

→ выбрать необходимую настройку в приложении Leica FOTOS

Исключение ответственности

«Leica Content Credentials» предоставляют возможность прослеживания содержания снимков и изменений. Тем не менее Leica Camera AG не несёт ответственности относительно безопасности при манипуляциях или неправомерного использования, а также не предоставляет никаких гарантий по использованию «Leica Content Credentials» для определённой цели.

ЗАПИСЬ МЕСТА ВЫПОЛНЕНИЯ СНИМКА С ПОМОЩЬЮ GPS (только совокупно с приложением Leica FOTOS)

Глобальная спутниковая навигационная система GPS (Global Positioning System) позволяет определять текущее положение приемного устройства в любой точке земного шара. Функция GPS активируется автоматически когда есть соединение с приложением Leica FOTOS и на мобильном устройстве активирована функция GPS. Тогда камера непрерывно принимает актуальные данные о местоположении (градусы широты и долготы, абсолютный нуль высоты) и записывает их в снимки в формате Exif.

→ активировать на мобильном устройстве функцию GPS

→ открыть Leica FOTOS и соединиться с камерой

Указания

- Эта функция находится в распоряжении пока состоит соединение камеры с приложением Leica FOTOS.
- В определенных странах или регионах использование GPS и связанных с этой функцией технологий может быть ограничено. Нарушения преследуются по закону!
- Поэтому перед поездками за границу вы должны обязательно проконсультироваться на эту тему в посольстве соответствующей страны или у вашего туроператора.

ПЕРЕДАЧА ДАННЫХ

Данные можно легко перенести на мобильные устройства через приложение Leica FOTOS. Передачу данных также можно осуществить при помощи картридера или через кабель.

ЧЕРЕЗ LEICA FOTOS

→ смотри главу «Leica FOTOS» (стр. 80)

ЧЕРЕЗ КАБЕЛЬ USB ИЛИ ЧЕРЕЗ «LEICA FOTOS CABLE*»

Камера поддерживает различные возможности передачи данных (PTP и Apple MFi). Для этого в камере должна быть установлена подходящая для режима USB настройка.

Заводские настройки: PTP

→ выбрать необходимую настройку в приложении Leica FOTOS

или

→ нажать до упора и удерживать диск настройки

→ выключить камеру

- Режим USB переключится.

– «Apple MFi» служит средством коммуникации с устройствами с iOS (iPhone и iPad)

– «PTP» позволяет переносить данные на ПК с MacOS или Windows программами, работающими с PTP.

Указания

- Для передачи больших файлов, рекомендуется использование картридера.
- Не прерывайте USB-соединение во время передачи данных. Это может привести к сбою компьютера и/или камеры или вызвать неустранимые повреждения карты памяти.
- Во время передачи данных не выключайте камеру и не допускайте её выключения из-за недостаточного уровня заряда аккумуляторной батареи, поскольку это может привести к сбою компьютера. По этой же причине запрещается извлекать аккумуляторную батарею при установленном соединении.

* Дополнительная принадлежность

РЕЖИМ СЪЁМКИ

Описаные в дальнейшем функции и настройки относятся в основном к съёмке отдельных кадров. Но наряду с одиночными снимками у Leica M11-D есть различные другие режимы съёмки. Указания по их принципам действия их настройкам находятся в соответствующих разделах.

- Одиночные снимки
- Непрерывная съёмка (см. стр. 72)
- Автоспуск (см. стр. 73)

Заводские настройки: Одиночн.

→ выбрать необходимую настройку в приложении Leica FOTOS

ВИДЫ СЪЁМКИ

ИСПОЛЬЗОВАНИЕ ВИДОИСКАТЕЛЯ-ДАЛЬНОМЕРА

ОБЛАСТЬ СЪЁМКИ (СВЕТЯЩАЯСЯ РАМКА)

Эта камера оснащена оптическим видоискателем со светящейся рамкой, который является не только высококачественным видоискателем, способным передавать насыщенное и яркое изображение, но и очень точным дальномером, который соединен с объективом. При установке на камеру соединение осуществляется автоматически со всеми объективами Leica M с фокусным расстоянием от 16 до 135 мм. Видоискатель имеет коэффициент увеличения 0,73x.

Светящиеся рамки связаны с установкой расстояния до снимаемого объекта таким образом, что параллакс (смещение между осями объектива и видоискателя) автоматически выравнивается. При расстоянии менее 2 метров датчик изображения регистрирует незначительно меньше, чем отображают внутренние грани светящихся рамок, а при расстояниях, превышающих 2 метра, - немного больше (см. изображение ниже). Эти малые, редко имеющие на практике решающее значение отклонения являются обусловленными принципом. Светящиеся рамки камеры, снабженной видоискателем, должны быть согласованы с углом обзора соответствующих значений фокусного расстояния объектива. Номинальные углы обзора легко изменяются во время фокусировки благодаря выдвиганию объектива, то есть зависят от расстояния оптической системы до уровня датчика. Если настроенное расстояние меньше бесконечности (и, соответственно, степень выдвижения объектива больше), фактический угол обзора также уменьшается - охватываемая объективом часть объекта съёмки сокращается.

Кроме того, различия угла обзора при использовании больших значений фокусного расстояния вследствие большего выдвижения объектива также имеют тенденцию к увеличению.

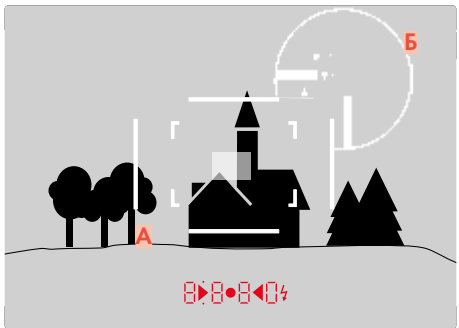

Все снимки и положения светящейся рамки указаны в отношении фокусного расстояния 50 мм

А	Светящаяся рамка
Б	Фактическое поле изображения
Настройка на 0,7 м	Датчик изображения охватывает область, которая меньше приблизительно на одну ширину рамки.
Настройка на 2 м	Датчик изображения точно охватывает поле изображения внутри светящейся рамки.
Настройка на бесконечность	Датчик изображения охватывает приблизительно на 1 или 4 (вертикальную или горизонтальную) ширину рамки больше.

Указания

- При включении электронной системы камеры появляются рамки с белой LED подсветкой вместе с индикаторами экспонометра у нижнего края изображения в видоискателе.
- В центре поля видоискателя расположено прямоугольное поле фокусировки, которое светлее, чем окружающее поле изображения. Более подробная информация об измерении расстояния и замере экспозиции содержится в соответствующих разделах.

При использовании объективов с фокусным расстоянием 28 (Elmarit, начиная с серийного номера 2 411 001), 35, 50, 75, 90 и 135 мм автоматически загорится соответствующая светящаяся рамка в комбинациях 35 мм + 135 мм, 50 мм + 75 мм, и 28 мм + 90 мм.

35 мм + 135 мм

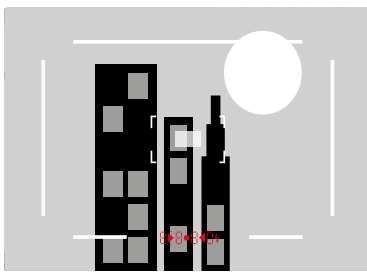

50 мм + 75 мм

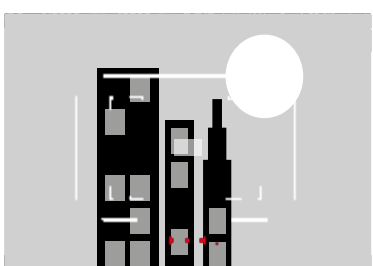

28 мм + 90 мм

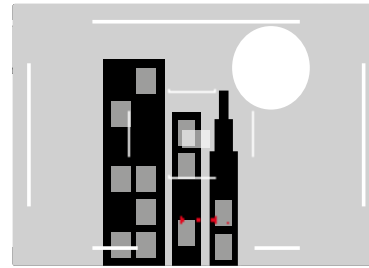

АЛЬТЕРНАТИВНЫЕ ОБЛАСТИ ИЗОБРАЖЕНИЯ/ ИНДИКАЦИИ ФОКУСНОГО РАССТОЯНИЯ

В зависимости от установленного объектива могут показываться дополнительные светящиеся рамки. Таким образом можно симулировать соответствующие фокусные расстояния. Это помогает при выборе объектива, подходящего для желаемого кадра.

→ нажимать переключатель поля изображения в сторону объектива

- При отпускании переключатель поля изображения вернется назад автоматически.

НАСТРОЙКА РАССТОЯНИЯ (ФОКУСИРОВКА)

Для фокусировки в распоряжении имеется видоискатель-дальномер.

ВИДОИСКАТЕЛЬ-ДАЛЬНОМЕР

Обширная эффективная измерительная база дальномера этой камеры позволяет выполнять очень точные настройки. Резкость может настраиваться с использованием метода совмещения или раздвоения изображения.

МЕТОД СОВМЕЩЕНИЯ ИЗОБРАЖЕНИЯ (ДВОЙНОЕ ИЗОБРАЖЕНИЕ)

Например, при портретной съёмке необходимо навести камеру на объект съёмки, используя поле фокусировки дальномера, и вращать кольцо фокусировки на объективе до тех пор, пока контуры, находящиеся в поле зрения, не совпадут.

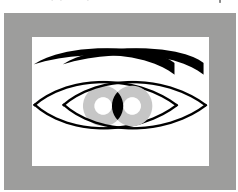

нерезко

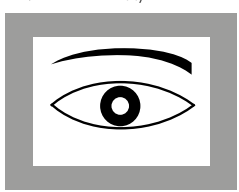

резко

МЕТОД РАЗДВОЕНИЯ ИЗОБРАЖЕНИЯ

Например, при съёмке объектов архитектуры необходимо зафиксировать ось вертикали или другую четко выраженную вертикальную линию, используя поле фокусировки дальномера, и вращать кольцо фокусировки объектива до тех пор, пока контуры края или линии на границе поля фокусировки перестанут казаться раздвоенными.

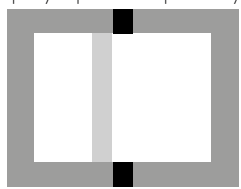

нерезко

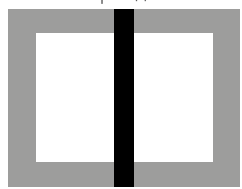

резко

Указания

- Результат точной фокусировки очень хорошо заметен в особенности при использовании широкоугольных объективов с относительно высокими значениями глубины резкости.
- При использовании обоих методов поле фокусировки экспонометра представляет собой светлый прямоугольник со слегка выраженными границами. Положение поля фокусировки не может быть изменено; оно постоянно находится в центре видоискателя.

ПОМОЩНИК ФОКУСИРОВКИ (ОПЦИОНАЛЬНО)

Помощник фокусировки доступен только с приложением Leica FOTOS и Leica Visoflex 2, который можно приобрести дополнительно.

Камера распознаёт, когда вращают кольцо фокусировки на объективе. Снимок в электронном видоискателе или в приложении Leica FOTOS автоматически переходит в функцию зума. Вращением диска настройки можно приближать или удалять снимок.

ЧУВСТВИТЕЛЬНОСТЬ ISO

Настройка величины ISO охватывает диапазон ISO 64 - ISO 50 000, что позволяет выполнять соответствующую корректировку значений с учётом той или иной ситуации.

При использовании ручной настройки экспозиции расширяется простор для применения необходимой комбинации выдержки и диафрагмы. В рамках автоматической настройки также возможно определить приоритеты, например, исходя из композиции кадра.

Предоставляются как значения, выгравированные на установочном диске ISO, так и положения:

- **M**: для промежуточных значений от ISO 64 до 50 000
- **A**: для автоматической настройки, при этом используются значения от ISO 64 до 50 000

ФИКСИРОВАННЫЕ ЗНАЧЕНИЯ ISO

ВЫГРАВИРОВАННЫЕ НА УСТАНОВОЧНОМ ДИСКЕ ISO ЗНАЧЕНИЯ

→ установить установочный диск ISO на необходимое значение
(**64**, **200**, **400**, **800**, **1600**, **3200**, **6400**, **12500**, **25000**, **50000**)

ВСЕ ДОСТУПНЫЕ ЗНАЧЕНИЯ

30-ю шагами могут быть выбраны значения от ISO 64 до ISO 50 000.

→ установить установочный диск ISO на **M**

→ нажимать диск настройки, пока значения ISO не появятся в видоискателе

→ вращать диск настройки, чтобы установить необходимое значение ISO

Указание

- В особенности при использовании высоких значений ISO и последующей обработке изображений прежде всего на больших и равномерно светлых площадях объекта съёмки может появиться шум, а также вертикальные и горизонтальные полосы.

АВТОМАТИЧЕСКАЯ НАСТРОЙКА

Чувствительность настраивается автоматически в соответствии с внешней освещенностью или предварительно заданной комбинацией выдержки и диафрагмы. Вместе с приоритетом диафрагмы это расширяет диапазон автоматической регулировки экспозиции.

→ установить установочный диск ISO на **A**

ОГРАНИЧЕНИЕ ДИАПАЗОНА НАСТРОЙКИ

Можно выставить максимальное значение ISO, чтобы ограничить диапазон автоматической настройки. Дополнительно можно установить максимальную выдержку. Для этого в наличии имеются три настройки, связанные с фокусным расстоянием (1/f с, 1/(2f) с, 1/(4f) с)* и фиксированные выдержки между 1/2 с и 1/2000 с.

При связанных с фокусным расстоянием настройках камера переключится на большую чувствительность только в том случае, если из-за недостаточной освещенности выдержка опустится ниже определенного порогового значения, то есть, например, на 50 мм объективе при выдержке более 1/60 с при 1/f с, или 1/125 с при 1/(2f) с, или 1/250 с при 1/(4f) с.

ОГРАНИЧЕНИЕ ЗНАЧЕНИЯ ISO

Доступны все значения, начиная от ISO 64.

Заводские настройки: 3200

→ выбрать необходимое значение в приложении Leica FOTOS

ОГРАНИЧЕНИЕ ВЫДЕРЖКИ

Заводские настройки: 1/(4f) с

→ выбрать необходимое значение в приложении Leica FOTOS

*Для работы с этой функцией необходимо использовать кодированные объективы или выполнить настройку используемого типа объектива в меню.

БАЛАНС БЕЛОГО

В цифровой фотографии баланс белого обеспечивает нейтральную цветопередачу при любом освещении. Его принцип основывается на том, что камера предварительно настраивается для определения, какой цвет освещения должен воспроизводиться как белый.

Для этого предоставляются две возможности:

– автоматическое управление

– фиксированные предварительные настройки

Заводская настройка: Авто

АВТОМАТИЧЕСКОЕ УПРАВЛЕНИЕ/ ФИКСИРОВАННЫЕ НАСТРОЙКИ

→ выбрать необходимую настройку в приложении Leica FOTOS

Опция	Пояснение:
Авто	для автоматического управления, которое в большинстве случаев обеспечивает нейтральные результаты
Солнечно	для натурной съёмки при солнечном свете
Облачно	для натурной съёмки в условиях облачности
Тень	для натурной съёмки с основным объектом в тени
Лампа накал.	для съёмки в помещении с (преобладающим) освещением от ламп накаливания
HMI	для съёмки в помещении с (преобладающим) освещением металлогалогенными лампами
Люмин. лампа (тепл.)	для съёмки в помещении с (преобладающим) освещением люминесцентными лампами теплого цвета
Люмин. лампа (холодн.)	для съёмки в помещении с (преобладающим) освещением люминесцентными лампами холодного цвета
Вспышка	для съёмки с фотовспышкой

ЭКСПОЗИЦИЯ

О том, что экспонометр выполнил измерение, свидетельствует постоянное свечение одного из индикаторов в видоискателе:

– при приоритет диафрагмы посредством индикации значения выдержки
– при ручной настройке в видоискателе – с помощью одного из двух треугольных индикаторов, иногда вместе с круглым индикатором, расположенным в центре

Если колесико регулировки выдержки находится в положении **B**, то экспонометр выключен.

ТИП ЗАТВОРА

Камера Leica M11-D оснащена как механическим затвором, так и электронной функцией затвора. Электронный затвор дополняет имеющийся диапазон работы затвора и работает абсолютно беззвучно, что является важным в некоторых условиях.

Заводские настройки: Гибридный

→ выбрать необходимую настройку в приложении Leica FOTOS

Опция	Пояснение:
Механический	Используется исключительно механический затвор. Рабочий диапазон: 60 мин – 1/4000 с
Электронный	Используется исключительно функция электронного затвора. Рабочий диапазон: 60 с – 1/16000 с
Гибридный	Если необходима работа со значениями выдержки, меньшими, чем обеспечивает механический затвор, активируется функция электронного затвора. Рабочий диапазон: 60 мин – 1/4000 с + 1/4000 с – 1/16000 с

ПРИМЕНЕНИЕ

Механический затвор способствует акустической обратной связи посредством традиционного звука спуска затвора. Он хорошо подходит как для длительных экспозиций, так и для съёмки движущихся объектов.

Электронная функция затвора позволяет выполнять снимки даже при ярком свете и открытой диафрагме благодаря очень коротким выдержкам. Для движущихся объектов съёмки она подходит меньше из-за выраженного «эффекта роллинг-шаттера».

Указания

- При использовании электронной функции затвора съёмка со вспышкой невозможна.
- При светодиодном освещении или освещении люминесцентными лампами функция электронного затвора в совокупности с короткой выдержкой может привести к образованию полос.

МЕТОДЫ ЗАМЕРА ЭКСПОЗИЦИИ

Замер экспозиции проводится датчиком съёмки.

Заводская настройка: Оценочный

→ выбрать необходимую настройку в приложении Leica FOTOS

ТОЧЕЧНЫЙ

Охватывается и анализируется только небольшая область, находящаяся в центре поля изображения.

ЦЕНТРАЛЬНО-ВЗВЕШЕННЫЙ

Этот метод распространяется на все поле изображения. Однако, элементы объекта съёмки, фиксируемые в центре, определяют расчет значения экспозиции в гораздо большей степени, чем граничные области.

ОЦЕНОЧНЫЙ

Этот метод замера основывается на анализе нескольких значений измерения. Они рассчитываются по алгоритму в соответствии с текущей ситуацией и предоставляют значение экспозиции, которое настраивается в соответствии с подобающим отображением главного объекта съёмки.

ОСНОВАННЫЙ НА СВЕТЛЫХ ЧАСТЯХ

Этот метод распространяется на все поле изображения. Но значение экспозиции настраивается по чрезмерно освещенным элементам объекта съёмки. Таким образом избегается чрезмерная экспозиция светлых частей объекта без их прямого замера. Этот метод измерения особенно подходит объектам, которые освещены намного сильнее остальных частей кадра (например, люди в свете прожектора) либо которые сильно отражают свет (например, белая одежда).

Оценочный	Основанный на светлых частях
	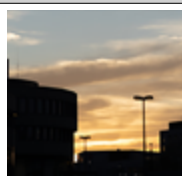

РЕЖИМЫ ЭКСПОЗИЦИИ

Камера предоставляет два режима экспозиции: приоритет диафрагмы или ручная настройка. В зависимости от объекта съёмки, ситуации и индивидуальных предпочтений можно остановить свой выбор на одном из двух вариантов.

ВЫБОР РЕЖИМА

→ колесико регулировки выдержки установить на **A** (приоритет диафрагмы) или выбрать необходимую выдержку (ручная настройка = **M**)

ПРИОРИТЕТ ДИАФРАГМЫ – A

В режиме приоритета диафрагмы экспозиция настраивается автоматически в соответствии с выбранной вручную диафрагмой. По этой причине она в особенности пригодна для снимков, для которых глубина резкости является решающим фактором композиции кадра.

Настройкой соответственно малого значения диафрагмы вы можете уменьшить диапазон глубины резкости, например, чтобы в портрете "освободить" четко изображенное лицо от неважного или мешающего заднего плана. Или наоборот, посредством соответствующего увеличения значения диафрагмы вы можете увеличить диапазон глубины резкости, чтобы при пейзажной съёмке обеспечить резкость изображения всех объектов от переднего до заднего плана.

→ колёсико регулировки выдержки установить на **A**

→ настроить необходимое значение диафрагмы

- В видоискателе покажется автоматически настроенная выдержка.

→ выполнить спуск затвора

Указания

- Определенное время выдержки для лучшего понимания отображается с половинным шагом.
- При значениях выдержки, превышающих 2 секунды, после спуска затвора в видоискателе идёт обратный отсчет оставшегося времени экспозиции в секундах. Однако, фактически определённое и плавно управляемое время экспозиции может отличаться от экспозиции, отображаемой половинчатыми значениями: например, если перед спуском затвора на индикаторе будет отображена цифра 16 (самое ближнее значение), а определенное время экспозиции все же будет больше, то после спуска затвора обратный отсчет может начаться также с 19.
- При экстремальных условиях освещения замер экспозиции может производиться с учётом всех параметров выдержки, которые находятся вне рабочего диапазона, т. е. значения яркости, требующие значения экспозиции менее 1/4000 секунды или более 4 минут. В таких случаях используются упомянутые минимальные и максимальные значения выдержки, а в видоискателе эти значения мигают в качестве предупреждения.

РУЧНАЯ НАСТРОЙКА ЭКСПОЗИЦИИ - M

Ручная настройка выдержки и диафрагмы целесообразны:

– чтобы добиться особого вида изображения, который можно достичь только определенным освещением
– чтобы обеспечить абсолютно идентичную экспозицию на нескольких снимках с различными фрагментами

→ настроить необходимую выдержку и диафрагму

- Колесико регулировки выдержки должно быть зафиксировано на одном из выгравированных обозначений выдержки или на промежуточном значении, либо в **B** должно быть произвольно установлено время.

→ выполнить спуск затвора

ВСПОМОГАТЕЛЬНАЯ ИНДИКАЦИЯ ЭКСПОЗИЦИИ

Если диапазон измерений экспонометра в режиме ручной настройки и при очень низкой яркости уменьшается, то в качестве предупреждения в видоискателе будет мигать треугольный индикатор слева ▶; при очень сильной яркости соответственно справа ◀. Если в режиме приоритета диафрагмы правильная настройка экспозиции при имеющейся выдержке невозможна, в качестве предупреждения мигает индикация выдержки. Соответствующая индикация мигает, если необходимая выдержка не достигает самого малого возможного или превышает самое большее возможное значение. Поскольку определение экспозиции выполняется с помощью рабочей диафрагмы, то это состояние может быть достигнуто также посредством диафрагмирования объектива.

▶	Недостаточная экспозиция в пределах минимум одного деления шкалы диафрагмы
▶●	Недостаточная экспозиция равная половине одного деления шкалы диафрагмы
●	Правильная экспозиция
●◀	Передержка равная половине одного деления шкалы диафрагмы
◀	Передержка в пределах как минимум одного деления шкалы диафрагмы

ДЛИТЕЛЬНАЯ ВЫДЕРЖКА (B)

Leica M11-D предоставляет выдержку до 60 мин. Она может быть использована в различных вариантах.

ФИКСИРОВАННЫЕ ЗНАЧЕНИЯ ВЫДЕРЖКИ

Кроме того, эта функция может использоваться для фиксированной настройки значений выдержки, превышающей 8 секунд.

→ колёсико регулировки выдержки установить на **A**

→ настроить необходимую выдержку диском настройки

- В видоискателе покажется число выдержки.

→ выполнить спуск затвора

ФУНКЦИЯ «B»

При установленной функции «B» затвор остается открытым так долго, пока кнопка спуска затвора удерживается в нажатом положении (макс. 60 минут; в зависимости от настройки ISO).

→ колёсико регулировки выдержки установить на **A**

→ вращать диск настройки и установить выдержку на b

- В видоискателе покажется число выдержки.
- вращать диск настройки вправо когда числа покажутся в видоискателе

→ выполнить спуск затвора

ФУНКЦИЯ «T»

При функции T затвор остается открытым после спуска так долго, пока кнопка спуска затвора не будет нажата снова (макс. 60 минут; в зависимости от настройки ISO).

Эта функция может также использоваться вместе с автоспуском (см. стр. 73). Затвор останется открыт до тех пор, пока кнопка спуска затвора не будет нажата повторно. Таким образом, нажатием кнопки спуска затвора вы можете предотвратить получения смазанных изображений, даже при съёмке с длительной выдержкой.

→ колёсико регулировки выдержки установить на **A**

→ вращать диск настройки и установить выдержку на **t**

- В видоискателе покажется число выдержки.
- вращать диск настройки вправо когда числа покажутся в видоискателе

Чтобы выполнить снимок

→ выполнить спуск затвора

- Затвор откроется.

→ снова нажать кнопку спуска затвора до упора

- Затвор закроется.

или

→ настроить автоспуск в приложении Leica FOTOS

→ выполнить спуск затвора

- Затвор откроется по истечении установленого времени автоспуска.

→ слегка нажать на кнопку спуска затвора

- Затвор закроется.

ВЫБИРАЕМЫЕ ЗНАЧЕНИЯ ВЫДЕРЖКИ

Максимальное количество выбираемых выдержек зависит от текущей настройки ISO.

Диапазон ISO	Максимальная выдержка
ISO 64 – ISO 125	60 мин
ISO 160 – ISO 250	30 мин
ISO 320 – ISO 500	15 мин
ISO 640 – ISO 100	8 мин
ISO 1250 – ISO 2000	4 мин
ISO 2500 – ISO 4000	2 мин
ISO 5000 – ISO 8000	60 с
ISO 10 000 – ISO 16 000	15 с
ISO 20 000 – ISO 32 000	8 с
ISO 40 000 – ISO 50 000	4 сек.

ПОДАВЛЕНИЕ ШУМОВ

При использовании повышенной чувствительности, в особенности на равномерной тёмной поверхности, шумы изображения являются заметными. Следствием длительной выдержки могут стать очень сильные шумы изображения. Для уменьшения вероятности возникновения такого негативного явления камера после выполнения снимков с большой выдержкой и большим величинами ISO самостоятельно делает еще один «чёрный снимок» (при закрытом затворе). Измеренный при такой параллельной съёмке шум «вычитается» из имеющегося набора данных исходного снимка. Это удвоение времени «экспозиции» следует учитывать при длительной выдержке. При этом камеру выключать не следует. В течение всего времени экспозиции индикатор состояния светится красным.

Подавление шумов происходит при следующих условиях:

Диапазон ISO	Выдержка больше чем
ISO 64 – ISO 125	160 с
ISO 160 – ISO 250	80 с
ISO 320 – ISO 500	40 с
ISO 640 – ISO 100	20 с
ISO 1250 – ISO 2000	10 с
ISO 2500 – ISO 4000	6 с
ISO 5000 – ISO 8000	3 с
ISO 10 000 – ISO 16 000	1,5 с
ISO 20 000 – ISO 32 000	0,8 с

Подавление шумов может по желанию быть отключено (см. стр 50).

Указания

- Экспонометр во всех случаях остается выключенным, однако после спуска затвора на цифровом индикаторе видоискателя будет отображено истекшее время экспозиции в секундах.
- Камеры Leica M представляют собой крайне компактные камеры, которые объединяют оптические и электонные функции в довольно маленькой технической структуре. По этой причине невозможно экранировать матрицу от влияния стороннего света на 100 %. В тёмной среде это приводит и при длительной выдержке в несколько минут к отсутствию ущерба съёмке. Однако, если камера во время длительной выдержки подвергнется дополнительному прямому освещению, из-за попадания дополнительного света на матрицу могут появляться световые пятна, которые исказят снимок. Прежде всего это часто происходит при длительной выдержке с нейтральным фильтром при дневном свете. В таком случае рекомендуется защищать камеру от стороннего света. В идеальном случае это делается посредством размещения тёмной ткани над камерой и оправой объектива.

УПРАВЛЕНИЕ ЭКСПОЗИЦИЕЙ

СОХРАНЕНИЕ ИЗМЕРЕННЫХ ЗНАЧЕНИЙ

Часто важные элементы объекта съёмки из соображений художественной композиции должны быть расположены вне центра кадра, и иногда такие элементы объекта съёмки могут быть чрезмерно светлыми или чрезмерно тёмными. Однако, центрально-взвешенный замер экспозиции и точечный замер захватывают только область в центре кадра и сравниваются со средним уровнем серого.

В таких случаях сохранение измеренного значения позволяет сначала выполнить анализ главного объекта и сохранять соответствующие настройки до тех пор, пока окончательно не определятся границы кадра.

→ навести камеру на наиболее важный элемент объекта съёмки (точечным замером) или на другую, относительно светлую деталь

→ слегка нажать на кнопку спуска затвора

- Производится измерение и сохранение.
- Пока кнопка спуска затвора остается нажатой, для подтверждения в верхней части видоискателя в числовой строке появляется маленькая красная точка, и показания времени больше не изменяются даже при изменении условий освещенности.

→ продолжая удерживать кнопку спуска затвора нажатой, перевести камеру в окончательные границы кадра

→ выполнить спуск затвора

Указания

- Использование сохранения измеренных значений в сочетании с оценочным замером экспозиции не имеет смысла, поскольку в таком случае будет невозможна целенаправленная фиксация отдельного элемента объекта съёмки.
- Изменение настройки диафрагмы после выполненного сохранения измеренных значений не имеет влияния на корректировку выдержки, т. е. она приведет к неправильной экспозиции.

ЭКСПОКОРРЕКЦИЯ

Экспонометр калибруется по уровню серого, который соответствует освещенности стандартного, то есть обычного объекта фотосъёмки. Если измеряемый элемент объекта съёмки не соответствует этим условиям, то можно выполнить корректировку экспозиции.

В особенности при выполнении снимков одной серией, например, когда из определенных соображений фотограф осознанно принимает решение использовать недостаточную или чрезмерную экспозицию, корректировка экспозиции станет очень полезной функцией: В отличие от функции сохранения измеренных значений, функция корректировки экспозиции остается активированной до тех пор, пока она не будет отключена.

Корректировка значений экспозиции может выполняться в диапазоне ±3 EV с шагами 1/3 EV (EV: Exposure Value = значение экспозиции).

→ нажимать диск настройки, пока значения экспокоррекции не появятся в видоискателе

→ вращать диск настройки, чтобы установить необходимое значение экспокоррекции

Указания

- Настроенные корректировки действуют независимо от того, какими они были введены прежде: они остаются действительными до тех пор, пока они не будут сброшены на 0 вручную, т. е. даже после того, когда камера выключалась и включалась.
- Когда кнопка спуска затвора нажата, значение коррекции отображается в видоискателе, например, 1.0 - (временная индикация вместо времени выдержки). Затем оно показывается в форме измененных значений выдержки и мигающей нижней точки.

ПРЕДВАРИТЕЛЬНЫЙ ПРОСМОТР ЭКСПОЗИЦИИ (ОПЦИОНАЛЬНО)

Предварительный просмотр экспозиции возможен только с Leica Visoflex 2, который можно приобрести дополнительно.

Эта функция позволяет еще перед выполнением снимка выполнить оценку ожидаемого изображения, которое должно получиться в результате использования определенных настроек экспозиции. Это действует до тех пор, пока яркость объекта съёмки и настроенная экспозиция не будут показывать слишком низкие или высокие значения яркости.

Это можно выполнить двумя способами.

– полунажатая кнопка спуска
  Пока кнопка спуска затвора удерживается слегка нажатой, яркость электронного видоискателя показывает воздействие настроек экспозиции. Всё остальное время индикация в электронном видоискателе соответствует оптимальной настройке экспозиции.
– постоянно
  Яркость электронного видоискателя всегда показывает воздействие текущих настроек экспозиции.

Заводские настройки: Постоянно

Указание

- Независимо от вышеописаных настроек, яркость электронного видоискателя может отличаться от фактических снимков в связи с существующими условиями освещенности.

РЕЖИМЫ СЪЁМКИ

НЕПРЕРЫВНАЯ СЪЁМКА

При помощи этой функции можно выполнить серию снимков, например, чтобы запечатлеть процесс движения в виде отдельных этапов.

Заводские настройки: Одиночн.

→ выбрать необходимую настройку в приложении Leica FOTOS

После настройки будет выполняться непрерывная съёмка, пока кнопка спуска затвора удерживается в полностью нажатом положении (и на карте памяти будет достаточно свободного места).

Указания

- Указанная в технических характеристиках частота съёмки соответствует стандартной настройке (ISO 200, формат JPG L-JPG). Частота съёмки может отличаться с другими настройками или в зависимости от содержания кадра, настройки баланса белого и используемой карты памяти.
- Быстрая непрерывная съёмка выполняется с частотой до 4,5 кадров/с при условии, что используется выдержка 1/180 сек. и меньше.
- Непрерывная съёмка невозможна со вспышкой. Если все же функция вспышки активирована, то будет выполнен только один снимок.
- Непрерывная съёмка невозможна в комбинации с функцией автоспуска.
- Буферное запоминающее устройство камеры позволяет выполнить с выбранной частотой снимков лишь ограниченное их количество в серии. Когда буферное запоминающее устройство достигает границ своего объёма, то частота снимков уменьшается.

АВТОСПУСК

Автоспуск позволяет производить съёмку с избранной задержкой. В таких случаях камеру рекомендуется установить на штатив.

→ настроить автоспуск в приложении Leica FOTOS

→ выполнить спуск затвора

- Расположенный на фронтальной стороне камеры светодиод автоспуска указывает на обратный отсчет времени таймера. В течение первых 10 секунд он мигает медленно, в течение последних 2 секунд - быстрее.
- Время предварительного хода автоспуска можно запустить заново повторным нажатием кнопки спуска затвора.

Указания

- В режиме съёмки с автоспуском настройка экспозиции будет происходить непосредственно перед выполнением снимка.
- Функция автоспуска может быть использована только для еденичных снимков.
- Эта функция остается активной, пока в приложении Leica FOTOS не будет выбрана другая функция.

СЪЁМКА СО ВСПЫШКОЙ

Камера определяет необходимую мощность вспышки посредством выполнения одной или нескольких измерительных вспышек перед съёмкой. Сразу после этого, в момент начала экспозиции сработает основная фотовспышка. При этом будут автоматически учтены все факторы, влияющие на экспозицию (например, фильтр, настройка диафрагмы, расстояние до основного объекта съёмки, отражающие поверхности и т.п.).

СОВМЕСТИМЫЕ ФОТОВСПЫШКИ

Весь описанный в этой инструкции объём функций, включительно TTL-экспонирование вспышкой, доступен исключительно с системными фотовспышками Leica, как, например, SF 40. Другие фотовспышки, которые имеют только позитивный центральный контакт, могут только надежно инициироваться через Leica M11-D, но не управляться через неё. При использовании других фотовспышек не может гарантироваться их надлежащая работа.

Указание

- Если используются другие фотовспышки, не разработанные специально для этой камеры, которые не могут переключать камеру в автоматический режим баланса белого, то должна использоваться настройка баланса белого для съёмки с фотовспышками в приложении Leica FOTOS.

Важно

- Использование Leica M11-D с несовместимыми фотовспышками может привести в худшем случае к неисправимым поломкам камеры и/или вспышки.

Указания

- Фотовспышка должна быть готова к работе, в противном случае это может привести к неправильной экспозиции снимка, а также привести к появлению сообщений об ошибках.
- Студийные импульсные осветительные установки обеспечивают очень большую длительность вспышки. Поэтому при их использовании целесообразно выбирать выдержку, превышающую 1/180 с. Это правило действует и в отношении использования радиоуправляемой кнопки инициации вспышки при работе с «освобожденными фотовспышками», поскольку вследствие передачи радиосигналов может возникнуть задержка по времени.
- Выполнение непрерывной съёмки с использованием фотовспышки невозможно.
- Чтобы предотвратить смазывание изображения на снимках с длительной выдержкой рекомендуется использовать штатив. В качестве альтернативы можно выбрать более высокую чувствительность.

УСТАНОВКА ФОТОВСПЫШКИ

→ выключить камеру и фотовспышку

→ ножку фотовспышки полностью вставить в башмак для принадлежностей и закрепить зажимной гайкой (если такая имеется), чтобы предотвратить случайное отсоединение

- Это важно, поскольку изменение положения вспышки в башмаке прерывает необходимые контакты и может вызвать неполадки.

СНЯТИЕ ФОТОВСПЫШКИ

→ выключить камеру и фотовспышку

→ при надобности отпустить фиксатор

→ снять фотовспышку

Указание

- Удостоверьтесь, чтобы крышка башмака принадлежностей всегда была надета, если не используется дополнительное оборудование (например, фотовспышка).

ЗАМЕР ЭКСПОЗИЦИИ ВСПЫШКОЙ (TTL-ИЗМЕРЕНИЕ)

Управляемый камерой, полностью автоматический режим вспышки этой камеры доступен при использовании в сочетании с фотовспышками совместимыми с системой (см. стр. 73) и в обоих режимах экспозиции, при приоритете диафрагмы и при ручной регулировке.

Кроме того, с помощью приоритета диафрагмы и ручной регулировки камера позволяет использование других, более интересных с художественной точки зрения, приёмов фотосъёмки с использованием фотовспышки, например, синхронизацию инициации фотовспышки и освещение с выдержкой дольше, чем максимальное время синхронизации.

Кроме того, камера передает настроенные значения чувствительности и диафрагмы на фотовспышку. Имея такие данные и данные о диафрагме выбранной вручную на объективе, которые нужно задать в фотовспышку, она может автоматически корректировать свои параметры дальности действия. При работе с фотовспышками, совместимыми с системой Leica, настройку чувствительности ISO нельзя регулировать непосредственно с фотовспышки, поскольку она уже передается из камеры.

НАСТРОЙКА НА ВСПЫШКЕ

Режим	
TTL	Автоматически управляется камерой
A	SF 40, SF 60: Автоматически управляется камерой, без коррекции мощности вспышки SF 58, SF 64: Управление через фотовспышку при помощи встроенного датчика экспозиции
M	Мощность вспышки должна быть согласована с установленными на камере значениями диафрагмы и расстояния посредством настройки соответствующей ступени мощности.

Указания

- Для автоматического управления камерой на фотовспышке должен быть настроен режим **TTL**.
- При настройке **A** недостаточно освещенные или переосвещенные объекты будут экспонированы не оптимально.
- Более подробная информация о съёмке с использованием других, не предусмотренных специально для работы с этой камерой фотовспышек, а также о их различных режимах работы содержится в соответствующих инструкциях.

HSS (HIGH SPEED SYNC.)

Автоматическое включение вспышки с малыми значениями выдержки

Управляемый камерой, полностью автоматический режим вспышки HSS доступен при использовании Leica M11-D в сочетании с фотовспышками, совместимыми с системой (см. стр. 73), со всеми значениями выдержки, а также во всех режимах экспозиции камеры. Камера автоматически активирует этот режим, если значение выбранной или вычисленной выдержки меньше времени синхронизации 1/180 с.

УПРАВЛЕНИЕ ВСПЫШКОЙ

Настройки и режимы, описанные в следующих разделах, являются исключительно настройками и режимами, которые доступны при использовании этой камеры в сочетании с совместимыми с системой фотовспышками.

МОМЕНТ СИНХРОНИЗАЦИИ

Экспозиция снимков со вспышкой происходит от двух источников света:

- имеющийся свет из окружающей среды
- дополнительный свет от фотовспышки

Элементы объекта съёмки, освещенные полностью или преимущественно светом от вспышки, почти всегда четко отображаются под воздействием чрезвычайно короткого светового импульса (если фокусировка была выполнена правильно). По сравнению с этим все остальные элементы объекта съёмки (особенно те, которые достаточно освещены естественным светом или которые светятся сами) на том же изображении имеют разную резкость. Передаются эти элементы объекта съёмки четко или смазано, а также сама степень смазывания, определяется двумя взаимозависимыми факторами:

- длительностью выдержки
- скоростью движения элементов съёмки или камеры в момент съёмки

Чем дольше выдержка и чем быстрее движение, тем сильнее могут отличаться обе наложенные друг на друга части изображения.

ФОТОСЪЁМКА С ФОТОВСПЫШКОЙ

→ включить фотовспышку

→ установить режим для регулировки ведущего числа (например, TTL или GNC = Guide Number Control) на фотовспышке

→ включить камеру

→ настроить необходимый режим экспозиции или необходимые значения выдержки и/или диафрагмы

- Важно при этом учитывать самое короткое время синхронизации, поскольку оно является решающим фактором для того, будет ли выполнена «обычная» вспышка или HSS-вспышка.

→ перед каждым выполнением снимка со вспышкой слегка нажать на кнопку спуска затвора для активации измерения экспозиции

- Если эта фаза будет пропущена из-за быстрого нажатия кнопки спуска затвора до упора, то фотовспышка не сработает.

Указание

- При фотосъёмке со вспышкой рекомендуется не выбирать метод замера экспозиции Точечный.

КОНТРОЛЬНЫЕ ИНДИКАТОРЫ В ВИДОИСКАТЕЛЕ ЭКСПОЗИЦИИ С ИСПОЛЬЗОВАНИЕМ ВСПЫШКИ (с совместимыми системными фотовспышками)

В видоискателе камеры Leica M11-D символ вспышки служит для обратных сообщений и индикации различных режимов.

ϟ не появляется (несмотря на то, что фотовспышка включена и готова к работе)	• Устройство не может инициироваать фотовспышку. • На фотовспышке необходимо настроить правильный режим или нужно подключить HSS-совместимую фотовспышку.
ϟ мигает медленно перед выполнением снимка (2 Гц)	• Фотовспышка ещё не готова к работе.
ϟ светится перед выполнением снимка	• Фотовспышка готова к работе.
ϟ светится непрерывно после спуска затвора*	• Фотовспышка продолжает оставаться готовой к работе.
ϟ мигает быстро после спуска затвора (4 Гц)*	• Благоприятная съёмка со вспышкой • Готовность фотовспышки к работе еще не восстановлена.
ϟ гаснет после срабатывания спуска затвора*	• Мощность светового импульса была недостаточной.

* только при съёмке со вспышкой TTL

СБРОС НАСТРОЕК КАМЕРЫ ДО ЗАВОДСКИХ

Этой функцией можно сбросить все индивидуальные настройки сразу до соответствующих заводских настроек.

→ нажать и удерживать диск настройки и функциональную кнопку в течение 30 с
  - В видоискателе отображается счетчик нажатий кнопок.

Указания

- После сброса нужно выставить заново дату и время.

ОБНОВЛЕНИЯ ВСТРОЕННОГО ПО

Компания Leica постоянно работает над совершенствованием и оптимизацией вашей камеры. Поскольку управление очень многими функциями камеры осуществляется исключительно программным обеспечением, некоторые из этих улучшений и расширений функциональных возможностей могут быть установлены позже. Для этой цели компания Leica время от времени предоставляет обновления встроенного ПО, которые доступны для загрузки на нашем веб-сайте. Если ваша камера была зарегистрирована, вы будете получать от компании Leica извещения о наличии новых обновлений. Пользователи Leica FOTOS будут также автоматически получать информацию об обновлениях встроенного ПО для их камер Leica. Установка обновлений ПО может проходить двумя различными способами.

– легко через приложение Leica FOTOS (см. стр. 80)
– напрямую через камеру

Для того, чтобы узнать, какая версия встроенного ПО используется в вашей камере

→ отобразить текущую версию прошивки в приложении Leica FOTOS

Подробную информацию о регистрации и обновлении встроенного ПО для вашей камеры, а также об изменениях и дополнениях к моделям, внесенным в данную инструкцию, вы найдёте в разделе «Клиентская зона» на веб-сайте: https://club.leica-camera.com

ПРОВЕДЕНИЕ ОБНОВЛЕНИЯ ВСТРОЕННОГО ПО

Прерывание процесса обновления встроенного ПО может привести к серьёзным и непоправимым повреждениям Вашего оборудования!

Поэтому Вам следует обратить особое внимание на следующие указания во время обновления встроенного ПО:

- Не выключайте камеру!
- Не вынимайте карту памяти!
- Не вынимайте аккумуляторную батарею!
- Не снимайте объектив!

Указание

- В приложжении Leica FOTOS указаны другие регистрационные знаки и номера для определённых устройств и стран.

ПОДГОТОВКА К РАБОТЕ

→ удалить все возможные находящиеся на карте памяти файлы прошивки
- Рекомендуется также перенести и сохранить все снимки с карты памяти, а затем отформатировать её.
  (Внимание: Утрата данных! При форматировании карты памяти все сохраненные на ней данные будут удалены.)
- Также для перестраховки следует сохранить файлы, находящиеся во внутренней памяти.

→ загрузить актуальное ПО

→ сохранить прошивку на карте памяти
- Файл прошивки должен быть сохранен на самом верхнем уровне карты памяти (не в подкаталоге).

→ вставить карту памяти в камеру

→ полностью зарядить и установить аккумуляторную батарею

ОБНОВИТЬ ПРОШИВКУ КАМЕРЫ

→ удерживать в нажатом положении функциональную кнопку

→ включить камеру
- В течение обновления мигают красным индикатор состояния и индикатор автоспуска, а в видоискателе отобразится UP.

LEICA VISOFLEX 2 (ЭЛ. ВИДОИСК.)[1]

Через башмак для принадлежностей Leica M11-D может быть оснащена электронным видоискателем (Electronic View Finder, EVF). Leica Visoflex 2*, приобретаемый в качестве дополнительной принадлежности, предоставляет следующие функции:
- Функция поворота для удобной фотосъёмки с различных углов обзора
- Регулировка диоптрий
- Цифровой зум
- Предв. просмотр экспозиции

Важно
Все упоминания «EVF» или «электронный видоискатель» в этой инструкции относятся к доступному в качестве дополнительной принадлежности «Leica Visoflex **2**».
Использование более старой модели «Leica Visoflex» с Leica M11-D может привести в худшем случае к неисправимым поломкам камеры и/или Visoflex. В случае сомнения проконсультируйтесь с сервисным центром Leica.

1 Разработанный для линейки M10 Visoflex несовместим с Leica M11-D. Заново разработанный Visoflex 2, тем не менее, может быть использован также и со старыми моделями линейки Leica M.

LEICA FOTOS

Можно осуществлять дистанционное управление камерой с помощью смартфона/планшета. Для этого на вашем мобильном устройстве сначала необходимо установить приложение «Leica FOTOS». Помимо того, Leica FOTOS предоставляет и другие полезные функции, как быстрый перенос снимков и установка обновлений встроенного ПО. Прочитайте, пожалуйста, также правовые положения на странице 6.

→ сосканируйте для этого QR-код мобильным устройством

или

→ установите приложение в Apple App Store™/ Google Play Store™

СОЕДИНЕНИЕ

РЕЖИМ ПОДКЛЮЧЕНИЯ

ВКЛЮЧЕНИЕ

Режим подключения должен быть включен, чтобы включить Wi-Fi и Bluetooth камеры.

→ нажать и удерживать в течение 12 с диск настройки
- Индикатор состояния мигает 5x голубым и затем светится 5 с зелёным.

Указание

- Если Wi-Fi и Bluetooth камеры не требуются, то режим подключения следует включить, чтобы продлить время работы аккумуляторной батареи.

ВЫКЛЮЧЕНИЕ

→ нажать и удерживать в течение 12 с диск настройки
- Индикатор состояния мигает 5x голубым и затем светится 5 с красным.

ПРОВЕРКА СОСТОЯНИЯ

При помощи индикации в видоискателе можно проверить, выключен или включен режим подключения.

→ нажимать функциональную кнопку, пока в видоискателе не появится Con
- Индикация Con появляется попеременно с состоянием режима подлключения. Если режим подключения включен, то появляется индикация on. Если режим подключения выключен, то появляется индикация oFF.

СОЕДИНЕНИЕ С МОБИЛЬНЫМ УСТРОЙСТВОМ ВПЕРВЫЕ

При первом соединении с мобильным устройством нужно провести паринг между камерой и мобильным устройством.

ЧЕРЕЗ LEICA FOTOS CABLE (только к iPhone)

→ убедитесь, что режим USB установлен на MFi
- Индикация APP в видоискателе

→ соединить камеру и мобильное устройство через «Leica FOTOS Cable»

→ следовать указаниям в приложении Leica FOTOS

ЧЕРЕЗ WI-FI

НА КАМЕРЕ:

→ удостовериться, что режим подключения камеры включен

→ удерживать нажатой функциональную кнопку в течение 5 с
- В видоискателе отображается счетчик нажатий кнопок.
- Индикатор состояния мигает голубым (2 Гц) после того, как функциональная кнопка будет отпущена.
- Камера готова к сопряжению.

НА МОБИЛЬНОМ УСТРОЙСТВЕ

→ включить Wi-Fi и Bluetooth

→ запустить Leica FOTOS

→ добавить камеру

→ выбрать модель камеры

→ начать соединение
- Сопряжение устанавливается. Это может занять некоторое время.
- После удавшегося сопряжения индикатор состояния коротко вспыхивает.

Указания

- Когда режим подключения камеры выключен не может происходить никакого сопряжения. Режим подключения должен быть включен для сопряжения.
- Для каждого мобильного устройства нужно провести паринг единожды. При этом устройство добавится в список известных устройств.

СОЕДИНЕНИЕ С ИЗВЕСТНЫМИ УСТРОЙСТВАМИ

ЧЕРЕЗ LEICA FOTOS CABLE (только к iPhone)

При помощи «Leica FOTOS Cable» соединение можно установить особенно быстро и просто.

→ убедитесь, что режим USB установлен на MFi
- Индикация APP в видоискателе

→ соединить камеру и мобильное устройство через «Leica FOTOS Cable»
- Соединение устанавливается автоматически.

ЧЕРЕЗ WI-FI

НА КАМЕРЕ:

→ удостовериться, что режим подключения камеры включен

НА МОБИЛЬНОМ УСТРОЙСТВЕ

→ включить Wi-Fi и Bluetooth

→ запустить Leica FOTOS

→ выбрать камеру

→ подтвердить запрос
- Камера автоматически соединится с мобильным устройством.

УДАЛИТЬ СОЕДИНЁННЫЕ ПРИБОРЫ

Все приборы, с которыми имеется сопряжение, можно удалить.

→ нажать и удерживать диск настройки и функциональную кнопку в течение 10 с
- В видоискателе отображается счетчик нажатий кнопок.

ПРОВЕДЕНИЕ ОБНОВЛЕНИЯ ВСТРОЕННОГО ПО

Прерывание процесса обновления встроенного ПО может привести к серьёзным и непоправимым повреждениям Вашего оборудования!

Поэтому Вам следует обратить особое внимание на следующие указания во время обновления встроенного ПО:

- Не выключайте камеру!
- Не вынимайте карту памяти!
- Не вынимайте аккумуляторную батарею!
- Не снимайте объектив!

Leica FOTOS оповестит Вас, когда для Ваших камер Leica будут доступны обновления.

→ следовать указаниям в приложении Leica FOTOS

Указания

- Убедитесь, что аккумуляторная батарея полностью заряжена.
- В качестве альтернативы обновления встроенного ПО могут также быть установлены непосредственно через камеру.

УХОД/ХРАНЕНИЕ

Если вы не будете пользоваться камерой в течение продолжительного времени, то мы рекомендуем:

– выключить камеру
– Извлечь карту памяти
– Извлечь аккумуляторную батарею (по истечении приблизительно 2-х месяцев установленные время и дата будут утрачены)

КОРПУС КАМЕРЫ

- Поскольку любое загрязнение представляет собой питательную среду для микроорганизмов, оборудование необходимо содержать в чистоте.
- Очищайте камеру только мягкой и сухой тканью. Устойчивые загрязнения необходимо сначала смочить сильно разбавленным моющим средством, а затем протереть сухой тканью.
- Если на камеру попала соленая вода, сначала смочите мягкую ткань в водопроводной воде, хорошо отожмите её и протрите ей камеру. Потом тщательно протрите её сухой тканью.
- Для удаления пятен и отпечатков пальцев с камеры используйте только чистую и неворсистую ткань. Более сильные загрязнения в труднодоступных углах корпуса камеры можно удалять с помощью маленькой кисточки. При этом не допускать прикосновения к лепесткам затвора.
- Храните камеру в закрытом и мягком футляре, чтобы уберечь её от царапин и пыли.
- Храните камеру в сухом, хорошо проветриваемом месте, защищенном от воздействия высоких температур и влажности. Если камера используется в сырых условиях, то перед помещением на хранение камера не должна содержать даже минимального количества влаги.
- Во избежание грибкового поражения не следует хранить камеру продолжительное время в кожаной сумке.
- Камеру необходимо извлечь из футляра, который намок во время использования, чтобы избежать повреждения оборудования вследствие воздействия влаги и выделяемых остатков дубильных веществ, которые может выделять кожа.
- На все механически вращающиеся подшипники и поверхности скольжения камеры нанесена смазка. Во избежание смолообразования на точках смазывания, необходимо каждые три месяца несколько раз производить спуск затвора камеры. Также рекомендуется выполнить повторную регулировку и задействование всех остальных элементов управления.
- Для защиты от грибкового поражения при использовании камеры в тропическом климате необходимо обеспечить максимально возможное нахождение камеры на солнце и открытом воздухе. Хранение в плотно закрывающихся футлярах или сумках допускается при условии дополнительного применения специального высушивающего вещества, например, силикагеля.

ОБЪЕКТИВ

- Обычно для удаления пыли с внешних линз объектива достаточно воспользоваться мягкой волосяной кисточкой. Если они все же сильно загрязнены, то их можно очистить с помощью чистой, не содержащей инородных тел мягкой ткани, совершая круговые движения изнутри наружу. Для этой цели рекомендуется использовать салфетки из микроволокна, которые можно приобрести в магазинах фототехники и оптики и которые должны храниться в защитном контейнере. Эти салфетки можно стирать при температуре до 40 °C; однако при этом не

следует использовать кондиционер-ополаскиватель или подвергать их глажению. Салфетки для протирки очков, которые пропитаны химическими веществами, использовать не рекомендуется, поскольку они могут повредить линзы объектива.

- Оптимальная защита передней линзы при неблагоприятных условиях съёмки (например, песок, брызги соленой воды) может быть обеспечена с помощью бесцветного ультрафиолетового фильтра. Однако следует учитывать, что такие фильтры, как и любой светофильтр, при определенных ситуациях при контровом свете и высокой контрастности могут привести к появлению нежелательных бликов.
- Крышки объектива защищают объектив также от случайных отпечатков пальцев и дождя.
- На все механически вращающиеся подшипники и поверхности скольжения объектива нанесена смазка. Если объектив не используется в течение продолжительного периода, время от времени необходимо выполнять вращение кольца фокусировки и кольца регулировки диафрагмы, чтобы избежать смолообразования на точках смазывания.
- Следует избегать нанесения на байонет чрезмерного количества смазки, в особенности в области 6-разрядного кода. В противном случае остатки смазки могут скопиться в пазу, таким образом вызывая скопление загрязнений. Такое загрязнение может негативным образом повлиять на читаемость кода, что может привести к сбоям функционирования цифровых моделей серии «M».

ВИДОИСКАТЕЛЬ

- Если на камере или внутри неё образовался конденсат, то камеру следует выключить и оставить приблизительно на 1 час при комнатной температуре. Когда комнатная температура и температура камеры уровняются, конденсат исчезнет.

АККУМУЛЯТОРНАЯ БАТАРЕЯ

- Литий-ионные аккумуляторные батареи должны храниться только в частично заряженном состоянии, т. е. неполностью заряженными и неполностью разряженными. Об уровне заряда сообщает соответствующий индикатор в видоискателе. При очень длительном времени хранения аккумуляторную батарею необходимо заряжать дважды в год каждый раз приблизительно по 15 минут, чтобы избежать глубокого разряда.

КАРТЫ ПАМЯТИ

- В целях безопасности хранить карты памяти следует принципиально только в соответствующих антистатических футлярах.
- Не храните карты памяти в местах, где они могут подвергаться негативному воздействию высоких температур, прямых солнечных лучей, магнитных полей или статических разрядов. Как правило, карту памяти необходимо извлечь, если вы собираетесь не использовать камеру в течение продолжительного времени.
- Рекомендуется время от времени выполнять форматирование карты памяти, поскольку во время удаления информации возникающая при этом фрагментация может блокировать некоторые секторы объёма карты памяти.
- Рекомендуется использование карт памяти тип UHS-II.

МАТРИЦА

ОЧИСТКА ДАТЧИКА

Для очистки датчика вы можете сдать камеру в сервисный центр Leica (см. стр. 100). Однако, такая очистка не является частью гарантийных услуг и, таким образом, подлежит оплате.

Указание

- Компания Leica Camera AG не несет какой-либо ответственности за поломки, которые произошли по вине пользователя во время очистки датчика.

→ полностью зарядить и установить аккумуляторную батарею

→ удерживать в нажатом положении функциональную кнопку

→ нажать кнопку спуска затвора
  - Затвор останется открытым.
  - Индикатор автоспуска светится.

→ выполнить чистку
  - При этом обязательно учитывать отображаемые ниже указания.

→ выключить камеру после выполнения чистки
  - Индикатор автоспуска мигает.
  - Для обеспечения безопасности затвор будет оставаться закрытым еще 10 секунд после этого.

Важно

- Чтобы избежать дополнительного загрязнения, осмотр и чистка датчика должны происходить в помещении с минимальным содержанием пыли.
- Обязательно следует следить за тем, чтобы при выключении камеры окно затвора должно оставаться свободным, т. е. во избежание повреждений необходимо удостовериться, что никакой предмет не препятствует закрытию затвора!
- Не пытайтесь сдувать пыль ртом с защитного стекла датчика. Попавшие на него капельки слюны могут привести к появлению трудноудаляемых пятен.
- Не используйте для очистки сжатый воздух, подаваемый под высоким давлением, поскольку он тоже может нанести повреждения.
- Во время осмотра и чистки поверхности датчика изображения необходимо предохранять её от прикосновения твердых предметов.

ЧАСТО ЗАДАВАЕМЫЕ ВОПРОСЫ

Важно
Все упоминания «EVF» или «электронный видоискатель» в этой инструкции относятся к доступному в качестве дополнительной принадлежности «Leica Visoflex **2**».
Использование более старой модели «Leica Visoflex» с Leica M11-D может привести в худшем случае к неисправимым поломкам камеры и/или Visoflex. В случае сомнения проконсультируйтесь с сервисным центром Leica.

Проблема	Возможная причина/проверить	Предложения о мерах по устранению
Проблемы с аккумуляторной батареей		
Аккумулятор очень быстро разряжается	Аккумуляторная батарея слишком охладилась	Нагреть аккумулятор (например, в кармане брюк) и вставить непосредственно перед съёмкой
	Аккумулятор подвергается влиянию высоких температур	Охладить аккумулятор
	Режим экономии питания отключен	включить режим ожидания камеры
	Беспрерывное соединение с Wi-Fi	Отключать Wi-Fi, если он не используется
	Аккумулятор заряжали много раз	Срок службы аккумуляторной батареи исчерпан. Заменить аккумуляторную батарею
Процесс зарядки не начинается	Неверное положение аккумулятора или подключение зарядного устройства	Проверить положение и подключение
Процесс заряда через USB не начинается	Согласно техническим условиям заряда через USB по выходному току различают следующие порты USB: – Standard Downstream Port (SDP) – Charging Downstream Port (CDP) – Dedicated Charging Port (DCP)	Поключенный к порту USB прибор автоматически распознаёт его тип. Если предоставляемая сила тока слишком мала, то процесс заряда не начинается: – USB 2.0 (SDP): макс. 500 мА, аккумулятор не заряжается – USB 3.0 (CDP): макс. 900 мА, аккумулятор заряжается малым током – зарядное устройство USB M11-D (DCP): макс. 1,5 А, аккумуляторная батарея зарядится

Процесс зарядки занимает длительное время	Аккумулятор подвергается влиянию низких или высоких температур	Заряжать аккумулятор при комнатной температуре
	зарядное устройство USB даёт недостаточно тока	Если зарядка должна проходить с максимальной скоростью, то зарядное устройство USB должно подавать ток >= 1,7 A.
Индикатор контроля зарядки горит, но аккумуляторная батарея не заряжается	Контакты батареи загрязнены	очистить контакты мягкой и сухой тканью
	Аккумулятор заряжали много раз	Срок службы аккумуляторной батареи исчерпан. Заменить аккумуляторную батарею
Проблемы с камерой		
Камера внезапно выключается	Аккумуляторная батарея разряжена	Зарядить или заменить аккумулятор
Не удается включить камеру	Аккумуляторная батарея разряжена	Зарядить или заменить аккумулятор
	Аккумуляторная батарея слишком охладилась	Нагреть аккумуляторную батарею (например, в кармане брюк)
	Аккумуляторная батарея вставлена неправильно	Проверить положение
	Нижняя панель установлена неправильно	Проверить положение и блокировку
Камера выключается сразу же после включения	Аккумуляторная батарея разряжена	Зарядить или заменить аккумулятор
Камера не распознает карту памяти	Карта памяти несовместима или неисправна	Заменить карту памяти; рекомендуется использование карт памяти тип UHS-II.
	Карта памяти неправильно отформатирована	Выполнить форматирование карты памяти (Внимание: Утрата данных!)
Индикация		
После выполнения снимка количество оставшихся снимков не уменьшается	Снимок не занимает много места в памяти	Не является неисправностью; количество оставшихся снимков измеряется приблизительно
Невозможно настроить необходимую выдержку	Рабочий диапазон настроенного типа затвора превышен или занижен	выбрать другой тип затвора
	Настроенное значение ISO блокирует очень длительную выдержку	Выбрать другое значение ISO
невозможно настроить значение ISO в видоискателе	установочный диск ISO установлен на **A** (авто ISO) или на фиксированное значение ISO	установить установочный диск ISO на **M**

Съёмка		
Не удается выполнить спуск затвора камеры/спуск затвора деактивирована/съёмка невозможна	Нет места на карте памяти	Заменить карту памяти
	Карта памяти не отформатирована	Выполнить форматирование карты памяти (Внимание: Утрата данных!)
	Карта памяти в режиме защиты от записи	Отключить на карте памяти режим защиты от записи (рычажок на одной из сторон карты памяти)
	Контакты карты памяти загрязнены	Очистите контакты мягкой хлопчато-бумажной или льняной тканью
	Карта памяти повреждена	Заменить карту памяти
	Датчик изображения перегрелся	Дать камере охладиться
	Камера выключилась автоматически (Режим ожидания камеры)	Включить снова камеру при необходимости деактивировать автоматическое отключение
	На карту памяти записываются данные о снимке и буферная память заполнена	Подождать
	Работает функция шумопонижения (напр. после снимка с длительной выдержкой ночью)	Подождать или отключить функцию шумопонижения
	Аккумуляторная батарея разряжена	Зарядить или заменить аккумулятор
	Камера обрабатывает снимок	Подождать
	Нумерация снимков достигла своего предела	смотрите раздел «Управление данными»
В видоискателе возникают шумы изображения, когда кнопка спуска затвора нажата до первой точки нажатия	Если мотив слабо освещен и открытие диафрагмы уменьшено, то в помощь композиции кадра повышается усиление	Не является неисправностью; это не оказывает негативного влияния на качество снимков
Электронный видоискатель отключается очень быстро	Включен режим экономии питания	при необходимости отключить Автоматическое отключение
Фотовспышка не срабатывает	Аккумуляторная батарея разряжена	Зарядить или заменить аккумулятор
	Нажатие кнопки спуска затвора в то время, когда вспышка еще заряжается	Ждать, пока вспышка не зарядится полностью
	включен режим непрерывной съёмки	Отрегулировать настройку
	При использовании электронной функции затвора съёмка со вспышкой невозможна	выбрать другой тип затвора

Вспышка освещает мотив неполностью	Мотив вне дальности действия вспышки	Поместить мотив в предел дальности действия вспышки
	Вспышка перекрывается	Следить за тем, чтобы свет вспышки не перекрывался пальцами или другими объектами
Беспрерывная съёмка невозможна	Камера перегрелась и для её защиты эта функция временно отключена	Дать камере охладиться
В электронном видоискателе снимок кажется с шумом	Функция усиления свечения электронного видоискателя при малом наличии окружаещего света	Не является неисправностью; это не оказывает негативного влияния на качество снимков
Сохранение снимков длится очень долго	Активировано подавление шума для длительной выдержки	Отключить функцию
	Установлена медленная карта памяти	Использовать подходящую карту памяти
Управление снимками		
Невозможно удалить выбранные снимки	Некоторые из выбранных снимков защищенны на запись	Снять защиту от записи (на том устройстве, на котором файл был изначально защищен)
Нумерация файлов начинается не с 1	На карте памяти уже находятся снимки	Смотрите раздел «Управление данными»
Настройки времени и даты неправильные или отсутствуют	Камерой давно не пользовались (особенно с извлеченной аккумуляторной батареей)	Вставить заряженную аккумуляторную батарею и произвести настройки заново
Не отображается информация об объективе	Установленный объектив не закодирован	Связаться с сервисным центром Leica
Снимки повреждены или отсутствуют	карту памяти выняли когда мигал индикатор состояния	Не вынемайте карту памяти, пока мигает индикатор состояния. Зарядите аккумуляторную батарею.
	Форматирование карты произошло с ошибкой	Выполнить форматирование карты памяти заново (Внимание: Утрата данных!)
На карте памяти не сохраняются снимки/снимки в формате DNG	Все снимки/снимки DNG сохраняются на встроенном накопителе	выбрать другую настройку
Качество снимка		
Снимок слишком светлый	Световой сенсор прикрыт при съёмке	Позаботиться о том, чтобы световой сенсор был при съёмке открыт
Шум изображения	Длительная экспозиция (>1с)	Включить функцию подавления шумов при длительной выдержке
	Выбрано слишком высокое значение чувствительности ISO	Понизить чувствительность ISO

Круглые белые пятна, похожие на мыльные пузыри	Снимок с использованием фотовспышки в очень тёмной среде: отражение от частиц пыли	Отключить вспышку
Снимки нечеткие	Объектив загрязнен	Почистить объектив
	Камера была сдвинута в момент съёмки	Использовать вспышку
		Закрепить камеру на штативе
		Использовать малую выдержку
	Желаемые элементы объекта съёмки не совпадали в оптическом видоискателе	Обращать внимание на точное совпадение объектов съёмки в видоискателе-дальномере
Снимки пересвечены	Вспышка включается при хорошей освещенности среды	Изменить режим фотовспышки
	На снимке яркий источник света	Избегать ярких источников света на снимках
	(Полу) контровой свет попадает в объектив (даже от источников света вне кадра)	Использовать светозащитную бленду или изменить сюжет съёмки
	Выбрана слишком длительная выдержка	Выбрать более короткую выдержку или установить колесико регулировки выдержки на **A**
Изображение крупнозернистое или с шумом	Выбрано слишком высокое значение чувствительности ISO	Понизить чувствительность ISO
Цвета и яркость искажены	Съёмка при искусственных источниках света или крайней яркости	Попробовать малую выдержку
Снимки в формате JPG имеют меньшее разрешение, чем в настройке	в формате файлов выбрано DNG + JPG, а в Разрешение DNG настроено меньшее разрешение	Выбрать большее разрешение DNG или сохранять только в формате JPG
Смартфоны/беспроводная связь (Wi-Fi)		
Соединение Wi-Fi прерывается	Камера отключается при избытке тепла (защитная функция)	Дать камере охладиться
Соединение с мобильным устройством/перенос снимков не работает	Мобильное устройство находится слишком далеко	Уменьшить расстояние
	Помехи от других устройств поблизости, например от мобильных телефонов или микроволновых печей	Увеличить дистанцию до источников помех
	Помехи от множества других мобильных устройствв поблизости	Повторить соединение/убрать другие мобильные устройства
	Мобильное устройство уже соединено с другим устройством	Проверить соединения

Камера не показывается на экране конфигурации Wi-Fi на мобильном устройстве	Мобильное устройство не распознает камеру	Выключить и снова включить Wi-Fi на мобильном устройстве

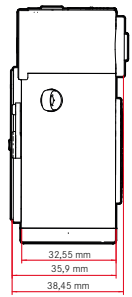
32,55 mm
35,9 mm
38,45 mm

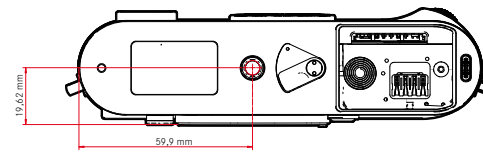
19,62 mm
59,9 mm

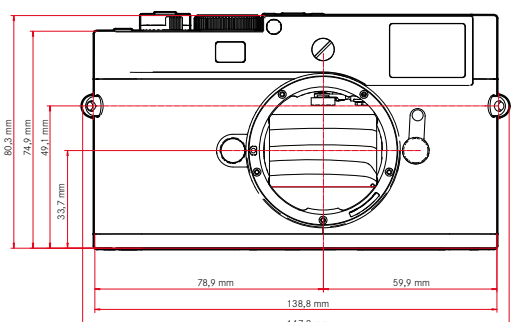
80,3 mm
74,9 mm
49,1 mm
33,7 mm
78,9 mm
59,9 mm
138,8 mm
147,2 mm

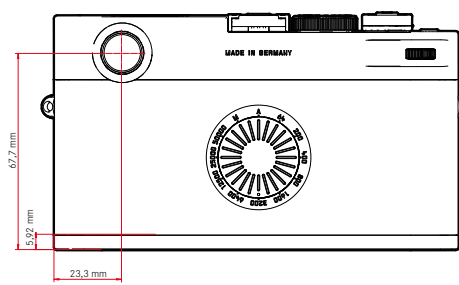
MADE IN GERMANY
67,7 mm
5,92 mm
23,3 mm

КАМЕРА

Наименование
Leica M11-D

Тип камеры
Цифровая системная дальномерная фотокамера

Номер модели
2221

№ для заказа

	Вариант для стран		
	EU/US/CN	JP	ROW
№ для заказа (Цвет)	20220 (чёрный)	20221 (чёрный)	20222 (чёрный)
Wi-Fi 5 ГГц	11a/n/ac: канал 149–165 (5745–5825 МГц)	11a/n/ac: канал 36–48 (5180–5240 МГц) (только для использования в помещениях)	-
Wi-Fi 2,4 ГГц	11b/g/n: Канал 1–11 (2412–2462 МГц)		
Bluetooth	4.2 LE: LE канал 0–39 (2402–2480 МГц)		

Носитель данных
Карты памяти UHS-II (рекомендуется), UHS-I, SD-/SDHC-/SDXC

Карты памяти SDXC до 2 ТБ

Встроенный накопитель: 256 ГБ

Материал
Верхняя и нижняя панель: лакированный алюминий

Фронтальная и задняя панель корпуса: магний

Крепление объектива
Байонет Leica M с дополнительным датчиком для 6-битового кода

Условия эксплуатации
От 0°C до +40 °C

Интерфейсы
Башмак для принадлежностей ISO с дополнительными контактами для фотовспышек Leica и для видоискателя Leica Visoflex 2 (поставляется в качестве принадлежности)

USB 3.1 Gen1 тип C

Штативное гнездо
A 1/4 DIN 4503 (1/4") из специальной стали в нижней части

Масса
около 540 г (вместе с крышечкой байонета и аккумуляторной батареей)

МАТРИЦА

Размер матрицы
Чип CMOS, активная площадь около 24 x 36 мм

Процессор
Серия Leica Maestro (Maestro III)

Фильтры
Цветной фильтр RGB, УФ-/ИК-фильтры, без фильтра нижних частот

Форматы файлов
DNG™ (исходные данные, сжатие без потерь), DNG + JPG, JPG (DCF, Exif 2.30)

Разрешение фотоснимков

DNG™	L-DNG	60,4 Мп	9536 x 6336 пикселей
	M-DNG	36,6 Мп	7424 x 4936 пикселей
	S-DNG	18,5 Мп	5280 x 3506 пикселей
JPG	L-JPG	60,1 Мп	9504 x 6320 пикселей
	M-JPG	36,2 Мп	7392 x 4896 пикселей
	S-JPG	18,2 Мп	5248 x 3472 пикселей

Размер файла

DNG™	L-DNG	около 70–120 МБ
	M-DNG	около 40–70 МБ
	S-DNG	около 20–40 МБ
JPG	L-JPG	около 15–30 МБ
	M-JPG	около 9–18 МБ
	S-JPG	около 5–9 МБ

JPG: зависит от разрешения и содержания изображения

Глубина цвета

DNG™: 14 бит

JPG: 8 бит

Цветовое пространство

sRGB

ВИДОИСКАТЕЛЬ

Видоискатель

Большой светлый видоискатель со светящейся рамкой и функцией автоматической компенсации параллакса

Настроен на -0,5 дптр; для заказа доступны корректирующие линзы от -3 до +3 дптр

Индикация

Четырехзначный цифровой индикатор с верхним и нижним расположением точек

Ограничение поля изображения: свечением двух рамок в каждом случае: 35 мм + 135 мм, 28 мм + 90 мм, 50 мм + 75 мм (автоматическое переключение при установке объектива)

Компенсация параллакса

Разница по горизонтали и вертикали между видоискателем и объективом компенсируется автоматически в соответствии с установкой расстояния. Соответствие картинки реальной и в видоискателе.

Размер светящихся рамок соответствует расстоянию:

– при 2 м: точно соответствует размеру датчика 23,9 x 35,8 мм
– при бесконечности: (в зависимости от фокусного расстояния) приблизительно от 7,3 % (28 мм) до 18 % (135 мм)
– менее 2 м: меньше размера датчика

Увеличение видоискателя

0,73-кратное (для всех объективов)

Дальномер с большой базой

Дальномер с функцией совмещения/раздвоения изображения представлен в центре изображения в видоискателе в виде светлого поля

ЗАТВОР

Тип затвора

Электронно управляемый щелевой затвор и функция электронного затвора

Выдержка

Мех. затвор: 60 мин до 1/4000 с

Эл. функция затвора: 60 с до 1/16000 с

Синхронизация вспышки: до 1/180 с

Опциональное подавление шумов посредством дополнительного «чёрного снимка» (отключаемо)

Кнопка спуска затвора

Двухступенчатая

(1-я ступень: Активация электронной системы камеры включая замер экспозиции и сохранение измеренных значений; 2-я ступень: спуск затвора)

Автоспуск

Задержка спуска: 2 или 12 секунд

Режим съёмки

Одиночн.	
Серия - медленно	3 кадров/с
Серия - быстро	4,5 кадров/с

УСТАНОВКА РАССТОЯНИЯ (ПО ШКАЛЕ)

Рабочий диапазон

от 70 см до ∞

Режим фокусировки

Ручной

ЭКСПОЗИЦИЯ

Замер экспозиции

TTL (замер экспозиции через объектив), рабочая диафрагма

Принцип замера

Замер экспозиции производится светочувствительной матрицей для всех методов замера экспозиции

Методы замера экспозиции

Точечный, Центр.-взвешен., Многозонный, Основанный на светлых частях

Режимы экспозиции

Приоритет диафрагмы (A): автоматическое управление выдержкой при ручной предварительной настройке диафрагмы

Ручной (M): ручная настройка выдержки и диафрагмы

Экспокоррекция

±3 EV шагами по 1/3 EV

Диапазон чувствительности

Авто ISO: ISO 64 (естественное) до ISO 50 000, доступно и со вспышкой

Ручной: ISO 64 - ISO 50 000

Баланс белого

Автоматический (Авто), предварительные настройки (Солнечно - 5200 K, Облачно - 6100 K, Тень - 6600 K, Лампа накал. - 2950 K, HMI - 5700 K, Люмин. лампа (тепл.) - 3650 K, Люмин. лампа (холодн.) - 5800 K, Вспышка - 6600 K)

УПРАВЛЕНИЕ МОЩНОСТЬЮ ВСПЫШКИ

Подключение фотовспышек

Через башмак для принадлежностей

Принцип замера

Замер экспозиции вспышки производится светочувствительной матрицей для всех методов замера экспозиции

Время синхронизации вспышки

↯ : 1/180 с; могут использоваться более длительные значения выдержки; если время синхронизации опустится ниже допустимой границы: автоматическое переключение в режим линейной вспышки TTL с HSS-совместимыми системными фотовспышками Leica

Метод замера экспозиции вспышки

С использованием центрально-взвешенного замера при предварительной вспышке TTL при работе с фотовспышками Leica (SF 26, SF 40, SF 58, SF 60, SF 64) или с совместимыми с системой фотовспышками, беспроводной трансмиттер фотовспышки SF C1

Индикация при съемке со вспышкой

(только в видоискателе)

Посредством символа вспышки: подключение внешней вспышки

ОСНАЩЕНИЕ

Wi-Fi

Для использования функции Wi-Fi необходимо приложение Leica FOTOS. Доступно в магазине приложений Apple App Store™ или в Google Play Store™. 2,4 ГГц/5 ГГц dual band IEEE802.11 a/b/g/n/ac Wave2 Wi-Fi (стандартный протокол Wi-Fi), метод кодирования: Wi-Fi-совместимый WPA™/WPA2™, метод доступа: работа через инфраструктуру

	Вариант для стран		
	EU/US/CN	JP	ROW
Wi-Fi 5 ГГц	11a/n/ac: канал 149–165 (5745–5825 МГц)	11a/n/ac: канал 36–48 (5180–5240 МГц)	-
Wi-Fi 2,4 ГГц	11b/g/n: Канал 1–11 (2412–2462 МГц)		

Bluetooth

Bluetooth v4.2 LE: LE канал 0–39 (2402–2480 МГц)

GPS

Геотеггинг через приложение Leica FOTOS через Bluetooth

Учетные данные для содержимого

Сертификат, сохранённый в камере, остаётся в силе 10 лет. По его истечению он может быть обновлён через Leica Camera AG.

ЭЛЕКТРОПИТАНИЕ

Аккумуляторная батарея (Leica BP-SCL7)

Заряжаемая литий-ионная (литий-полимер) аккумуляторная батарея, номинальное напряжение: 7,4 В / уровень заряда: 1800 мА·ч, зарядный ток/напряжение: DC 1000 мА·ч, 7,4 В, условия эксплуатации: +10 °C до +35 °C (зарядка) / +0 °C до +40 °C (разряд), производитель: Fuji Electronics (Shenzhen) Co., Ltd. изготовлено в Китае

Дата изготовления указана на самой аккумуляторной батарее. Дата имеет следующий формат: год/месяц/день.

Около 700 снимков (по стандарту CIPA в режиме видоискателя-дальномера), возможно около 1700 снимков (адаптированный цикл съёмки Leica)

Зарядное устройство (Leica BC-SCL7)

(дополнительная принадлежность)

Вход: USB-C, 5 В, 2 А выход: DC 8,4 В, 1 А, условия эксплуатации: от +10 до +35 °C, производитель: Dee Van Enterprises Co., Ltd., изготовлено в Китае

Блок питания (Leica ACA-SCL7)

(дополнительная принадлежность)

Вход: AC 110 - 240 В, 50/60 Гц, 0,3 А выход: DC 5 В, 2 А, условия эксплуатации: от +10 до +35 °C, производитель: Dee Van Enterprises Co., Ltd., изготовлено в Китае

Электропитание через USB

В режиме ожидания или когда выключен: зарядка через USB

Когда включен: электропитание через USB и периодическая зарядка

СЕРВИСНЫЙ ЦЕНТР LEICA

Техническое обслуживание оборудования Leica, консультационные услуги по всему ассортименту продукции Leica, а также поддержку при заказе изделий Leica осуществляет сервисный центр компании Leica Camera AG. В случае необходимости выполнения ремонта вы также можете обратиться в сервисный центр или непосредственно в отдел ремонта вашего регионально представительства Leica.

LEICA ГЕРМАНИЯ

Leica Camera AG
Сервисный центр Leica
Am Leitz-Park 5
35578 Wetzlar
Германия

Телефон: +49 6441 2080-189
Факс: +49 6441 2080-339
Эл. почта: customer.care@leica-camera.com
https://leica-camera.com

ПРЕДСТАВИТЕЛЬСТВО ВАШЕЙ СТРАНЫ

Сервисный центр, относящийся к вашему месту проживания, вы найдёте на нашей странице:
https://leica-camera.com/ru-RU/kontakty

LEICA AKADEMIE

Нашу полную программу семинаров со множеством интересных мастер-классов по теме фотосъёмки вы найдёте по адресу:
https://leica-camera.com/ru-RU/leica-akademie

Leica Camera AG | Am Leitz-Park 5
35578 WETZLAR | DEUTSCHLAND
Telefon +49(0)6441-2080-0
Telefax +49(0)6441-2080-333
www.leica-camera.com

M11-D/RU/2024/9/1