LEICA M11-D

ISTRUZIONI

M11-D/IT/2024/09/1.0/1

PREFAZIONE

Gentile cliente,

Le auguriamo buon divertimento e buoni risultati scattando fotografie straordinarie con la sua nuova Leica M11-D. Per sfruttare al meglio tutte le possibilità offerte dalla sua fotocamera, la invitiamo a leggere attentamente queste istruzioni prima dell'uso. Tutte le informazioni sulla fotocamera Leica M11-D le potete leggere in qualsiasi momento al sito https://leica-camera.com.

Vostra Leica Camera AG

MATERIALE IN DOTAZIONE

Prima di mettere in funzione la fotocamera, verificare che siano presenti tutti gli accessori forniti in dotazione*.

- Leica M11-D
- Batteria ricaricabile agli ioni di Litio Leica BP-SCL7
- Cavo USB di tipo C
- Coperchio a baionetta dell'alloggiamento
- Tracolla
- Guida rapida
- Inserto CE
- Inserto (account Leica)
- Certificato di collaudo

* Con riserva di modifiche alla costruzione e all'esecuzione.

RICAMBI/ACCESSORI

Il Leica Customer Care sarà lieto di fornirvi ulteriori informazioni dettagliate sulla vasta gamma di parti di ricambio e accessori per la vostra fotocamera, oppure potete visitare la home page di Leica Camera AG:
https://leica-camera.com/it-IT/accessori

Con la fotocamera è consentito utilizzare esclusivamente gli accessori riportati e descritti nelle presenti istruzioni per l'uso e indicati da Leica Camera AG (batteria, caricabatterie, presa di rete, cavo di alimentazione ecc.). Gli accessori in dotazione devono essere utilizzati esclusivamente con il presente prodotto. Accessori di altri produttori potrebbero provocare anomalie di funzionamento e, in alcune circostanze, danneggiare la strumentazione.

Importante
Tutte le definizioni di "EVF" e "mirino elettronico" contenute nelle presenti istruzioni si riferiscono al "Leica Visoflex **2**" disponibile come accessorio.
Nella peggiore delle ipotesi, l'utilizzo del modello precedente "Leica Visoflex" con la Leica M11-D può causare danni irreparabili alla fotocamera e/o al Visoflex stesso. Per qualsiasi domanda al riguardo, rivolgersi al Leica Customer Care.

Prima di utilizzare la vostra nuova fotocamera, vi preghiamo di leggere attentamente i capitoli "Avvertenze legali", "Avvertenze sulla sicurezza" e "Avvertenze generali" per prevenire danni al prodotto ed eventuali infortuni e rischi.

INFORMAZIONI SUL COPYRIGHT

- Attenersi scrupolosamente alle leggi sul diritto d'autore. La ripresa e la pubblicazione di supporti multimediali in precedenza registrati autonomamente, ad esempio, nastri, CD o altro materiale pubblicato o trasmesso, può costituire una violazione delle leggi sul diritto d'autore. Ciò si applica anche all'intero software fornito in dotazione.
- Le denominazioni "SD", "SDHC", "SDXC" e "microSDHC" nonché i rispettivi loghi sono marchi registrati di SD-3C, LLC.

DISCLAIMER

La funzione "Leica Content Credentials" (credenziali del contenuto) permette di controllare i contenuti dell'immagine e le modifiche. Leica Camera AG, tuttavia, declina qualsiasi responsabilità circa la sicurezza di manomissione o la violazione dei dati e non concede alcuna garanzia per l'utilizzo delle "Leica Content Credentials" per un determinato scopo.

AVVERTENZE LEGALI RIGUARDANTI LE PRESENTI ISTRUZIONI

COPYRIGHT

Tutti i diritti riservati.
Tutti i testi, le immagini e la grafica sono soggetti a copyright e altre forme di tutela della proprietà intellettuale. È vietato copiarli, modificarli o utilizzarli a scopi commerciali o di trasferimento.

SCHEDA TECNICA

Alla chiusura della redazione potrebbero essersi verificati cambiamenti in termini di prodotti e prestazioni. Il produttore si riserva il diritto di apportare modifiche al tipo di costruzione o alla forma, al colore nonché all'entità della fornitura o della prestazione durante il periodo di consegna purché dette modifiche o cambiamenti siano sostenibili e ragionevoli per il cliente, in considerazione degli interessi di Leica Camera AG. Pertanto, Leica Camera AG si riserva il diritto sia a modifiche sia ad errori. Le immagini possono contenere anche accessori, equipaggiamenti speciali o altre dotazioni extra che non rientrano nella dotazione di fornitura o nel livello di servizio di serie. Alcune pagine possono anche contenere tipologie e prestazioni non disponibili in alcuni Paesi.

MARCHI E LOGHI

I marchi e i loghi utilizzati nel presente documento sono marchi di fabbrica registrati. Non è assolutamente consentito utilizzare detti marchi e loghi senza previa autorizzazione di Leica Camera AG.

DIRITTI DI LICENZA

Leica Camera AG desidera fornirvi una documentazione innovativa e informativa. Tuttavia, per motivi di creatività, vi preghiamo di comprendere che Leica Camera AG deve tutelare la propria proprietà intellettuale, compresi i brevetti, i marchi commerciali e i diritti d'autore, e che queste documentazioni non concedono alcun diritto di licenza alla proprietà intellettuale di Leica Camera AG.

INFORMAZIONI OBBLIGATORIE

La data di produzione della fotocamera è posta sulle etichette nei tagliandi del certificato di garanzia oppure sulla confezione.
Il formato della data è anno/mese/giorno.

CERTIFICAZIONI DEI PAESI DI UTILIZZO

Nell'app Leica FOTOS sono riportate le certificazioni del paese di utilizzo specifiche per questo dispositivo.

INFORMAZIONI SULLA LICENZA

Nell'app Leica FOTOS sono riportate le informazioni sulla licenza specifiche per questo dispositivo.

MARCHIO CE

Italiano

Dichiarazione di conformità (DoC)

Con la presente, "Leica Camera AG" dichiara che questo prodotto è conforme ai requisiti essenziali e alle altre disposizioni rilevanti della Direttiva 2014/53/UE.

I clienti possono scaricare una copia del DoC originale per i nostri prodotti di apparecchiature radio dal nostro server DoC:

www.cert.leica-camera.com

In caso di ulteriori domande, contattare: Leica Camera AG, Am Leitz-Park 5, 35578 Wetzlar, Germania

Banda di frequenza utilizzabile / Limitazioni di impiego:
si veda la scheda tecnica

In base al prodotto (vedi Scheda tecnica)

Tipo	Banda di frequenza (frequenza centrale)	Potenza di uscita massima (EIRP)
WLAN	2412–2462/5180–5240 MHz/ 5260–5320/5500–5700 MHz 5735–5825 MHz	< 20 dBm
Bluetooth® Wireless Technology	2402–2480 MHz	< 10 dBm

Il marchio CE attesta la conformità dei nostri prodotti ai requisiti fondamentali delle direttive UE vigenti.

SMALTIMENTO DEI DISPOSITIVI ELETTRICI ED ELETTRONICI

(Si applica all'UE e agli altri Paesi europei con sistemi di raccolta differenziata)

Il presente dispositivo contiene componenti elettrici e/o elettronici e, pertanto, non deve essere smaltito insieme ai normali rifiuti domestici. Il dispositivo deve essere depositato presso gli appositi centri di raccolta allestiti dalle autorità municipali dove sarà riciclato. Questa procedura è gratuita. Se il dispositivo contiene pile o batterie ricaricabili, queste dovranno essere preventivamente rimosse e, se necessario, smaltite da parte dell'utente conformemente alle normative vigenti in materia. Per ulteriori informazioni sull'argomento, rivolgersi all'amministrazione comunale, all'azienda addetta allo smaltimento o al rivenditore dell'apparecchio.

AVVERTENZE IMPORTANTI SULL'UTILIZZO DI WLAN/BLUETOOTH®

- Se si utilizzano dispositivi o sistemi informatici che richiedono un livello di sicurezza più affidabile dei dispositivi WLAN, assicurarsi di adottare misure adeguate per la sicurezza e la protezione da interferenze sui sistemi utilizzati.
- Leica Camera AG declina ogni responsabilità per eventuali danni derivanti dall'uso della fotocamera per finalità diverse da quelle previste per l'uso come dispositivo WLAN. Si presume che la funzione WLAN venga utilizzata nello stesso Paese in cui la fotocamera è stata venduta. Qualora la fotocamera venga utilizzata in Paesi diversi da quello nel quale è stata messa in vendita, esiste il rischio che essa violi le norme di regolamentazione per la trasmissione dei dati senza fili. Leica Camera AG declina ogni responsabilità per eventuali violazioni di questo tipo.
- Tenere presente che i dati trasmessi e ricevuti tramite trasmissione wireless sono sempre soggetti al rischio di "ascolto" da parte di terzi. Pertanto, si raccomanda vivamente di abilitare la crittografia nelle impostazioni del punto di accesso wireless utilizzato, al fine di garantire la sicurezza delle informazioni.
- Evitare di utilizzare la fotocamera in aree soggette a campi magnetici, elettricità statica o interferenze, ad esempio in prossimità di forni a microonde. In caso contrario, le informazioni trasmesse tramite wireless potrebbero non raggiungere la fotocamera.
- Se si utilizza la fotocamera in prossimità di dispositivi come forni a microonde e telefoni cordless che utilizzano la banda di frequenza radio da 2,4 GHz, le prestazioni di entrambi i dispositivi potrebbero essere compromesse.
- Non collegarsi a reti wireless per le quali non si dispone di autorizzazione.
- Quando la funzione wireless è abilitata, la ricerca delle reti WLAN avviene automaticamente. Nell'elenco delle reti rilevate vengono mostrate anche reti alle quali non è consentito accedere per mancanza della specifica autorizzazione (SSID è il nome che identifica la rete WLAN). Non tentare, però, di connettersi a una rete di questo tipo, in quanto ciò potrebbe essere considerato come un accesso non autorizzato.
- In aereo, si raccomanda di disattivare la funzione WLAN.
- L'utilizzo della banda di frequenza della rete WLAN da 5150 MHz a 5350 MHz è consentito unicamente in ambienti chiusi.
- Per le funzioni specifiche di Leica FOTOS, vi preghiamo di leggere le avvertenze importanti a pag. 82.

IN GENERALE

- Non utilizzare la fotocamera nelle immediate vicinanze di dispositivi che emettano potenti campi magnetici, elettrostatici o elettromagnetici (come, ad esempio, forni ad induzione, forni a microonde, monitor di TV o computer, console per videogiochi, cellulari, ricetrasmittenti). I loro campi elettromagnetici possono disturbare la registrazione delle immagini.
- Potenti campi magnetici, ad esempio quelli di altoparlanti o grossi motori elettrici, possono danneggiare i dati memorizzati o disturbare la ripresa.
- In caso di malfunzionamento della fotocamera dovuto all'effetto di campi elettromagnetici, spegnere la fotocamera, rimuovere brevemente la batteria e riaccendere la fotocamera.
- Non utilizzare la fotocamera nelle immediate vicinanze di emittenti radio o cavi di alta tensione. I loro campi elettromagnetici possono disturbare la registrazione delle immagini.
- Conservare i componenti di piccole dimensioni (come, ad esempio, la copertura della slitta porta accessori) come descritto di seguito:
  - fuori dalla portata dei bambini
  - in un luogo sicuro, protetto da possibili smarrimenti e furti
- I moderni dispositivi elettronici sono estremamente sensibili alle scariche elettrostatiche. Dal momento che il corpo umano può facilmente caricare diverse decine di migliaia di Volt, ad esempio camminando su una moquette sintetica, il contatto con la fotocamera potrebbe produrre una scarica elettrica, soprattutto se poggia su un materiale conduttivo. Se la scarica colpisce solo il corpo macchina, le parti elettroniche non subiranno danni. Nonostante la presenza di circuiti di protezione supplementari integrati, per motivi di sicurezza si consiglia di non toccare i contatti rivolti verso l'esterno, ad esempio quelli della slitta portaflash.
- Assicurarsi che il sensore per il riconoscimento del tipo di obiettivo nell'attacco a baionetta non sia sporco o graffiato. Assicurarsi, inoltre, che non si depositino granelli di sabbia o particelle simili che potrebbero graffiare l'attacco a baionetta. Non utilizzare liquidi per pulire questo elemento (per fotocamere di sistema).
- Per un'eventuale pulizia dei contatti, evitare l'impiego di panni ottici in microfibra (sintetici). Utilizzare, invece, un panno di cotone o di lino. Se, prima di toccare la fotocamera, viene intenzionalmente toccato un tubo del riscaldamento o dell'acqua (materiale conduttivo collegato a "terra"), l'eventuale carica elettrostatica viene scaricata in sicurezza. Per evitare che i contatti si sporchino e si ossidino, conservare la fotocamera in un luogo asciutto con copriobiettivo montato e coperchio della slitta portaflash/presa per mirino applicati (per fotocamere di sistema).
- Per prevenire possibili guasti, cortocircuiti o folgorazioni, utilizzare esclusivamente gli accessori prescritti per questo modello.

- Non tentare di rimuovere parti dell'alloggiamento (coperture). Una corretta riparazione può essere effettuata solo presso un centro assistenza autorizzato.
- Proteggere la fotocamera dal contatto con spray insetticidi e altre sostanze chimiche aggressive. Per la pulizia, non utilizzare acquaragia (benzene), diluenti e alcool. Alcune sostanze chimiche e determinati liquidi possono danneggiare il corpo esterno della fotocamera o il rivestimento superficiale.
- Evitare di tenere la fotocamera a contatto con gomma o materiali sintetici per periodi prolungati, in quanto da questi materiali possono evaporare sostanze chimiche aggressive.
- Assicurarsi che nella fotocamera non penetrino sabbia, polvere e acqua, ad esempio in caso di neve, pioggia o in spiaggia. Ciò vale soprattutto durante la sostituzione degli obiettivi (per fotocamere di sistema) e l'inserimento o la rimozione della scheda di memoria e della batteria. Sabbia e polvere possono danneggiare la fotocamera, gli obiettivi, la scheda di memoria nonché la batteria. L'umidità può causare malfunzionamenti e addirittura danni irreparabili alla fotocamera e alla scheda di memoria.

OBIETTIVO

- Quando la fotocamera è esposta frontalmente ai raggi diretti del sole, l'obiettivo agisce come una lente focale. Di conseguenza, la fotocamera dovrà essere assolutamente protetta da una forte irradiazione solare.
- Applicando il copriobiettivo e tenendo la fotocamera all'ombra (o meglio nell'apposita custodia), si possono evitare danni ai componenti interni della fotocamera.

BATTERIA

- Un utilizzo non conforme di queste batterie o l'uso di tipi di batterie non previsti può provocare in alcuni casi esplosioni!
- Le batterie ricaricabili non devono essere esposte per periodi prolungati alla luce del sole, al calore, all'umidità o venire a contatto con liquidi. Inoltre, esse non devono assolutamente essere poste in forni a microonde o contenitori ad alta pressione: pericolo di incendi o di esplosione!
- Batterie umide o bagnate non devono in alcun caso essere ricaricate né inserite nella fotocamera!
- Una valvola di sicurezza nella batteria consente di scaricare in modo controllato l'eventuale sovrappressione causata da un utilizzo improprio. Le batterie rigonfie dovranno essere smaltite immediatamente. Pericolo di esplosione!
- I contatti della batteria devono essere sempre puliti e accessibili. Le batterie ricaricabili agli ioni di litio sono protette contro i cortocircuiti; tuttavia, è buona norma proteggerne i contatti da oggetti di metallo come clip da ufficio o gioielli. Una batteria cortocircuitata può surriscaldarsi e causare gravi ustioni.
- Qualora una batteria sia caduta, verificare immediatamente che l'alloggiamento e i contatti non si siano danneggiati. L'inserimento di una batteria danneggiata può provocare danni alla fotocamera.

- Se la fotocamera emana uno strano odore, cambia colore, si deforma, si surriscalda oppure presenta una fuoriuscita di liquido, la batteria deve essere subito rimossa dalla fotocamera o dal caricabatterie e sostituita. Continuando a utilizzare batterie in queste condizioni sussiste il rischio di surriscaldamento, d'incendio e/o di esplosione!
- Non gettare in alcun caso le batterie nel fuoco, poiché possono esplodere.
- In caso di fuoriuscita di liquidi o odore di bruciato, tenere la batteria lontana da fonti di calore. Il liquido fuoriuscito può incendiarsi!
- L'uso di caricabatterie diversi, non autorizzati da Leica Camera AG, può danneggiare le batterie provocando, nei casi più estremi, anche lesioni personali gravi con pericolo di morte.
- Accertarsi che la presa di rete utilizzata sia liberamente accessibile.
- Non aprire mai la batteria e il caricabatterie. Le riparazioni possono essere eseguite esclusivamente presso i centri autorizzati.
- Tenere sempre le batterie fuori dalla portata dei bambini. Se ingerite, le batterie possono provocare il soffocamento.

PRIMO SOCCORSO

- Se il liquido della batteria viene a contatto con gli occhi, sussiste il pericolo di accecamento. Lavare subito gli occhi con abbondante acqua pulita. Non sfregare gli occhi. Recarsi subito da un medico.
- Se il liquido fuoriuscito viene a contatto con la pelle o con gli abiti, esiste il pericolo di lesioni. Lavare le aree interessate con acqua pulita.

CARICABATTERIE (accessorio optional)

- Se il caricabatterie viene utilizzato nelle vicinanze di radioricevitori, la ricezione di questi ultimi potrebbe risultare disturbata. Mantenere sempre una distanza di almeno un metro tra i dispositivi.
- Durante l'utilizzo, il caricabatterie può emettere rumori ("ronzii"); si tratta di un fenomeno normale e non rappresenta un'anomalia di funzionamento.
- Scollegare il caricabatterie dalla rete quando non viene utilizzato, poiché, in caso contrario, anche con la batteria non inserita, consuma corrente, sia pure in quantità molto ridotta.
- Mantenere sempre puliti i contatti del caricabatterie e non metterli in corto.

SCHEDA DI MEMORIA

- Non estrarre la scheda di memoria durante il salvataggio di un'immagine o il trasferimento di dati dalla scheda di memoria. Durante queste operazioni, la fotocamera non deve essere né spenta né esposta a urti o vibrazioni.

- Non aprire il vano e non estrarre la scheda di memoria né la batteria finché il LED di stato che indica l'accesso alla memoria della fotocamera è acceso. In caso contrario, i dati sulla scheda possono essere distrutti e la fotocamera può funzionare in modo difettoso.
- Non lasciare cadere le schede di memoria e non piegarle, in quanto potrebbero danneggiarsi e i dati salvati potrebbero andare perduti.
- Non toccare i contatti sul retro della scheda di memoria e tenerli lontani da sporco, polvere e umidità.
- Assicurarsi che le schede di memoria siano tenute fuori dalla portata dei bambini. L'ingestione delle schede di memoria comporta il pericolo di soffocamento.

SENSORE

- Le radiazioni cosmiche (ad esempio, durante i voli) possono causare difetti dei pixel.

TRACOLLA

- Questa tracolla è realizzata in un materiale particolarmente resistente. Tenere la tracolla fuori dalla portata dei bambini. La tracolla non è un giocattolo e può essere potenzialmente pericolosa per i bambini (pericolo di strangolamento).
- Utilizzare la tracolla unicamente per la funzione per cui è stata prevista, ossia come cinghia da trasporto per fotocamera o binocolo. Qualsiasi utilizzo diverso comporta il rischio di lesioni e danni alla tracolla stessa e, pertanto, non è consentito.
- Non utilizzare la tracolla come cinghia da trasporto per fotocamere o binocoli durante attività sportive qualora sussista un elevato rischio di rimanere sospesi o impigliati con la cinghia stessa (ad esempio in arrampicate in montagna o sport simili all'aria aperta).

STATIVO

- Qualora si utilizzi uno stativo, assicurarsi che sia perfettamente stabile e regolare la fotocamera nella posizione desiderata ruotando lo stativo e non la fotocamera stessa. Non serrare eccessivamente la vite di fermo dello stativo e non esercitare forza eccessiva. La fotocamera non deve essere trasportata con lo stativo montato. Lo stativo montato, infatti, potrebbe essere causa di ferimento per il fotografo ed altre persone o danni alla fotocamera.

FLASH

- In casi estremi, l'utilizzo di flash non compatibili con la Leica M11-D può provocare danni irreparabili alla fotocamera e/o al flash stesso.

AVVERTENZE GENERALI

Per maggiori dettagli sulle misure necessarie in caso di problemi, siete pregati di leggere il capitolo "Pulizia/Conservazione".

FOTOCAMERA/OBIETTIVO

- Annotare il numero di serie della fotocamera e degli obiettivi, poiché è estremamente importante in caso di smarrimento.
- Il numero di serie della vostra fotocamera è inciso, a seconda del modello, sulla slitta portaflash oppure sulla parte inferiore della fotocamera.
- Per impedire la penetrazione di polvere o simili all'interno della fotocamera, si dovrebbero sempre montare un obiettivo o il coperchio a baionetta dell'alloggiamento.
- Per la stessa ragione, si dovrebbe cambiare l'obiettivo con rapidità e in ambienti quanto più possibile privi di polvere.
- Il coperchio a baionetta dell'alloggiamento o il copriobiettivo posteriore non devono essere tenuti nella tasca dei pantaloni a causa della presenza di polvere, che può penetrare durante il montaggio nelle parti interne della fotocamera.

BATTERIA

- La batteria può essere ricaricata esclusivamente in un determinato range di temperatura. Per maggiori informazioni sulle condizioni d'esercizio, consultare il capitolo "Scheda tecnica" (vedi pag. 96).
- Le batterie ricaricabili agli ioni di litio possono essere ricaricate in qualsiasi momento indipendentemente dallo stato di carica. Se all'inizio della ricarica una batteria è solo parzialmente scarica, la carica completa viene raggiunta più rapidamente.
- Le batterie nuove sono solo parzialmente cariche dalla fabbrica, quindi dovranno essere ricaricate completamente prima dell'uso.
- Una nuova batteria raggiunge la capacità completa solo dopo essere stata ricaricata ed essersi scaricata completamente per 2–3 volte utilizzando la fotocamera. Questo processo di scarica dovrebbe essere ripetuto dopo circa 25 cicli.
- Durante la carica sia la batteria che il caricabatterie si surriscaldano. Si tratta di un fenomeno normale e non rappresenta un malfunzionamento.
- Tale comportamento è da considerarsi normale e non indica un malfunzionamento. Un rapido lampeggiamento dei due LED dopo l'inizio della ricarica (> 2 Hz) indica un errore di ricarica (ad esempio, il superamento del tempo massimo di ricarica, una tensione o una temperatura al di fuori dell'intervallo consentito o un cortocircuito). In questo caso, scollegare il caricabatterie dalla rete e rimuovere la batteria. Assicurarsi che la temperatura rientri nei valori sopra indicati e riavviare il

processo di ricarica. Se il problema persiste, rivolgersi al rivenditore, a una filiale Leica del proprio Paese o a Leica Camera AG.

- Le batterie ricaricabili agli ioni di litio generano corrente attraverso reazioni chimiche interne. Queste reazioni sono influenzate anche dalla temperatura esterna e dall'umidità dell'aria. Per una durata utile massima, la batteria non deve essere esposta per lungo tempo a temperature molto alte o basse (ad es. in un veicolo fermo in estate e/o in inverno).
- La durata utile di ogni batteria, anche in condizioni d'impiego ottimali, è limitata! Dopo diverse centinaia di cicli di ricarica, ciò risulta visibile da una netta riduzione del tempo di funzionamento.
- La batteria intercambiabile alimenta un'ulteriore batteria tampone fissa incorporata nella fotocamera che, a sua volta, garantisce la memorizzazione della data e dell'ora per alcune settimane. Quando la capacità della batteria tampone è esaurita, occorre ricaricarla sostituendola con una batteria carica. Una volta che le due batterie si sono completamente scaricate, però, si dovranno reimpostare l'ora e la data.
- Se la capacità della batteria diminuisce o si utilizza una batteria usata, a seconda della funzione fotocamera utilizzata verranno visualizzati messaggi di avviso e le funzioni verranno limitate o completamente disabilitate.
- Rimuovere la batteria se non si usa la fotocamera per un periodo prolungato. A questo scopo, spegnere prima la fotocamera con l'interruttore generale. In caso contrario, dopo diverse settimane la batteria potrebbe esaurirsi completamente, ossia la tensione potrebbe diminuire notevolmente, perché la fotocamera consuma una ridotta corrente di riposo per la memorizzazione delle impostazioni anche quando è spenta.
- Consegnare le batterie danneggiate presso un apposito centro di raccolta per un corretto riciclaggio nel rispetto delle normative vigenti.
- La data di produzione è riportata sulla batteria stessa. Il formato della data di produzione è AAAAMMGG.

SCHEDA DI MEMORIA

- L'offerta di schede SD/SDHC/SDXC è troppo ampia perché Leica Camera AG sia in grado di testare esaurientemente la compatibilità e la qualità di tutte le schede di memoria disponibili sul mercato. Un danneggiamento della fotocamera o della scheda è, in linea di massima, improbabile. Poiché soprattutto le cosiddette schede "No Name" in parte non rispettano gli standard SD/SDHC/SDXC, Leica Camera AG non può fornire alcuna garanzia di funzionamento.
- Si consiglia di formattare di tanto in tanto le schede di memoria, poiché la frammentazione che deriva dall'eliminazione può bloccare parte della capacità di memoria.
- Normalmente non è necessario formattare (inizializzare) le schede di memoria già utilizzate. Se, però, si utilizza per la prima volta una scheda non ancora formattata, la si deve formattare.

- I campi elettromagnetici, le cariche elettrostatiche o eventuali difetti della fotocamera e delle schede possono provocare il danneggiamento o la perdita dei dati memorizzati sulle schede di memoria; pertanto, si raccomanda di salvare i dati anche su un PC.
- Le schede di memoria SD, SDHC e SDXC sono dotate di un interruttore di protezione da scrittura, con il quale possono essere bloccate per evitare un salvataggio o un'eliminazione accidentale. L'interruttore ha la forma di un cursore e si trova sul lato non obliquo della scheda. I dati sono protetti quando si trova nella sua posizione inferiore contrassegnata con LOCK.
- Durante la formattazione della scheda di memoria, tutti i dati salvati sulla scheda saranno cancellati. La formattazione viene eseguita anche per immagini marcate e protette contro la cancellazione.
- Per ottenere la massima prestazione, è consigliabile utilizzare schede di memoria UHS-II.

SENSORE

- Eventuali particelle di polvere o sporco rimaste attaccate sul vetro protettivo del sensore potrebbero risultare visibili sulle immagini, a seconda delle dimensioni delle particelle, sotto forma di macchie o punti scuri (per fotocamere di sistema). Per la pulizia del sensore potete anche inviare la vostra fotocamera al Leica Customer Care (vedi pag. 102). Questa pulizia, però, non è coperta dalla garanzia, e quindi sarà soggetta a pagamento.

DATI

- Tutti i dati, anche i dati personali, possono essere modificati o cancellati da comandi errati o involontari, elettricità statica, incidenti, malfunzionamenti, riparazioni e altri interventi.
- Vi preghiamo di ricordare che Leica Camera AG declina qualsiasi responsabilità per danni diretti o danni indiretti riconducibili alla modifica o alla distruzione di dati e informazioni personali.

AGGIORNAMENTO DEL FIRMWARE

Leica lavora costantemente allo sviluppo e al perfezionamento della Leica M11-D. Poiché, nel caso delle fotocamere digitali, molte funzioni sono controllate interamente in modo elettronico, è possibile installare ottimizzazioni ed estensioni della gamma di funzioni nella fotocamera anche in un secondo momento. A questo scopo, Leica pubblica i cosiddetti aggiornamenti del firmware ad intervalli irregolari. Di norma, le fotocamere sono già dotate di fabbrica dei firmware più aggiornati, tuttavia, è possibile scaricare facilmente i firmware aggiornati dal nostro sito Internet e trasferirli nella fotocamera.

Registrandosi alla homepage di Leica Camera come possessore di una fotocamera Leica, è possibile ricevere informazioni sulla disponibilità di aggiornamenti del firmware tramite la newsletter.

Per ulteriori informazioni sulla registrazione e sugli aggiornamenti del firmware per la vostra Leica M11-D nonché su eventuali modifiche e integrazioni riguardanti le istruzioni riportate nel manuale, potete visitare sia la sezione download sia "Area Clienti" di Leica Camera AG al seguente indirizzo: https://club.leica-camera.com

CONDIZIONI DI GARANZIA DI LEICA CAMERA AG

Gentili clienti,
ci congratuliamo con voi per l'acquisto del nuovo prodotto di Casa Leica, un marchio conosciuto e apprezzato in tutto il mondo.
Su questo prodotto Leica, oltre ai diritti di garanzia previsti dalla legge nei confronti del proprio rivenditore, Leica Camera AG ("LEICA") concede anche prestazioni di garanzia gratuite per il vostro prodotto Leica conformemente alle seguenti regolamentazioni ("Garanzia Leica"). La garanzia Leica non limita, quindi, né i vostri diritti legali di consumatore secondo il diritto di volta in volta applicabile, né i vostri diritti di consumatore nei confronti del rivenditore con cui avete stipulato il contratto di acquisto.

LA GARANZIA LEICA

Avete acquistato un prodotto Leica realizzato in base a speciali criteri di qualità e testato nelle diverse fasi di produzione da tecnici specializzati di provata esperienza. Su questo prodotto Leica, compresi gli accessori contenuti nella rispettiva confezione originale, concediamo la seguente garanzia Leica, valida a partire dal 1° aprile 2023. Vi preghiamo di osservare che non concediamo alcuna garanzia su prodotti acquistati per uso commerciale.
Per alcuni prodotti Leica offriamo una proroga del periodo di garanzia se vi registrate nelo nostro account Leica. Maggiori dettagli li trovate sul nostro sito web www.leica-camera.com.

COSA COMPRENDE LA GARANZIA LEICA

Durante il periodo di copertura, eventuali reclami dovuti a difetti di fabbrica o del materiale verranno risolti gratuitamente, a discrezione di LEICA, mediante riparazione, sostituzione delle parti difettose o permuta con un prodotto Leica equivalente esente da difetti. Le parti o i prodotti sostituiti diventano di proprietà di LEICA.
Sono esclusi ulteriori diritti, di qualsiasi tipo e basati su qualsiasi fondamento giuridico, in aggiunta a quelli previsti dalla presente garanzia Leica.

ESCLUSI DALLA GARANZIA LEICA

Dalla garanzia Leica sono escluse le parti usurabili, come, ad esempio, le conchiglie oculari, il rivestimento in pelle, le tracolle, i rinforzi, le batterie nonché le parti sottoposte a sollecitazione meccanica, a meno che il vizio non sia riconducibile a difetti di fabbricazione o del materiale. Questo vale anche per il deterioramento delle superfici.

DECADIMENTO DEI DIRITTI ALLA GARANZIA LEICA

I diritti alle prestazioni di garanzia decadono qualora il vizio in questione sia da ricondurre ad un impiego non conforme; i diritti alla garanzia possono decadere anche nel caso in cui venga utilizzato un accessorio di terze parti o qualora il prodotto Leica venisse aperto o riparato in modo scorretto e non professionale. I diritti alle prestazioni di garanzia decadono anche qualora il numero di serie sia irriconoscibile.

RIVENDICAZIONE DELLA GARANZIA LEICA

Per rivendicare il diritto alla garanzia è necessaria una copia della prova di acquisto (scontrino) del vostro prodotto Leica presso un rivenditore autorizzato del marchio LEICA ("rivenditore autorizzato Leica"). Lo scontrino dovrà riportare la data di acquisto, il prodotto Leica unitamente al codice dell'articolo e al numero di serie e i dati del rivenditore autorizzato Leica. Ci riserviamo il diritto di richiedere la presentazione della prova di acquisto originale. In alternativa potete inviare una copia del certificato di garanzia; vi preghiamo di ricordare che il certificato deve essere completamente compilato e che il prodotto deve essere stato venduto da un rivenditore autorizzato Leica.

Inviate il vostro prodotto Leica accompagnato da una copia della prova d'acquisto (scontrino) o del certificato di garanzia nonché una descrizione del reclamo.
Leica Camera AG, Customer Care, Am Leitz-Park 5, 35578 Wetzlar, Germania
E-mail: customer.care@leica-camera.com, telefono: +49 6441 2080-189
oppure a un rivenditore autorizzato Leica.

Prodotto Leica Foto	Periodo di garanzia
tutti i prodotti	2 anni

INDICE

PREFAZIONE....2
MATERIALE IN DOTAZIONE....2
RICAMBI/ACCESSORI....3
AVVERTENZE LEGALI....4
AVVERTENZE SULLA SICUREZZA....8
AVVERTENZE GENERALI....12
CONDIZIONI DI GARANZIA DI LEICA CAMERA AG .16
INDICE....18
DENOMINAZIONE DEI COMPONENTI....20
INDICATORI....24
MIRINO....24
LED DI STATO....26
PREPARATIVI....28
APPLICAZIONE DELLA TRACOLLA....28
INSERIMENTO/RIMOZIONE DELLA BATTERIA....28
RICARICA DELLA BATTERIA....29
RICARICA TRAMITE USB....29
RICARICA CON IL CARICABATTERIE (OPTIONAL)....30
PREPARAZIONE DEL CARICABATTERIE....30
INSERIMENTO DELLA BATTERIA NEL CARICABATTERIE....30
ESTRAZIONE DELLA BATTERIA DAL CARICABATTERIE....30
INDICAZIONE DELLO STATO DI CARICA SUL CARICABATTERIE....31
INSERIMENTO/RIMOZIONE DELLA SCHEDA DI MEMORIA....31
OBIETTIVO....33
OBIETTIVI COMPATIBILI....33
OBIETTIVI LIMITATAMENTE COMPATIBILI....34
OBIETTIVI NON COMPATIBILI....34
SOSTITUZIONE DELL'OBIETTIVO....35
RICONOSCIMENTO DEL TIPO DI OBIETTIVO....38
UTILIZZO DI UN OBIETTIVO LEICA M CON CODIFICA A 6 BIT....38
UTILIZZO DI UN OBIETTIVO LEICA M SENZA CODIFICA A 6 BIT....38
UTILIZZO DI UN OBIETTIVO LEICA R....39
DISATTIVAZIONE DEL RICONOSCIMENTO DEL TIPO DI OBIETTIVO..39
REGOLAZIONE DIOTTRICA....40
UTILIZZO DELLA FOTOCAMERA....42
ELEMENTI DI COMANDO....42
INTERRUTTORE GENERALE....42
PULSANTE DI SCATTO....43
GHIERA DEL TEMPO DI POSA....44
GHIERA DELLA SENSIBILITÀ ISO....44
GHIERA DI SELEZIONE....45
PULSANTE FUNZIONE....45
IMPOSTAZIONI DI BASE DELLA FOTOCAMERA..46
DATA/ORA....46
IMPOSTAZIONI DAL DISPOSITIVO MOBILE....46
IMPOSTAZIONE MANUALE....46
MODALITÀ DI RISPARMIO ENERGETICO (MODALITÀ STAND-BY)....47
LUMINOSITÀ....47
IMPOSTAZIONI FOTO....48
FORMATO FILE....48
RISOLUZIONE....49
RISOLUZIONE DNG....49
RISOLUZIONE JPG....49
GLI EFFETTI DI ALTRE IMPOSTAZIONI SULLA RISOLUZIONE JPG.49
STILE FILM....50
EXTENDED DYNAMIC RANGE....50
OTTIMIZZAZIONI AUTOMATICHE....50
SOPPRESSIONE DEL RUMORE....50
SOPPRESSIONE DEL RUMORE CON L'ESPOSIZIONE PROLUNGATA..50
SOPPRESSIONE DEL RUMORE PER LE IMMAGINI JPG....51
GESTIONE DEI DATI....52
OPZIONI DI SALVATAGGIO....52
FORMATTAZIONE DELLE POSIZIONI DI SALVATAGGIO....53
STRUTTURA DEI DATI....53
CREDENZIALI DEL CONTENUTO (LEICA CONTENT CRENDENTIALS)....54
RILEVAMENTO DELLA POSIZIONE DI SCATTO CON IL GPS..55
TRASFERIMENTO DI DATI....55

FOTOGRAFIA 58
MODO DI SCATTO 58
TIPI DI RIPRESA 58
UTILIZZO DEL TELEMETRO 58
AREA DI MESSA A FUOCO (CORNICI LUMINOSE) 58
MESSA A FUOCO 61
TELEMETRO 61
METODO A SOVRAPPOSIZIONE (IMMAGINE DOPPIA) 61
METODO A COINCIDENZA 61
ASSISTENTE DI MESSA A FUOCO (optional) 62
SENSIBILITÀ ISO 62
VALORI ISO FISSI 63
IMPOSTAZIONE AUTOMATICA 63
LIMITAZIONE DEGLI INTERVALLI DI IMPOSTAZIONE 63
BILANCIAMENTO DEL BIANCO 64
CONTROLLO AUTOMATICO/IMPOSTAZIONI FISSE 64
ESPOSIZIONE 65
TIPO DI OTTURATORE 65
MODALITÀ DI ESPOSIZIONE 67
PRIORITÀ DI DIAFRAMMA - A 67
REGOLAZIONE MANUALE DELL'ESPOSIZIONE - M 68
INDICATORI AUSILIARI PER L'ESPOSIZIONE 69
ESPOSIZIONI PROLUNGATE (B) 69
TEMPI DI POSA SELEZIONABILI 70
SOPPRESSIONE DEL RUMORE 71
CONTROLLO DELL'ESPOSIZIONE 72
SALVATAGGIO DEI VALORI MISURATI 72
COMPENSAZIONE DELL'ESPOSIZIONE 73
ANTEPRIMA DELL'ESPOSIZIONE (optional) 74
MODALITÀ DI RIPRESA 74
SCATTO CONTINUO 74
AUTOSCATTO 75
FOTOGRAFARE CON IL FLASH 75
FLASH COMPATIBILI 75
MISURAZIONE DELL'ESPOSIZIONE FLASH (MISURAZIONE TTL) 77
IMPOSTAZIONE SUL FLASH 77
HSS (HIGH SPEED SYNC.) 78
CONTROLLO DEL FLASH 78
MOMENTO DI SINCRONIZZAZIONE 78
ALTRE FUNZIONI 80
RIPRISTINO DELLE IMPOSTAZIONI DI FABBRICA 80
AGGIORNAMENTI DEL FIRMWARE 80
LEICA VISOFLEX 2 (EVF) 81
LEICA FOTOS 82
CONNESSIONE 82
MODALITÀ DI CONNETTIVITÀ 82
PRIMA CONNESSIONE AL DISPOSITIVO MOBILE 83
CONNESSIONE A DISPOSITIVI CONOSCIUTI 84
ELIMINAZIONE DEI DISPOSITIVI COLLEGATI 84
AGGIORNAMENTI DEL FIRMWARE 85
PULIZIA/CONSERVAZIONE 86
PULIZIA DEL SENSORE 88
DOMANDE FREQUENTI 90
SCHEDA TECNICA 96
LEICA CUSTOMER CARE 102
LEICA AKADEMIE 102

Significato delle diverse categorie di informazioni presenti in questo manuale

Avvertenza
Informazioni aggiuntive

Importante
L'inosservanza delle avvertenze può danneggiare la fotocamera o gli accessori o pregiudicare la qualità delle immagini

Attenzione
L'eventuale inosservanza può causare infortuni

DENOMINAZIONE DEI COMPONENTI

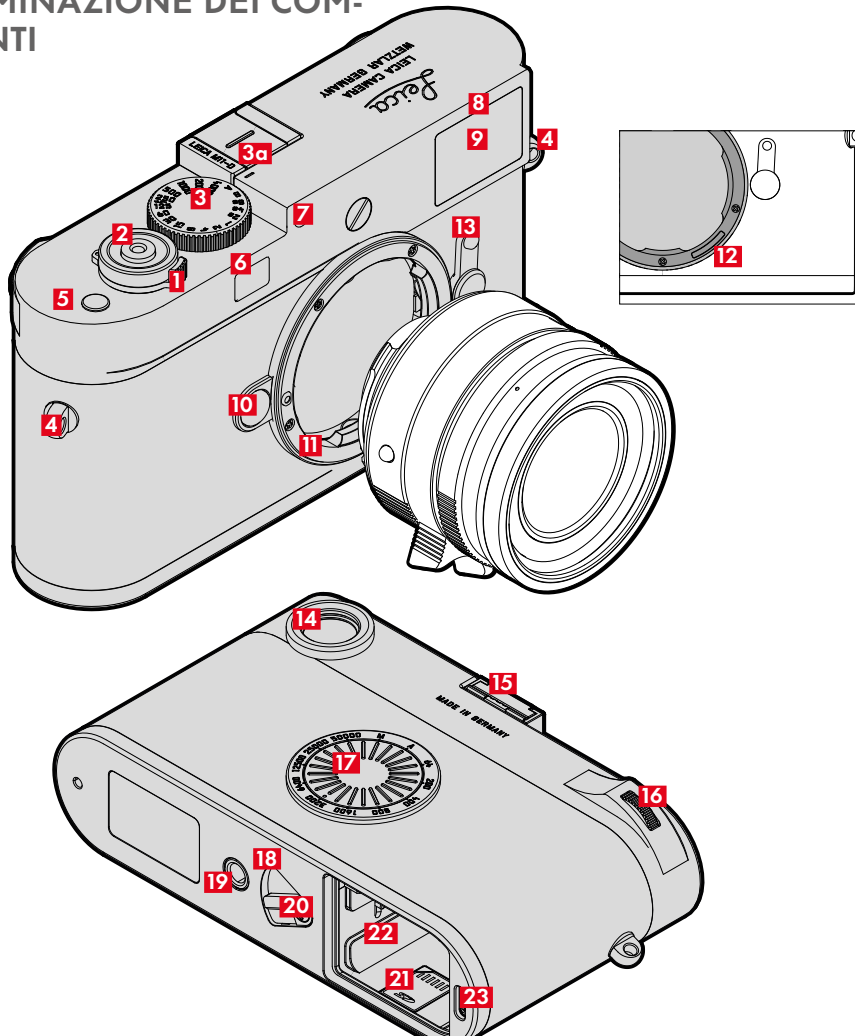

LEICA M11-D

1 Interruttore generale

2 Pulsante di scatto

3 Ghiera del tempo di posa con posizioni a scatto

a Indicatore per la ghiera del tempo di posa

4 Ganci per tracolla

5 Pulsante funzione

6 Finestrella del telemetro

7 Sensore di luminosità

8 LED di autoscatto

9 Finestrella del mirino

10 Pulsante di sblocco dell'obiettivo

11 Baionetta Leica M

12 Codifica a 6 bit

13 Preselettore del campo immagine

14 Oculare del mirino

15 Slitta porta accessori

16 Ghiera di selezione

17 Ghiera della sensibilità ISO

18 LED di stato

19 Attacco filettato per treppiede

20 Cursore di sbloccaggio della batteria

21 Vano scheda di memoria

22 Vano batteria

23 Porta USB-C

OBIETTIVO*

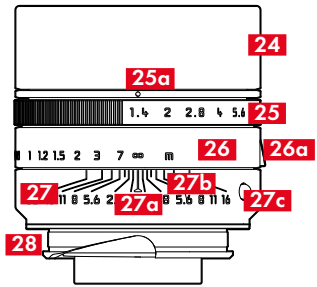

24 Paraluce

25 Ghiera del diaframma con scala

- **a** Indicatore per gli stop di diaframma

26 Ghiera di messa a fuoco

- **a** Poggiadita

27 Ghiera fissa

- **a** Indicatore per la messa a fuoco
- **b** Scala delle profondità di campo
- **c** Pulsante di riferimento per il cambio dell'obiettivo

28 Codifica a 6 bit

* Non in dotazione. Illustrazione solo come esempio. Le varie esecuzioni tecniche possono differire a seconda della dotazione.

INDICATORI

MIRINO

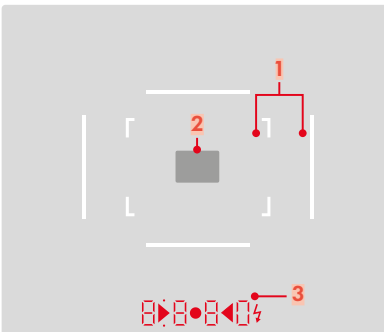

1 Cornici luminose (ad esempio 50 mm + 75 mm)

2 Campo di misura per la messa a fuoco

3 Display digitale

8888
- Indica il tempo di posa creato automaticamente con la priorità di diaframma **A** o il trascorrere di tempi di posa superiori a 1 s
- Segnala il superamento per eccesso o per difetto del range di misura o di impostazione con la priorità di diaframma **A**
- Valore di compensazione dell'esposizione (brevemente durante l'impostazione o per circa 0,5 s all'attivazione della misurazione dell'esposizione mediante pressione del pulsante di scatto)
- Indicatore del valore ISO impostato

• (in alto) Indica (costantemente acceso) l'utilizzo del salvataggio dei valori misurati

• (in basso) Indica (lampeggiando) l'utilizzo di una compensazione dell'esposizione

▶ ● ◀: Con la regolazione manuale dell'esposizione:
- Insieme come esposimetro per la compensazione dell'esposizione
- I LED triangolari indicano il senso di rotazione necessario per la compensazione sia per la ghiera del diaframma sia per la ghiera del tempo di posa
- Segnala il superamento per difetto del campo di misura

⚡	– Flash in stand-by – Informazioni sull'esposizione del flash prima e dopo lo scatto
Con	Attesa di connessione
Con on	Modalità di connettività attivata
Con oFF	Modalità di connettività disattivata
Con 2.4	Wi-Fi 2,4 GHz
Con 5	Wi-Fi 5 GHz
PtP	Modalità USB PTP
APP	Modalità USB MFi
UP	Aggiornamento del firmware attivo
Sd Err	Errore durante l'aggiornamenti del firmware
Sd Err	Errore durante l'accesso alla scheda di memoria
Sd FUll	La scheda di memoria è esaurita
Int FUll	Memoria interna esaurita
FUll	Lampeggia per 5 s: memoria selezionata esaurita Lampeggia: scheda di memoria e memoria interna esaurite
Cr on	Leica Content Credentials attivate
Cr oFF	Leica Content Credentials disattivate
Sd1	Si preferisce la scheda di memoria (viene inizialmente iscritta finché non si esaurisce la capacità)
bUP	Backup (duplicato su entrambe le posizioni di salvataggio)
SP1	Split 1 (DNG nella memoria interna, JPG sulla scheda di memoria)
SP2	Split 2 (DNG sulla scheda di memoria, JPG nella memoria interna)
Int1	Si preferisce la memoria interna (viene inizialmente iscritta finché non si esaurisce la capacità)
Int oFF	Memoria interna disattivata
bc	Acceso: capacità della batteria inferiore al 20 % Lampeggia: capacità della batteria inferiore al 2 %
AutO	Impostazione ISO automatica.
3200	Esempio per l'impostazione ISO selezionata
1,2,3,4...	Display del contatore a pulsante

LED DI STATO

Il LED di stato nella parte inferiore della fotocamera fornisce informazioni sui processi in atto nella fotocamera.

LED di stato	Significato
Acceso in rosso	Accesso alla memoria / Elaborazione delle immagini
Lampeggia in rosso (2 Hz)	Aggiornamento del firmware attivo
Lampeggia in blu (2 Hz)	Pronto per il pairing
Lampeggia in blu (0,25 Hz)	Connessione attiva via WLAN o cavo (con Leica FOTOS o PC)
Lampeggia 5x in blu + acceso per 5 s in verde	Modalità di connettività attivata
Lampeggia 5x in blu + acceso per 5 s in rosso	Modalità di connettività disattivata
Lampeggia in verde (0,5 Hz)	Processo di ricarica attivo
Lampeggia in verde (2 Hz)	Errore di ricarica
Acceso per 5 s in verde	Pairing completato
Acceso con luce verde	Batteria completamente carica

APPLICAZIONE DELLA TRACOLLA

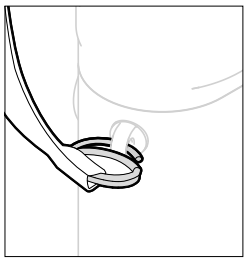

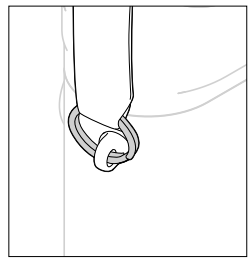

Attenzione

- Dopo avere applicato la tracolla, occorre accertarsi che le chiusure siano correttamente montate per evitare un'eventuale caduta della fotocamera.

INSERIMENTO/RIMOZIONE DELLA BATTERIA

→Assicurarsi che la fotocamera sia spenta

INSERIMENTO

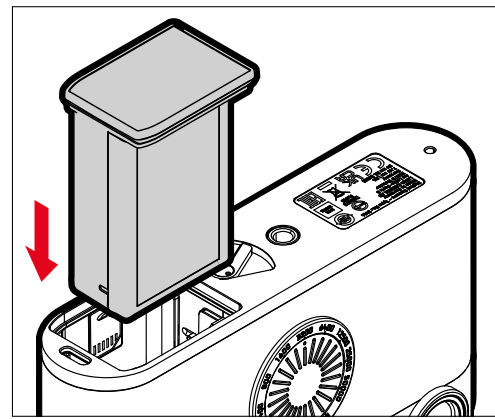

→Tenendo la scanalatura rivolta verso il retro, inserire la batteria fino ad avvertirne chiaramente lo scatto in sede

RIMOZIONE

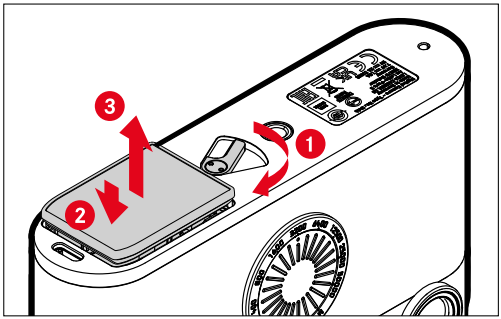

→Girare la leva di sbloccaggio della batteria
- La batteria fuoriesce leggermente.

→Premere lievemente la batteria
- La batteria si sblocca e fuoriesce completamente.

→Rimuovere la batteria

Importante
- Sulla scheda di memoria vengono iscritti dati finché resta acceso il LED di stato.
- Estrarre la batteria quando la fotocamera è accesa può provocare la perdita delle impostazioni personalizzate, la perdita di immagini nonché danni alla scheda di memoria.

RICARICA DELLA BATTERIA

La fotocamera viene alimentata da una batteria ricaricabile agli ioni di litio.

RICARICA TRAMITE USB

La batteria inserita nella fotocamera viene ricaricata automaticamente collegando la fotocamera ad un computer o ad un'altra sorgente di corrente idonea tramite cavo USB.

Avvertenze
- La ricarica avviene unicamente se la fotocamera si trova in modalità stand-by o è spenta. All'accensione della fotocamera, si interrompe il processo di ricarica eventualmente in corso. Il processo di ricarica non si avvia automaticamente.
- Durante la ricarica tramite USB, la fotocamera non si commuta sulla modalità stand-by.
- Il processo di ricarica si interrompe se viene effettuato uno scatto.
- Durante la ricarica, il LED di stato lampeggia con luce verde.

RICARICA CON IL CARICABATTERIE (OPTIONAL)

La batteria può essere ricaricata anche con il set di ricarica disponibile come accessorio optional.

PREPARAZIONE DEL CARICABATTERIE

→ Collegare l'alimentatore (C) alla rete con una spina idonea alle prese locali (D)

→ Collegare l'alimentatore e il caricabatterie (A) utilizzando il cavo USB (B)

- Si può utilizzare esclusivamente il cavo indicato.

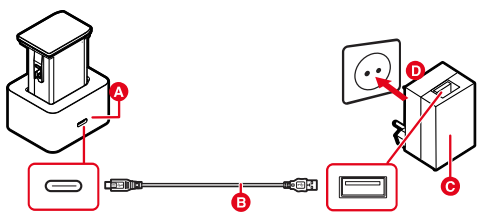

Avvertenze

- Il caricabatterie si imposta automaticamente sulla rispettiva tensione di rete.
- Assicurarsi di utilizzare soltanto alimentatori con una potenza di erogazione sufficiente. In caso contrario la ricarica non sarà effettuata.

INSERIMENTO DELLA BATTERIA NEL CARICABATTERIE

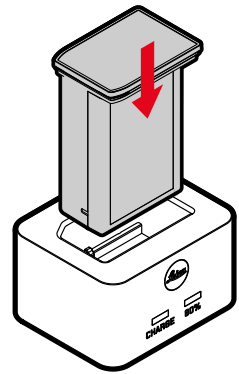

→ Tenendo le aperture rivolte verso il basso, inserire la batteria nel caricabatterie finché non tocca i contatti

→ Premere la batteria verso il basso fino ad avvertirne chiaramente lo scatto in sede

→ Assicurarsi che la batteria sia completamente inserita nel caricabatterie

ESTRAZIONE DELLA BATTERIA DAL CARICABATTERIE

→ Estrarre la batteria sfilandola verso l'alto

INDICAZIONE DELLO STATO DI CARICA SUL CARICABATTERIE

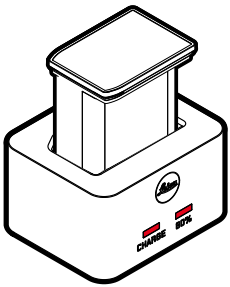

Il LED di stato segnala il corretto processo di ricarica.

Visualizzazione	Stato di carica	Durata della ricarica*
CHARGE lampeggia in verde	Batteria in carica	
80% acceso in arancio	80 %	circa 2 h
CHARGE sempre acceso in verde	100 %	circa 3,5 h

Al termine della ricarica, si raccomanda di scollegare il caricabatterie dalla rete. Non sussiste alcun pericolo di ricarica eccessiva.

* partendo dallo stato di batteria scarica

INSERIMENTO/RIMOZIONE DELLA SCHEDA DI MEMORIA

La fotocamera memorizza le immagini su una scheda SD (Secure Digital), SDHC (High Capacity) o SDXC (eXtended Capacity)**.

Avvertenze

- In commercio sono disponibili schede di memoria SD/SDHC/SDXC di vari produttori e con diverse capacità e velocità di scrittura e lettura. Le schede ad alta capacità e con velocità di scrittura e lettura elevate permettono di effettuare una ripresa e una riproduzione veloci.
- A seconda della capacità, la scheda di memoria potrebbe non essere supportata o dover essere formattata prima di utilizzare la fotocamera per la prima volta. In questi casi, la fotocamera visualizzerà il messaggio corrispondente. Per informazioni sulle schede supportate, si veda il capitolo "Scheda tecnica".
- Se non è possibile inserire la scheda di memoria, verificare se è correttamente orientata.
- Ulteriori avvertenze le trovate alle pagine 10 e 13.
- Quando l'accesso alla scheda di memoria non funzion, nel mirino compare SdErr. L'errore può avere le seguenti cause.
  - Non è stata inserita alcuna scheda di memoria.
  - La scheda di memoria inserita è difettosa.
  - La scheda di memoria è esaurita.
  - La scheda di memoria è disabilitata.

**Si consiglia di utilizzare le schede di memoria UHS-II.

Il vano scheda di memoria si trova sul lato interno del vano batteria ed è nascosto dalla batteria.

→Assicurarsi che la fotocamera sia spenta

→Rimuovere la batteria e reinserirla

INSERIMENTO

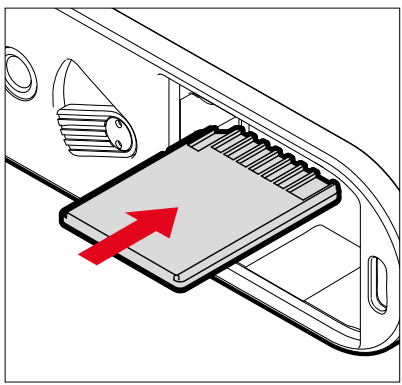

→Inserire la scheda di memoria nel vano fino ad avvertirne chiaramente lo scatto in sede

- Il bordo smussato della scheda deve trovarsi in alto a sinistra.

RIMOZIONE

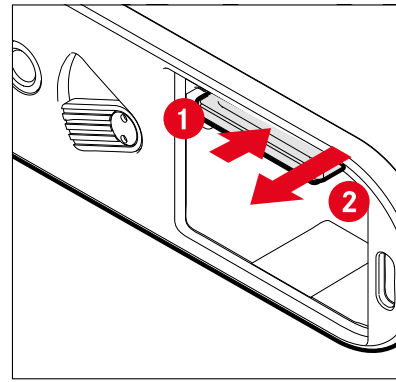

→Inserire la scheda fino ad avvertire un lieve clic

- La scheda fuoriesce leggermente.

→Rimuovere la scheda

OBIETTIVO

OBIETTIVI COMPATIBILI

OBIETTIVI LEICA M

Si può utilizzare la maggior parte degli obiettivi Leica M, indipendentemente dalla dotazione dell'obiettivo (con o senza codifica a 6 bit nell'attacco a baionetta). Nella maggior parte dei casi è possibile ottenere ottime immagini anche utilizzando gli obiettivi Leica M senza codifica. Per consentire una qualità ottimale delle immagini anche in questi casi, si consiglia di impostare il tipo di obiettivo manualmente.

Per maggiori informazioni sulle ridotte eccezioni e limitazioni, siete pregati di consultare i paragrafi seguenti.

Avvertenze

- Il Customer Care di Leica può equipaggiare molti obiettivi Leica M con codifica a 6 bit anche in un secondo momento.
- Gli obiettivi Leica M sono dotati di una camma di comando che trasmette meccanicamente alla fotocamera le informazioni sulla distanza impostate dall'utente, permettendo così la messa a fuoco manuale delle fotocamere Leica M attraverso il telemetro. Se si utilizza il telemetro insieme a obiettivi ad alta luminosità (≤1,4), occorre considerare le seguenti condizioni:
  - Il meccanismo di messa a fuoco di ogni singola fotocamera e ogni singolo obiettivo viene regolato in fabbrica con la massima precisione presso lo stabilimento di Leica Camera AG di Wetzlar. La messa a punto avviene entro tolleranze estremamente ristrette che, dal punto di vista pratico, per il fotografo si traducono in una messa a fuoco precisa con qualsiasi combinazione di fotocamera e obiettivo.
  - Tuttavia, se si utilizzano obiettivi ad alta luminosità (≤1,4) con diaframma aperto, a causa della profondità di campo talvolta estremamente ridotta e delle imprecisioni nella messa a fuoco con il telemetro, può accadere che la tolleranza totale (tolleranza della fotocamera + tolleranza dell'obiettivo) generi errori di regolazione. Pertanto, non è da escludere che in alcuni casi una determinata combinazione di fotocamera e obiettivo riveli a un occhio attento deviazioni sistematiche.
  - Se durante la fotografia si osserva una deviazione generale della posizione focale in una determinata direzione, si raccomanda di far revisionare l'obiettivo e la fotocamera dal Customer Care. Il Customer Care è in grado di determinare se i due prodotti sono regolati entro la tolleranza totale consentita. Si prega di considerare, tuttavia, che non per tutte le combinazioni fotocamera/obiettivo è possibile una calibrazione al 100 % della posizione focale.

OBIETTIVI LEICA R (CON ADATTATORE)

Oltre agli obiettivi Leica M, è possibile utilizzare anche obiettivi Leica R con l'ausilio dell'adattatore M per Leica R, disponibile come accessorio. Per informazioni dettagliate su questo accessorio, consultare la home page di Leica Camera AG.

OBIETTIVI LIMITATAMENTE COMPATIBILI

UTILIZZABILI, MA CON PERICOLO DI DANNEGGIAMENTO PER LA FOTOCAMERA E L'OBIETTIVO

- Gli obiettivi con tubo a scomparsa possono essere utilizzati solo con il tubo esteso, ossia il tubo non deve in alcun caso trovarsi all'interno della fotocamera. Unica eccezione è l'attuale Makro-Elmar-M 1:4/90, il cui tubo, anche quando non è esteso, non rientra nella fotocamera e, quindi, può essere utilizzato senza limitazioni.
- Se si utilizzano obiettivi pesanti su una fotocamera su stativo, ad esempio il Noctilux 1:0.95/50 o gli obiettivi Leica R con adattatore: assicurarsi assolutamente la testa dello stativo non si inclini in modo diverso, soprattutto quando non si tiene in mano la fotocamera. In caso contrario, l'improvvisa inclinazione e l'urto nel limite inferiore potrebbero danneggiare l'attacco a baionetta dell'obiettivo. Per lo stesso motivo, con obiettivi opportunamente equipaggiati si dovrebbe sempre utilizzare l'apposito attacco per stativo.

COMPATIBILI, MA CON UNA MESSA A FUOCO LIMITATA

Nonostante l'alta precisione del telemetro della fotocamera, con obiettivi da 135 mm con diaframma aperto non è garantita l'esatta messa a fuoco, a causa della profondità di campo molto scarsa. Pertanto, si consiglia di chiudere il diaframma di almeno 2 f-stop. La modalità Live View e i vari ausili di regolazione, invece, permettono di utilizzare questi obiettivi senza limitazioni.

OBIETTIVI NON COMPATIBILI

- Hologon 1:8/15
- Summicron 1:2/50 con messa a fuoco ravvicinata
- Elmar 1:4/90 con tubo a scomparsa (periodo di produzione 1954–1968)
- Alcuni tipi di Summilux-M 1:1.4/35 (non asferici, in produzione tra il 1961 e il 1995, made in Canada) non possono essere montati sulla fotocamera, in quanto non mettono a fuoco all'infinito. Customer Care di Leica è in grado di modificare questi obiettivi in modo che possano essere utilizzati anche sulla fotocamera.

SOSTITUZIONE DELL'OBIETTIVO

OBIETTIVI LEICA M

MONTAGGIO

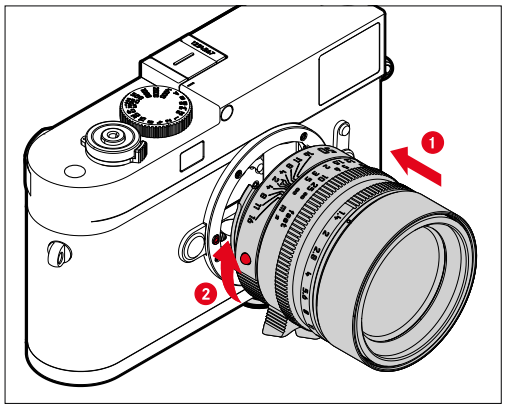

→ Assicurarsi che la fotocamera sia spenta
→ Afferrare l'obiettivo stringendo l'anello fisso tra le dita
→ Portare il pulsante di riferimento dell'obiettivo in corrispondenza del pulsante di sblocco sul corpo della fotocamera
→ Appoggiare l'obiettivo in questa posizione sulla fotocamera tenendolo diritto
→ Ruotare l'obiettivo in senso orario finché non si avverte lo scatto in posizione

SMONTAGGIO

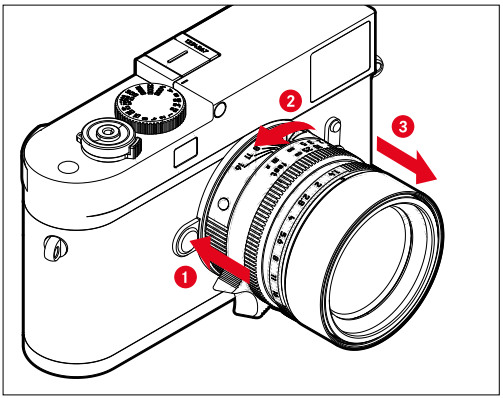

→ Assicurarsi che la fotocamera sia spenta
→ Afferrare l'obiettivo stringendo l'anello fisso tra le dita
→ Tenere premuto il pulsante di sblocco sul corpo macchina
→ Ruotare l'obiettivo in senso antiorario fino a quando il suo pulsante di riferimento si trova in corrispondenza del pulsante di sblocco
→ Smontare l'obiettivo tenendolo diritto

Importante

- Per impedire la penetrazione di polvere o simili all'interno della fotocamera, si dovrebbero sempre montare un obiettivo o il coperchio a baionetta dell'alloggiamento.
- Per la stessa ragione, si dovrebbe cambiare l'obiettivo con rapidità e in ambienti quanto più possibile privi di polvere.

ALTRI OBIETTIVI (ad esempio obiettivi Leica R)

Per utilizzare obiettivi diversi si può ricorrere ad un adattatore per baionetta Leica M (ad esempio l'adattatore M per Leica R).

MONTAGGIO DELL'ADATTATORE

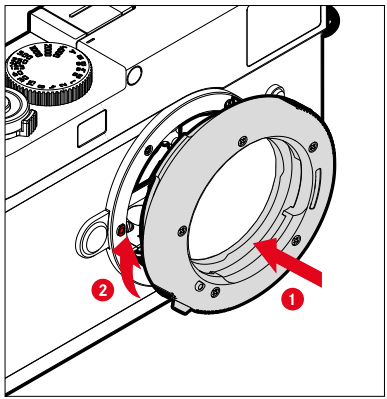

→ Assicurarsi che la fotocamera sia spenta
→ Portare il punto di riferimento dell'adattatore in corrispondenza del punto di riferimento sul corpo della fotocamera
→ Appoggiare l'adattatore in questa posizione sulla fotocamera tenendolo diritto
→ Ruotare l'adattatore in senso orario finché non si avverte lo scatto in posizione
→ Montare subito l'obiettivo

SMONTAGGIO DELL'ADATTATORE

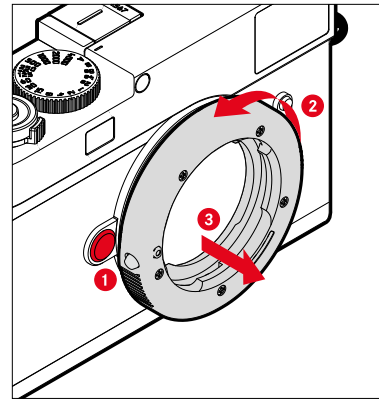

→ Assicurarsi che la fotocamera sia spenta
→ Smontare l'obiettivo
→ Tenere premuto il pulsante di sblocco sul corpo macchina
→ Ruotare l'adattatore in senso antiorario fino a quando il suo punto di riferimento si trova in corrispondenza del pulsante di sblocco
→ Smontare l'adattatore tenendolo diritto

MONTAGGIO DELL'OBIETTIVO SULL'ADATTATORE

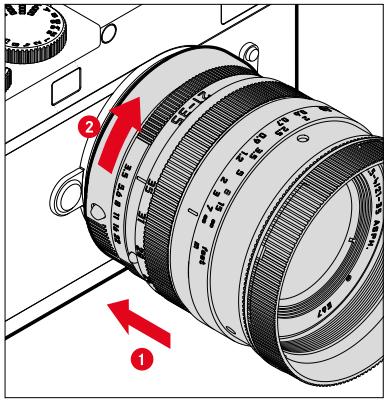

- Assicurarsi che la fotocamera sia spenta
- Afferrare l'obiettivo stringendo l'anello fisso tra le dita
- Portare il punto di riferimento dell'obiettivo in corrispondenza del punto di riferimento sull'adattatore
- Appoggiare l'obiettivo in questa posizione sulla fotocamera tenendolo diritto
- Ruotare l'obiettivo in senso orario finché non si avverte lo scatto in posizione

SMONTAGGIO DELL'OBIETTIVO DALL'ADATTATORE

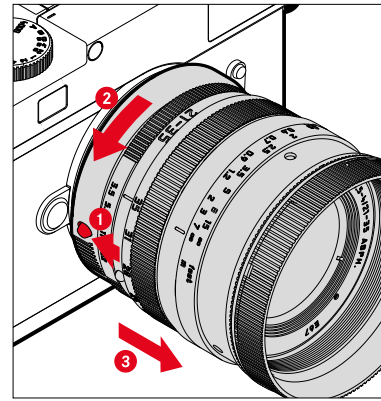

- Assicurarsi che la fotocamera sia spenta
- Afferrare l'obiettivo stringendo l'anello fisso tra le dita
- Tenere premuto l'elemento di sblocco dell'adattatore
- Ruotare l'obiettivo in senso antiorario fino a quando il suo punto di riferimento si trova in corrispondenza dell'elemento di sblocco
- Smontare l'obiettivo tenendolo diritto

RICONOSCIMENTO DEL TIPO DI OBIETTIVO

La codifica a 6 bit nell'attacco a baionetta degli obiettivi Leica M attuali consente alla fotocamera di riconoscere il tipo di obiettivo montato.

– Questa informazione viene utilizzata anche per ottimizzare i dati immagine. L'oscuramento dei bordi, ad esempio, visibile quando si utilizzano gli obiettivi grandangolari e grandi aperture di diaframma, viene compensato nei dati immagine.
– Le informazioni trasmesse dalla codifica a 6 bit, inoltre, vengono iscritte nei dati Exif delle immagini. Nella rappresentazione con dati immagine ampliati viene indicata anche la lunghezza focale dell'obiettivo.
– La fotocamera, inoltre, iscrive nei dati Exif dell'immagine uno stop di diaframma approssimativo calcolato con l'esposimetro interno. Ciò avviene sia con obiettivi codificati sia siano montati tramite adattatore obiettivi codificati e non oppure un obiettivo non M o anche se il tipo di obiettivo non è stato impostato nel menu.

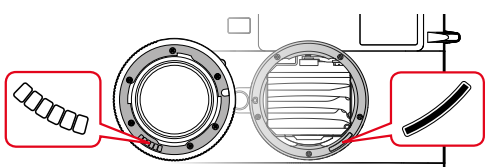

UTILIZZO DI UN OBIETTIVO LEICA M CON CODIFICA A 6 BIT

Se l'obiettivo Leica M utilizzato è provvisto di codifica a 6 bit, la fotocamera è in grado di regolare automaticamente il corrispondente tipo di obiettivo. Pertanto non occorre procedere alla regolazione manuale. Quando si monta un obiettivo Leica M codificato, la fotocamera si commuta automaticamente sulla modalità Auto indipendentemente dall'impostazione precedente.

UTILIZZO DI UN OBIETTIVO LEICA M SENZA CODIFICA A 6 BIT

Se l'obiettivo Leica M utilizzato è sprovvisto di codifica a 6 bit, occorrerà impostare il tipo di obiettivo manualmente.

→ Selezionare l'obiettivo montato dall'elenco nell'app Leica FOTOS

Avvertenze

- In molti obiettivi, il codice articolo è inciso sul lato opposto alla scala delle profondità di campo.
- L'elenco riporta anche obiettivi disponibili senza codifica (circa fino a giugno 2006). Gli obiettivi più recenti sono esclusivamente disponibili codificati e, quindi, vengono riconosciuti automaticamente.
- Se si utilizza Leica Tri-Elmar-M 1:4/16-18-21 ASPH. la lunghezza focale impostata non viene trasmessa al corpo macchina e, quindi, non è nemmeno elencata nel record dati Exif delle immagini.
- Il Leica Tri-Elmar-M 1:4/28-35-50 ASPH., invece, è in grado di trasmettere meccanicamente alla fotocamera la lunghezza focale impostata necessaria per la riflessione delle relative cornici luminose nel mirino, Che viene acquisita dall'elettronica della fotocamera e utilizzata per la correzione della specifica lunghezza focale. Ovviamente si possono utilizzare anche le altre due varianti (11 890 e 11 894).

UTILIZZO DI UN OBIETTIVO LEICA R

Se si utilizza un obiettivo Leica R con l'adattatore M per Leica R, il tipo di obiettivo dovrà essere impostato manualmente. Montando un obiettivo Leica R, la fotocamera si commuta automaticamente su Manuale R, indipendentemente dall'impostazione precedente. L'obiettivo dovrà essere selezionato dall'elenco.

→ Selezionare l'obiettivo montato dall'elenco nell'app Leica FOTOS

DISATTIVAZIONE DEL RICONOSCIMENTO DEL TIPO DI OBIETTIVO

Il riconoscimento del tipo di obiettivo può essere anche completamente disattivato. Ciò si rende utile quando non occorre eseguire una correzione automatica della ripresa (DNG e JPG), ad esempio per conservare le caratteristiche specifiche di immagine di un determinato obiettivo.

→ Selezionare l'impostazione desiderata nell'app Leica FOTOS

Avvertenza

- Quando il riconoscimento del tipo di obiettivo è disattivato, nei file Exif (Exchangeable Image File Format) non viene acquisito alcun tipo di informazione riguardante l'obiettivo.

REGOLAZIONE DIOTTRICA

REGOLAZIONE DIOTTRICA SUL TELEMETRO

Per consentire l'utilizzo del prodotto anche senza occhiali, è possibile regolare le diottrie per correggere difetti di vista di ±3 diottrie.

A tal fine, il telemetro necessita di una lentina correttiva Leica disponibile separatamente.

https://store.leica-camera.com

→ Applicare la lentina correttiva all'oculare del mirino tenendola diritta

→ Avvitare saldamente ruotando in senso orario

Avvertenze

- Per la scelta della lentina correttiva corretta, siete pregati di osservare le avvertenze riportate alla home page Leica.
- Si ricorda che il mirino della Leica M11-D è impostato in via standard su –0,5 diottrie. I portatori di occhiali da 1 diottria, quindi, necessitano di una lentina correttiva da +1,5 diottrie.

REGOLAZIONE DIOTTRICA CON IL VISOFLEX 2

Il Visoflex 2 (disponibile come accessorio) è dotato di una regolazione diottrica variabile da –3 a +4 diottrie. La regolazione avviene mediante la ghiera di regolazione diottrica laterale.

→ Rotazione verso l'obiettivo

- Correzione in positivo.

oppure

→ rotazione verso il mirino

- Correzione in negativo.

ELEMENTI DI COMANDO

INTERRUTTORE GENERALE

La fotocamera viene accesa e spenta con l'interruttore generale.

ACCENSIONE DELLA FOTOCAMERA

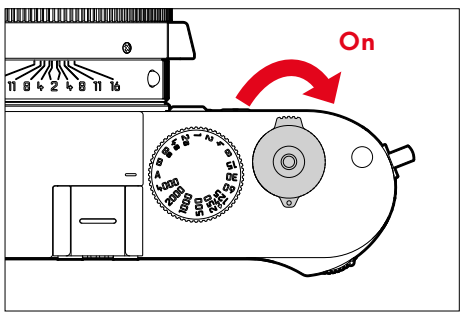

Avvertenze

- Lo stato di stand-by si inserisce dopo circa 1 s dall'accensione.
- Dopo l'accensione, si accende brevemente il LED di stato in rosso e sul mirino appaiono gli indicatori.

SPEGNIMENTO DELLA FOTOCAMERA

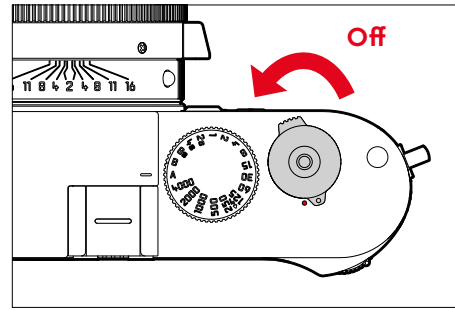

Avvertenza

- Con la funzione di stand-by (vedi pag. 46) è possibile spegnere la fotocamera in automatico se non vengono eseguiti comandi nel tempo prestabilito. Se questa funzione è disattivata e la fotocamera non viene utilizzata per un periodo prolungato, la fotocamera dovrà essere spenta con l'interruttore generale per evitare scatti involontari o una scarica della batteria.

PULSANTE DI SCATTO

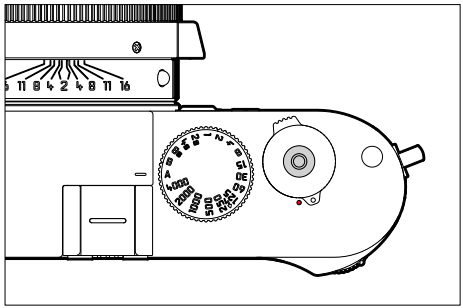

Il pulsante di scatto funziona in due stadi.

1. **Sfioramento** (=premendo fino al primo punto di resistenza)
   - Attivazione dell'elettronica della fotocamera e degli indicatori
   - Salvataggio dei valori misurati (misurazione e salvataggio):
     - con la priorità di diaframma viene memorizzato il valore misurato dell'esposizione, ossia il tempo di posa determinato dalla fotocamera
   - Riavvio di un tempo di autoscatto in corso
   - Ritorno alla modalità di ripresa
     - dalla modalità stand-by
2. **Pressione completa**
   - Scatto
   - Avvio di un tempo di autoscatto preimpostato
   - Avvio di uno scatto continuo

Avvertenze

- Per evitare di scattare immagini sfocate, premere il pulsante di scatto delicatamente, e non bruscamente, fino a sentire il leggero clic dell'otturatore.
- Il pulsante di scatto rimane bloccato:
  - se la scheda di memoria inserita e/o la memoria temporanea interna sono (momentaneamente) esaurite
  - se la batteria ha raggiunto il limite di prestazione (capacità, temperatura, età)
  - se la scheda di memoria è protetta da scrittura o danneggiata
  - quando il sensore è surriscaldato

GHIERA DEL TEMPO DI POSA

La ghiera del tempo di posa non è dotata di battuta di arresto, quindi è possibile girarla da qualsiasi direzione in qualsiasi direzione. La ghiera scatta in tutte le posizioni incise e su tutti i valori intermedi. Non è consentito utilizzare posizioni intermedie al di fuori delle posizioni a scatto. Per maggiori informazioni sulla regolazione della corretta esposizione, siete pregati di leggere il paragrafo "Esposizione" (vedi pag. 65).

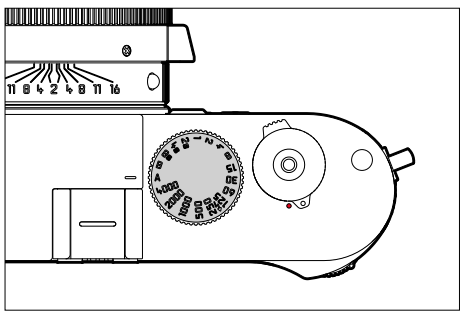

- **A**: priorità di diaframma
  (controllo automatico del tempo di posa)
- **4000** – **8s**: tempi di posa invariabili da 1/4000 s a 8 s
  (con valori intermedi, a scatti di 1/2 passo)
- **B**: esposizione prolungata (posa B)
- **ϟ**: sincro flash più corto possibile (1/180 s) per la modalità flash

GHIERA DELLA SENSIBILITÀ ISO

La ghiera della sensibilità ISO non è dotata di battuta di arresto, quindi è possibile girarla da qualsiasi posizione in qualsiasi direzione. La ghiera scatta su tutte le tacche di posizione. Non è consentito utilizzare posizioni intermedie al di fuori delle posizioni a scatto.

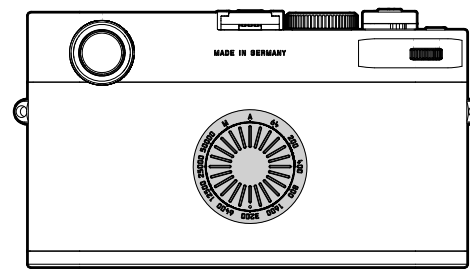

- **A**: controllo automatico della sensibilità ISO
- **64** – **50000**: valori ISO fissi
- **M**: controllo manuale della sensibilità ISO. Per questa impostazione è consigliabile configurare opportunamente la ghiera di selezione (come 1a o 2a funzione).

GHIERA DI SELEZIONE

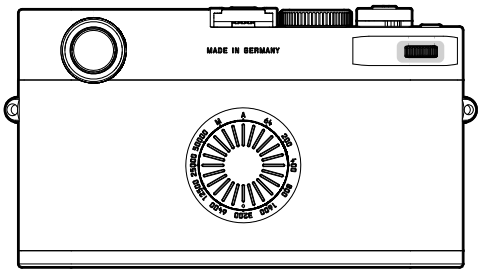

ROTAZIONE

Ruotando la ghiera di selezione verso sinistra o verso destra si possono impostare i seguenti valori.

– Valori di compensazione dell'esposizione
– Valori ISO (se la ghiera della sensibilità ISO è su **M**)
– Tempo di posa (se la ghiera del tempo di posa è su **B**)

PRESSIONE

Premendo la ghiera di selezione si può commutare la visualizzazione delle seguenti informazioni nel mirino.

– Tempo di posa
– Valore di compensazione dell'esposizione
– Valore ISO

PULSANTE FUNZIONE

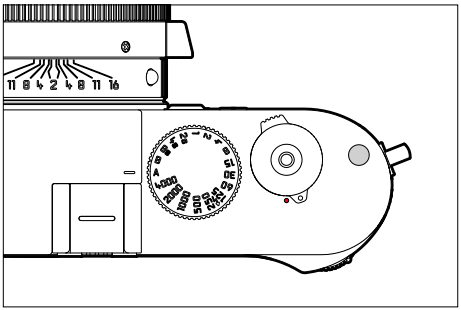

Premendo il pulsante funzione si può commutare la visualizzazione delle seguenti informazioni nel mirino.

– Numero di immagini rimanenti
– Carica della batteria rimanente in %
– Modalità USB
– Modalità di memoria
– Modalità di connettività
– Leica Content Credentials (Cr)
– Modalità "Wi-Fi" (5 GHz/2,4 GHz)
– Tempo di posa

IMPOSTAZIONI DI BASE DELLA FOTOCAMERA

DATA/ORA

IMPOSTAZIONI DAL DISPOSITIVO MOBILE

Le impostazioni di data e ora possono essere trasferite automaticamente dal dispositivo mobile collegato. Al primo accoppiamento con l'app Leica FOTOS compare un prompt che chiede se si desidera applicare le impostazioni di data e ora dal dispositivo mobile. Le impostazioni vengono nuovamente confrontate ad ogni connessione successiva. Il processo di pairing è descritto al capitolo "Leica FOTOS" (vedi pag. 82).

IMPOSTAZIONE MANUALE

→ Tieni premuto il pulsante funzione per 12 s e poi rilascialo
- Nel mirino viene visualizzato un contatore delle pressioni dei pulsanti.

→ Ruotare la ghiera di selezione per impostare la data e l'ora
- Quando viene premuto il pulsante funzione, nel mirino compare il prossimo valore impostabile.
- Si possono impostare i seguenti valori.

Anno	24 00
Mese	01 0
Giorno	11 0
Ora	1.1 0
Minuti	0.1 0

→ Tieni premuto il pulsante funzione per 12 s e poi rilascialo
- I valori impostati vengono salvati.

MODALITÀ DI RISPARMIO ENERGETICO (MODALITÀ STAND-BY)

Se questa funzione è attivata, la fotocamera si porta in modalità Stand-by per risparmiare energia e prolungare la durata della batteria.

→ Selezionare l'impostazione desiderata nell'app Leica FOTOS

Avvertenze

- Anche se si trova in modalità stand-by, la fotocamera può essere riattivata in qualsiasi momento premendo il pulsante di scatto o spegnendola e riaccendendola con l'interruttore generale.
- Se è montato un Leica Visoflex 2 (vedi pag. 81), questa impostazione viene applicata anche al suo mirino elettronico.

LUMINOSITÀ

TELEMETRO

La luminosità del telemetro viene adattata automaticamente dal sensore di luminosità.

Avvertenza

- Con gli obiettivi Leica M dotati di mirino ausiliario, il controllo automatico non è possibile, in quanto coprono il sensore di luminosità che fornisce le informazioni necessarie. In questi casi le cornici e gli indicatori si illuminano sempre con luminosità costante.

FORMATO FILE

Sono disponibili il formato JPG JPG e il formato dati non elaborati DNG standardizzato ("digital negative"). Entrambi i formati possono essere utilizzati sia singolarmente che insieme.

Quando si creano JPG, l'elaborazione avviene già nella fotocamera. Automaticamente vengono impostati diversi parametri come contrasto, saturazione, livello del nero o nitidezza dei bordi. Il risultato viene compresso e memorizzato. In questo modo si ottengono immediatamente un'immagine ottimizzata per svariate applicazioni e un'anteprima rapida. Per la post-elaborazione, invece, si consigliano immagini DNG.

I file DNG contengono tutti i dati non elaborati registrati dal sensore della fotocamera durante la ripresa. Per visualizzare i file in formato DNG o lavorare con questo formato occorre un programma software specifico (ad esempio, Adobe® Photoshop® Lightroom® o Capture One Pro®). Durante la post-elaborazione si possono modificare numerosi parametri esattamente secondo le proprie idee.

Impostazione di fabbrica: DNG

→ Selezionare il formato desiderato nell'app Leica FOTOS

Avvertenze

- Per memorizzare i dati non elaborati delle riprese, viene utilizzato il formato standard DNG.
- Se i dati immagine vengono salvati contemporaneamente nei formati DNG e JPG, la risoluzione utilizzata per il file JPG potrebbe dipendere dall'impostazione della risoluzione DNG.
- Il formato DNG, invece, funziona sempre con la risoluzione DNG selezionata, a prescindere dalla risoluzione JPG.
- Il numero di immagini rimanenti visualizzato nel mirino non cambia necessariamente dopo ogni scatto. Ciò dipende dal soggetto inquadrato: strutture molto fini comportano l'utilizzo di una quantità di dati maggiore rispetto alle superfici omogenee.

RISOLUZIONE

RISOLUZIONE DNG

Per le immagini in formato dati non elaborati (DNG) sono disponibili tre risoluzioni diverse (numero di pixel).

Tutti i vantaggi dell'immagine DNG (come profondità di colore e gamma dinamica elevate), quindi, possono essere sfruttati anche con un formato immagine ridotto.

→ Selezionare la risoluzione desiderata nell'app Leica FOTOS

RISOLUZIONE JPG

Per le immagini in formato JPG sono disponibili tre risoluzioni diverse (numero di pixel). In questo modo è possibile scegliere il formato più adatto all'impiego previsto e sfruttare in modo ottimale la capacità della scheda di memoria.

→ Selezionare la risoluzione desiderata nell'app Leica FOTOS

GLI EFFETTI DI ALTRE IMPOSTAZIONI SULLA RISOLUZIONE JPG

RISOLUZIONE DNG

Per le immagini solo in formato DNG o in formato JPG si applica la risoluzione rispettivamente selezionata. Se, però, come formato file è impostato DNG + JPG, la risoluzione utilizzata per le immagini JPG dipende dalla risoluzione delle immagini DNG. La risoluzione utilizzata per le immagini JPG può essere inferiore a quella delle immagini DNG, ma mai superiore.

Risoluzione DNG	Risoluzione JPG max.		
	L-JPG	M-JPG	S-JPG
L-DNG	60 MP	36 MP	18 MP
M-DNG	36 MP	36 MP	18 MP
S-DNG	18 MP	18 MP	18 MP

STILE FILM

EXTENDED DYNAMIC RANGE

Con questa funzione, luci e ombre vengono corrette localmente per migliorare il contrasto complessivo dell'immagine e ottenere dettagli nelle gamme tonali corrispondenti. In questo modo è anche possibile una rappresentazione dei contenuti dell'immagine con una gamma dinamica estremamente elevata su dispositivi di output tradizionali che risponde maggiormente alla percezione visiva umana. Questa funzione può essere utilizzata unicamente per il formato JPG.

Impostazione di fabbrica: Off

→ Selezionare l'impostazione desiderata nell'app Leica FOTOS

OTTIMIZZAZIONI AUTOMATICHE

SOPPRESSIONE DEL RUMORE

SOPPRESSIONE DEL RUMORE CON L'ESPOSIZIONE PROLUNGATA

Nella fotografia digitale, si definisce rumore fotografico quell'effetto provocato da pixel difettosi colorati di bianco, rosso, blu e verde. Qualora si utilizzino sensibilità più elevate, si può notare un certo effetto neve, soprattutto su superfici uniformi e scure. Tempi di esposizione lunghi possono causare un forte effetto neve sulle immagini. Per evitare questo fastidioso fenomeno, dopo lo scatto con tempi di posa più lunghi e valori ISO elevati, la fotocamera effettua automaticamente un secondo "scatto nero" (sull'otturatore chiuso). Il rumore misurato con questo scatto parallelo viene quindi "rimosso" elettronicamente dal record dati dello scatto vero e proprio. Il doppio "tempo di esposizione" dovrà essere tenuto in considerazione nelle esposizioni prolungate. Durante questo arco di tempo la fotocamera non deve essere spenta. Il LED di stato resta acceso in rosso per tutto il tempo di esposizione.

Impostazione di fabbrica: On

→ Selezionare l'impostazione desiderata nell'app Leica FOTOS

La soppressione del rumore viene effettuata alle seguenti condizioni:

Range ISO	Tempo di posa superiore a
ISO 64 – ISO 125	160 s
ISO 160 – ISO 250	80 s
ISO 320 – ISO 500	40 s
ISO 640 – ISO 1000	20 s
ISO 1250 – ISO 2000	10 s
ISO 2500 – ISO 4000	6 s
ISO 5000 – ISO 8000	3 s
ISO 10 000 – ISO 16 000	1,5 s
ISO 20 000 – ISO 32 000	0,8 s

SOPPRESSIONE DEL RUMORE PER LE IMMAGINI JPG

Eccetto quando si impostano sensibilità elevate, diciamo che, fortunatamente, nella maggior parte dei casi il rumore è trascurabile. La soppressione del rumore, tuttavia, fa essenzialmente parte del processo di generazione dei file di immagine JPG. D'altra parte, poiché la soppressione del rumore influisce anche sulla nitidezza della riproduzione, è possibile, all'occorrenza, attenuare o intensificare questa riduzione rispetto all'impostazione standard.

Impostazione di fabbrica: 0

→ Selezionare l'impostazione desiderata nell'app Leica FOTOS

Avvertenza

- Questa impostazione viene applicata solo su immagini in formato JPG.

GESTIONE DEI DATI

OPZIONI DI SALVATAGGIO

La Leica M11-D è dotata di una memoria interna da 256 GB. In combinazione con una scheda di memoria, quindi, si ottengono diverse opzioni per il salvataggio dei dati.

Impostazione di fabbrica: DNG+JPG prima su SD

→ Selezionare l'impostazione desiderata nell'app Leica FOTOS

Opzione	Spiegazione
DNG+JPG prima su SD	I file vengono salvati dapprima sulla scheda di memoria inserita fino ad esaurimento della capacità di memoria. A quel punto, i file saranno salvati sulla memoria interna.
DNG+JPG prima su IN	I file vengono salvati dapprima sulla memoria interna fino ad esaurimento della capacità di memoria. A quel punto, i file saranno salvati sulla scheda di memoria inserita.
DNG su SD / JPG su IN	Le immagini vengono salvate separatamente a seconda del formato. I file JPG vengono salvati sulla memoria interna, i file DNG sulla scheda di memoria.
DNG su IN / JPG su SD	Le immagini vengono salvate separatamente a seconda del formato. I file DNG vengono salvati sulla memoria interna, i file JPG sulla scheda di memoria.
DNG+JPG su IN=SD	Tutti i file vengono salvati su entrambi gli spazi di memoria. In questo modo si ottiene un backup di sicurezza completo di tutte le immagini.
DNG+JPG solo su SD	Tutti i file vengono salvati sulla scheda di memoria inserita. La memoria interna non viene utilizzata.

FORMATTAZIONE DELLE POSIZIONI DI SALVATAGGIO

Si consiglia di formattare le posizioni di salvataggio di tanto in tanto, in quanto determinate quantità di dati residui (informazioni associate alle immagini) possono ridurre notevolmente la capacità di memoria. La scheda di memoria inserita e la memoria interna possono essere formattate separatamente. La formattazione deve essere effettuata con un PC. Per questa operazione occorre procedere come segue.

– Non spegnere mai la fotocamera mentre si formatta la memoria interna.
– Con la formattazione di una posizione di salvataggio vanno persi tutti i dati in essa contenuti. La formattazione viene eseguita anche per immagini marcate e protette contro la cancellazione.
– Tutte le immagini, quindi, dovranno essere trasferite regolarmente su una memoria di massa sicura, ad esempio il disco rigido di un computer.

Avvertenze

- Con la semplice formattazione, i dati presenti inizialmente non vengono cancellati in modo permanente. L'unica ad essere eliminata è la directory, quindi i file presenti non sono più direttamente accessibili. Con un apposito software è possibile rendere i dati nuovamente accessibili. In modo permanente vengono eliminati esclusivamente i dati sovrascritti durante il salvataggio di nuovi dati.
- Se non è possibile formattare/sovrascrivere le posizioni di salvataggio, rivolgersi al proprio rivenditore o al Leica Customer Care (vedi pag. 102).

STRUTTURA DEI DATI

STRUTTURA DELLE CARTELLE

I file (= immagini) sulle schede di memoria vengono archiviati in cartelle create automaticamente. Le prime tre posizioni indicano i numeri delle cartelle (cifre), le ultime cinque i nomi delle cartelle (caratteri). Alla prima cartella viene assegnato il nome "100LEICA", alla seconda "101LEICA". In linea di massima, il numero di cartella viene assegnato in base al numero libero successivo, dove il numero massimo possibile di cartelle è 999.

STRUTTURA DEI FILE

Le denominazioni dei file in questa cartella sono composte da undici posizioni. Per default, il primo file viene denominato "L1000001.XXX", il secondo "L1000002.XXX" e così via. La lettera iniziale, la "L" di default, sta per la marca della fotocamera. Le prime tre cifre sono identiche al numero di cartella corrente. Le quattro cifre successive indicano il numero progressivo di file. Una volta raggiunto il numero di file 9999, viene creata automaticamente una nuova cartella la cui numerazione ricomincia da 0001. Le ultime tre posizioni dopo il punto indicano il formato file (DNG o JPG).

Avvertenze

- Se si utilizzano schede di memoria non formattate con questa fotocamera, la numerazione dei file viene resettata su 0001. Se, sulla scheda di memoria utilizzata, è già presente un file con un numero superiore, la numerazione riprenderà da quel numero.
- Se si raggiungono il numero di cartella 999 e il numero di file 9999, ripristinare le impostazioni predefinite di fabbrica della fotocamera.
- Se si desidera reimpostare il numero di cartella a 100, è necessario formattare la scheda di memoria e ripristinare subito dopo le impostazione predefinite di fabbrica della fotocamera.

CREDENZIALI DEL CONTENUTO (LEICA CONTENT CRENDENTIALS)

La firma delle immagini realizzata grazie con questa funzione permette di aggiungere dettagli di allocazione alle vostre immagini e contiene informazioni sull'identità dell'autore nonché dettagli specifici della fotocamera secondo lo standard C2PA utilizzati per la creazione delle immagini. Questi possono offrire informazioni di allocazione utili per i gruppi target non appena le immagini vengono condivise o pubblicate. Le immagini in questione sono contrassegnate da un simbolo.

→ Selezionare l'impostazione desiderata nell'app Leica FOTOS

Disclaimer

La funzione "Leica Content Credentials" (credenziali del contenuto) permette di controllare i contenuti dell'immagine e le modifiche. Leica Camera AG, tuttavia, declina qualsiasi responsabilità circa la sicurezza di manomissione o la violazione dei dati e non concede alcuna garanzia per l'utilizzo delle "Leica Content Credentials" per un determinato scopo.

RILEVAMENTO DELLA POSIZIONE DI SCATTO CON IL GPS (SOLO CON LA APP LEICA FOTOS)

Il GPS (Global Positioning System) consente di determinare la posizione del ricevitore in qualunque parte del mondo. La funzione GPS viene attivata automaticamente non appena viene instaurata una connessione con l'app Leica FOTOS e sul dispositivo mobile è attivata la funzione GPS. La fotocamera riceve continuamente i dati di posizione correnti (grado di latitudine e longitudine, altezza sopra il livello del mare) e li iscrive nei dati Exif dell'immagine.

→ Attivare la funzione GPS sul dispositivo mobile

→ Aprire l'app FOTOS e connettere con la fotocamera

Avvertenze

- Questa funzione è disponibile solo finché la fotocamera è connessa alla app Leica FOTOS.
- In determinati paesi o regioni l'uso del GPS e delle tecnologie correlate potrebbe essere soggetto a limitazioni. Le infrazioni saranno perseguite dalle autorità del rispettivo Stato.
- Pertanto, prima di partire per l'estero, è assolutamente necessario informarsi presso l'ambasciata del Paese di destinazione o presso la propria agenzia di viaggi.

TRASFERIMENTO DI DATI

I dati possono essere comodamente trasferiti sui dispositivi mobili con l'app Leica FOTOS. In alternativa, i dati possono essere trasferiti mediante un lettore di schede o un cavo.

INFORMAZIONI SU LEICA FOTOS

→ Si veda il capitolo "Leica FOTOS" (pag. 82)

CON CAVO USB OPPURE "LEICA FOTOS CABLE*"

La fotocamera supporta diversi metodi di trasmissione (PTP o Apple MFi). Sulla fotocamera dovrà essere salvata l'impostazione adatta alla modalità USB.

Impostazione di fabbrica: PTP

→ Selezionare l'impostazione desiderata nell'app Leica FOTOS

oppure

→ Premere la ghiera di selezione e tenerla premuta

→ Spegnere la fotocamera
  - La modalità USB viene commutata.

– "Apple MFi" permette la comunicazione con i dispositivi iOS (iPhone e iPad).
– "PTP" permette il trasferimento su computer con MacOS o Windows con programmi PTP compatibili.

* Accessorio optional

Avvertenze

- Per il trasferimento di file di grandi dimensioni si consiglia di utilizzare un lettore di schede.
- Non interrompere per nessun motivo la connessione USB durante il trasferimento dei dati. In caso contrario, potrebbero verificarsi arresti anomali (crash) del computer e/o della fotocamera, addirittura con danni irreparabili alla scheda di memoria.
- Durante la trasmissione dei dati, non spegnere la fotocamera ed evitare che si spenga da sola a causa di un prossimo esaurimento della batteria, poiché ciò può avere come conseguenza un "crash" del computer. Per lo stesso motivo, la batteria non deve assolutamente essere tolta se la connessione è attiva.

MODO DI SCATTO

Le funzioni e le possibili impostazioni descritte di seguito si riferiscono essenzialmente allo scatto di singole foto. Oltre alla ripresa a scatto singolo, la Leica M11-D fornisce anche tante altre modalità. Le istruzioni e le avvertenze sul rispettivo funzionamento le trovate nei paragrafi corrispondenti.

- Scatto singolo
- Scatto continuo (vedi pag. 74)
- Autoscatto (vedi pag. 75)

Impostazione di fabbrica: Singolo

→ Selezionare l'impostazione desiderata nell'app Leica FOTOS

TIPI DI RIPRESA

UTILIZZO DEL TELEMETRO

AREA DI MESSA A FUOCO (CORNICI LUMINOSE)

Il telemetro a cornice luminosa della fotocamera non è solo un mirino di grandi qualità e dimensioni in grado di riprodurre le immagini in modo chiaro e brillante, ma anche un telemetro ad alta precisione accoppiato all'obiettivo. L'accoppiamento avviene automaticamente con tutti gli obiettivi Leica M di lunghezza focale compresa tra 16 e 135 mm all'inserimento nella fotocamera. Il mirino è caratterizzato da un fattore di ingrandimento di 0,73x.

Le cornici luminose sono accoppiate della messa a fuoco in modo tale che la parallasse, ossia lo scostamento tra l'asse dell'obiettivo e l'asse del mirino, venga corretta automaticamente. A distanze inferiori a 2 m il rilevamento del sensore è leggermente inferiore a quanto indicato dai bordi interni delle cornici luminose, con distanze maggiori è leggermente superiore (cfr. la figura a lato). Queste variazioni, che nella pratica sono scarsamente determinanti, sono basate su un principio. Le cornici luminose di una fotocamera con mirino devono essere coordinate agli angoli di campo delle rispettive lunghezze focali dell'obiettivo. Con la messa a fuoco, però, gli angoli di campo nominali cambiano leggermente a causa della variazione dell'estensione, ossia della distanza del sistema ottico dal livello del sensore. Se la distanza impostata è inferiore all'infinito e, quindi, l'estensione è maggiore, anche l'angolo di campo effettivo si rimpicciolisce e l'obiettivo cattura una porzione di soggetto inferiore. Inoltre, le differenze nell'angolo di campo a lunghezze focali maggiori tendono a essere altrettanto maggiori a causa della maggiore estensione.

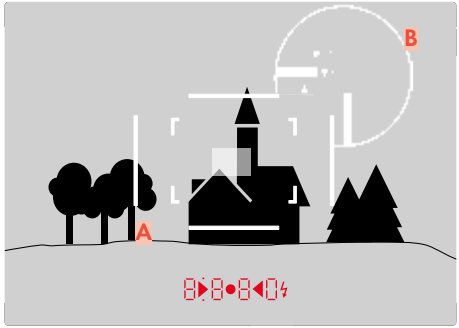

Tutte le immagini e le posizioni delle cornici luminose si riferiscono a una lunghezza focale di 50 mm

A	Cornici luminose
B	Immagine effettiva
Impostazione su 0,7 m	Il sensore rileva circa una cornice in meno.
Impostazione su 2 m	Il sensore rileva esattamente l'immagine compresa entro i bordi interni della cornice luminosa.
Impostazione su infinito	Il sensore rileva circa 1 o 4 cornici in più (verticali o orizzontali).

Avvertenze

- Non appena si accende l'elettronica della fotocamera, sul bordo inferiore dell'immagine nel mirino appaiono le cornici luminose illuminate da LED bianchi insieme ai LED dell'esposimetro.
- Al centro del mirino si trova il campo di misura del telemetro, un piccolo rettangolo più luminoso rispetto al resto del campo immagine. Per ulteriori informazioni sulla misurazione della distanza e dell'esposizione, siete pregati di consultare i rispettivi paragrafi.

Se si utilizzano obiettivi con lunghezze focali di 28 (Elmarit a partire dal numero di serie 2 411 001), 35, 50, 75, 90 e 135 mm, la relativa cornice luminosa si accende automaticamente nelle combinazioni 35 mm + 135 mm, 50 mm + 75 mm e 28 mm + 90 mm.

35 mm + 135 mm

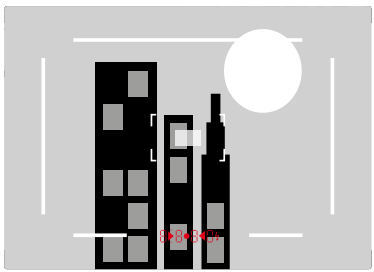

50 mm + 75 mm

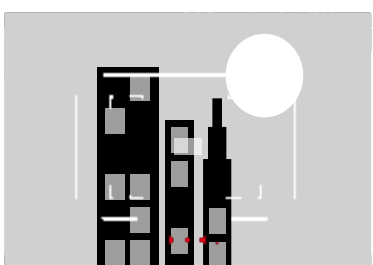

28 mm + 90 mm

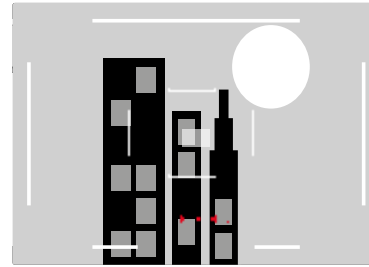

VISUALIZZAZIONE DI AREE DI MESSA A FUOCO / LUNGHEZZE FOCALI ALTERNATIVE

A seconda dell'obiettivo utilizzato è possibile visualizzare ulteriori cornici luminose. In questo modo si possono simulare le rispettive lunghezze focali. Ciò semplifica la scelta dell'obiettivo più idoneo all'area di messa a fuoco desiderata.

→ Premere il preselettore del campo immagine verso l'obiettivo

- Una volta rilasciato, il preselettore del campo immagine si riporta in posizione di partenza.

MESSA A FUOCO

Per la messa a fuoco potete utilizzare il telemetro.

TELEMETRO

Grazie all'ampia base telemetrica effettiva, il telemetro della fotocamera consente di ottenere un'elevata precisione. La nitidezza può essere regolata con il metodo a sovrapposizione o con il metodo a coincidenza.

METODO A SOVRAPPOSIZIONE (IMMAGINE DOPPIA)

In un ritratto, ad esempio, si dovrà mirare l'occhio del soggetto con il campo di misura del telemetro, quindi ruotare la ghiera di messa a fuoco dell'obiettivo fino a far coincidere i contorni nel campo di misura.

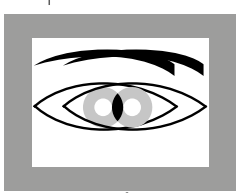

non a fuoco

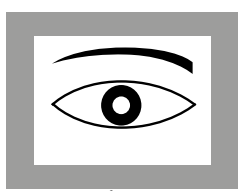

a fuoco

METODO A COINCIDENZA

Per riprendere un elemento architettonico, si dovranno inquadrare, ad esempio, la linea verticale o un'altra linea verticale ben definita con il campo di misura del telemetro, quindi ruotare la ghiera di messa a fuoco dell'obiettivo fino a quando i contorni de bordo o della linea non saranno visibili, senza scostamenti, in corrispondenza delle delimitazioni del campo di misura.

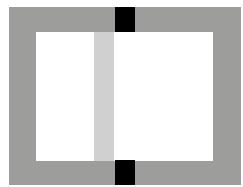

non a fuoco

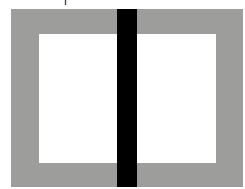

a fuoco

Avvertenze

- Una messa a fuoco di alta precisione risulta molto utile, in particolare quando si utilizzano obiettivi grandangolari con profondità di campo relativamente elevata.
- Con entrambi i metodi, il campo di misura del telemetro è visibile sotto forma di rettangolo luminoso e ben definito. La posizione del campo di misura non è modificabile e si trova sempre al centro del mirino.

ASSISTENTE DI MESSA A FUOCO (optional)

L'assistente di messa a fuoco è solo per il mirino Leica Visoflex 2, disponibile come accessorio optional, e insieme alla app Leica FOTOS.

La fotocamera riconosce la rotazione della ghiera di messa a fuoco sull'obiettivo. L'immagine nel mirino elettronico o nell'app Leica FOTOS cambia automaticamente in funzione zoom. Ruotando la ghiera di selezione è possibile ingrandire o rimpicciolire l'immagine.

SENSIBILITÀ ISO

L'impostazione ISO è compresa in un intervallo da ISO 64 a ISO 50000, consentendo così una regolazione precisa per ogni diversa situazione.

La regolazione manuale dell'esposizione permette di scegliere più liberamente la combinazione di tempi di posa/diaframma desiderata. Nell'ambito della regolazione automatica è possibile stabilire priorità, ad esempio, per motivi di composizione fotografica.

Si possono selezionare i valori incisi sulla ghiera della sensibilità ISO e le posizioni:

- **M**: per valori intermedi da ISO 64 a 50 000
- **A**: per la regolazione automatica, vengono utilizzati i valori ISO da 64 a 50000

VALORI ISO FISSI

VALORI SULLA GHIERA DELLA SENSIBILITÀ ISO

→ Impostare la ghiera della sensibilità ISO sul valore desiderato
(**64**, **200**, **400**, **800**, **1600**, **3200**, **6400**, **12500**, **25000**, **50000**)

TUTTI I VALORI DISPONIBILI

Si possono impostare valori compresi tra ISO 64 e ISO 50000 in 30 livelli.

→ Regolare la ghiera della sensibilità ISO su **M**

→ Premere la ghiera di selezione finché nel mirino non compare il valore ISO

→ Ruotare la ghiera di selezione per impostare il valore ISO desiderato

Avvertenza

- Soprattutto con valori ISO elevati e una successiva elaborazione dell'immagine, in particolare in aree del soggetto piuttosto grandi e con luminosità uniforme, possono comparire rumore, strisce verticali e orizzontali.

IMPOSTAZIONE AUTOMATICA

La fotocamera adatta automaticamente la sensibilità alla luminosità esterna o ai valori dei tempi di posa/apertura del diaframma preimpostati. Insieme alla priorità di diaframma, estende il campo del controllo automatico dell'esposizione.

→ Regolare la ghiera della sensibilità ISO su **A**

LIMITAZIONE DEGLI INTERVALLI DI IMPOSTAZIONE

Per limitare l'intervallo dell'impostazione automatica, si può impostare un valore ISO massimo. Oltre a questo, si può impostare anche un tempo di esposizione massimo. Per queste operazioni sono disponibili impostazioni in base alla lunghezza focale (1/f s, 1/(2f) s, 1/(4f) s)* nonché tempi di posa massimi fissi compresi tra 1/2 s e 1/2000 s.

Nel caso delle impostazioni basate sulla lunghezza focale, la fotocamera passa a una sensibilità superiore solo quando il tempo di posa scenderebbe al di sotto del limite a causa della minore luminosità, ad esempio, utilizzando un obiettivo da 50 mm, con tempi più lunghi di 1/60 s con 1/f s o di 1/125 s con 1/(2f) s o di 1/250 s con 1/(4f) s.

LIMITAZIONE DEL VALORE ISO

Sono disponibili tutti i valori a partire da ISO 64.

Impostazione di fabbrica: 3200

→ Selezionare il valore desiderato nell'app Leica FOTOS

LIMITAZIONE DEGLI INTERVALLI DI TEMPO DI POSA

Impostazione di fabbrica: 1/(4f) s

→ Selezionare il valore desiderato nell'app Leica FOTOS

* Questa funzione presuppone l'utilizzo di obiettivi codificati o l'impostazione del tipo di obiettivo utilizzato nel menu.

BILANCIAMENTO DEL BIANCO

Nella fotografia digitale, il bilanciamento del bianco assicura una riproduzione neutra del colore in presenza di qualsiasi tipo di luce. A tale scopo, la fotocamera dovrà essere precedentemente tarata sul colore della luce che deve essere riprodotto come bianco.

Per questa operazione sono disponibili due possibilità:

– controllo automatico
– impostazioni predefinite fisse

Impostazione di fabbrica: Auto

CONTROLLO AUTOMATICO/ IMPOSTAZIONI FISSE

→ Selezionare l'impostazione desiderata nell'app Leica FOTOS

Opzione	Spiegazione
Auto	Per il controllo automatico, che nella maggior parte delle situazioni restituisce risultati neutri
Soleggiato	Per fotografare all'aperto con il sole
Cielo nuvoloso	Per fotografare all'aperto con cielo nuvoloso
Ombra	Per fotografare all'aperto con il soggetto principale in ombra
Incandescenza	Per fotografare in interno con luce (prevalentemente) da lampade a incandescenza
HMI	Per fotografare in interno con luce (prevalentemente) da lampade alogene a vapore metallico
Neon (caldo)	Per fotografare in interno con luce (prevalentemente) da lampade fluorescenti tubolari a luce calda
Neon (freddo)	Per fotografare in interno con luce (prevalentemente) da lampade fluorescenti tubolari a luce fredda
Flash	Per fotografare con il flash

ESPOSIZIONE

Lo stato di pronto dell'esposimetro viene indicato mediante l'accensione continua degli indicatori nel mirino:

- con la priorità di diaframma, mediante l'indicatore LED del tempo di posa
- con l'impostazione manuale nel mirino, mediante uno dei due LED triangolari (eventualmente insieme al LED circolare centrale, nel monitor)

Se la ghiera del tempo di posa è posizionata su **B**, l'esposimetro è disinserito.

TIPO DI OTTURATORE

La fotocamera Leica M11-D dispone sia di una funzione con otturatore meccanico che di un otturatore puramente elettronico. L'otturatore elettronico amplia il range di velocità disponibile per l'otturatore e funziona in modo assolutamente silenzioso, una caratteristica importante in determinate situazioni di lavoro.

Impostazione di fabbrica: Ibrido

→ Selezionare l'impostazione desiderata nell'app Leica FOTOS

Opzione	Spiegazione
Meccanico	È possibile utilizzare solo l'otturatore meccanico. Campo di lavoro: 60 min – 1/4000 s.
Elettronico	È possibile utilizzare solo la funzione otturatore elettronico. Campo di lavoro: 60 s - 1/16000 s.
Ibrido	Se sono necessari tempi di posa più brevi rispetto all'otturatore meccanico, viene attivata anche la funzione otturatore elettronico. Campo di lavoro: 60 min – 1/4000 s + 1/4000 s – 1/16000 s.

IMPIEGO

A conferma dell'avvenuta chiusura, l'otturatore meccanico emette il consueto suono. Questo otturatore è perfetto sia per le esposizioni prolungate che per le riprese di soggetti in movimento.

Grazie a tempi di posa cortissimi, la funzione otturatore elettronico permette di fotografare con il diaframma aperto anche in piena luce. A causa del suo marcato effetto "rolling shutter" non è adatto ai soggetti in movimento.

Avvertenze

- La funzione otturatore elettronico non consente di effettuare scatti con il flash.
- In presenza di un'illuminazione a LED e con lampade fluorescenti tubolari, l'utilizzo combinato della funzione otturatore elettronico e di tempi di posa brevi può causare la comparsa di striature.

METODI DI MISURAZIONE DELL'ESPOSIZIONE

La misurazione dell'esposizione viene effettuata tramite il sensore fotosensibile.

Impostazione di fabbrica: Multi-zona

→ Selezionare l'impostazione desiderata nell'app Leica FOTOS

SPOT

Viene rilevata e misurata esclusivamente un'area piccola al centro del campo immagine.

PREVALENZA AL CENTRO

Questo metodo considera l'intera immagine. Le aree del soggetto ubicate al centro sono nettamente più determinanti per il calcolo del valore di esposizione rispetto alle aree marginali.

MULTI-ZONA

Questo metodo di misurazione si basa sull'acquisizione di vari valori misurati. Questi ultimi vengono calcolati in un algoritmo in base alla situazione e determinano un valore di esposizione armonizzato per una riproduzione adeguata del soggetto principale.

PREVALENZA ZONE CHIARE

Questo metodo considera l'intera immagine. Tuttavia, il valore di esposizione viene regolato in base alle aree del soggetto più chiare rispetto alla media. In questo modo è possibile evitare la sovraesposizione delle aree chiare del soggetto senza doverle adeguare direttamente. Questo metodo di misurazione si presta particolarmente per soggetti con un'esposizione nettamente superiore al resto dell'immagine (ad esempio, persone illuminate da riflettori) o un riflesso fortemente superiore alla media (ad esempio, abiti bianchi).

Multi-zona	Prevalenza zone chiare

MODALITÀ DI ESPOSIZIONE

La fotocamera offre due modalità di esposizione: priorità di diaframma o regolazione manuale. Si può scegliere tra le due varianti a seconda del soggetto, della situazione e delle preferenze personali.

SELEZIONE DELLA MODALITÀ

→ Regolare la ghiera del tempo di posa su **A** (priorità di diaframma) oppure selezionare il tempo di posa desiderato (regolazione manuale = **M**)

PRIORITÀ DI DIAFRAMMA - A

La priorità di diaframma regola automaticamente l'esposizione in base all'apertura di diaframma impostata manualmente. Pertanto, è indicato soprattutto per riprese in cui la profondità di campo costituisce l'elemento determinante nella composizione dell'immagine.

Con uno stop di diaframma piccolo è possibile ridurre la zona della profondità di campo, ad esempio in un ritratto per mettere in evidenza il viso nitido davanti a uno sfondo irrilevante o fastidioso. Viceversa con uno stop di diaframma più grande, è possibile aumentare la zona della profondità di campo per riprodurre nitidamente ogni dettaglio in una ripresa panoramica, dal primo piano allo sfondo.

→ Regolare la ghiera del tempo di posa su **A**

→ Impostare lo stop di diaframma desiderato

- Nel mirino viene visualizzato automaticamente il tempo di posa impostato.

→ Scatto

Avvertenze

- Per maggiore chiarezza, il tempo di posa calcolato è indicato a incrementi di 1/2.
- Con tempi di posa superiori a 2 s, dopo lo scatto compare nel mirino il tempo di esposizione rimanente in secondi. Il tempo di esposizione effettivamente calcolato e controllato in continuo, però, può differire dal tempo visualizzato a incrementi di 1/2. Se, ad esempio, l'indicatore mostra prima dello scatto il valore 16 (come valore più prossimo), ma il tempo di esposizione calcolato è più lungo, il conto alla rovescia dopo lo scatto può iniziare anche da 19.
- In condizioni di luce estreme, il calcolo di tutti i parametri può far sì che la misurazione dell'esposizione produca tempi di posa che non rientrano nel campo di lavoro, ossia valori di luminosità che richiederebbero esposizioni inferiori a 1/4000 s o superiori a 4 minuti. In questi casi, si utilizzano i tempi di posa minimo e massimo summenzionati e nel mirino lampeggiano i valori corrispondenti lampeggiano come avviso per l'utente.

REGOLAZIONE MANUALE DELL'ESPOSIZIONE - M

La regolazione manuale del tempo di posa e del diaframma è utile:

– per ottenere effetti visivi particolari, possibili solo con un'esposizione ben precisa
– per garantire un'esposizione assolutamente identica in caso di più riprese con inquadrature diverse

→ Impostazione del tempo di posa e del diaframma desiderati
  - La ghiera del tempo di posa deve innestarsi su uno dei tempi di posa incisi o su uno dei valori intermedi oppure essere impostata in **B** su un tempo qualsiasi.

→ Scatto

INDICATORI AUSILIARI PER L'ESPOSIZIONE

In caso di superamento della soglia superiore o inferiore del campo di misurazione dell'esposimetro con regolazione manuale e luminanza molto bassa, il LED triangolare sinistro nel mirino ▶ lampeggia per avvisare l'utente del problema; analogamente, in caso di luminanza troppo alta, lampeggia il LED triangolare destro ◀. Se i priorità di diaframma disponibili non permettono una corretta esposizione, l'indicatore del tempo di posa lampeggia. Se il tempo di posa necessario supera per difetto il tempo di posa più corto possibile o supera per eccesso il tempo di posa più lungo possibile, il rispettivo indicatore lampeggia. Poiché la misurazione dell'esposizione viene eseguita con diaframma di lavoro, questo stato può anche essere ottenuto oscurando l'obiettivo.

▶	Sottoesposizione di almeno uno stop di diaframma
▶●	Sottoesposizione di 1/2 stop di diaframma
●	Esposizione corretta
●◀	Sovraesposizione di 1/2 stop di diaframma
◀	Sovraesposizione di almeno uno stop di diaframma

ESPOSIZIONI PROLUNGATE (B)

La Leica M11-D consente di impostare tempi di posa fino a 60 min che possono essere utilizzati in diversi modi.

TEMPI DI POSA INVARIABILI

La funzione può essere utilizzata anche per impostare tempi di posa più lunghi di 8 s.

→ Regolare la ghiera del tempo di posa su **B**

→ Impostare il tempo di posa desiderato con la ghiera di selezione

- Il tempo di posa viene visualizzato nel mirino.

→ Scatto

FUNZIONE B

Con la funzione B, l'otturatore rimane aperto fintanto che si mantiene premuto il pulsante di scatto (fino a un massimo di 60 minuti, a seconda dell'impostazione ISO).

→ Regolare la ghiera del tempo di posa su **B**

→ Ruotare la ghiera di selezione e impostare il tempo di posa su **b**

- Il tempo di posa viene visualizzato nel mirino.
- Quando compaiono numeri nel mirino, ruotare la ghiera di selezione verso destra

→ Scatto

FUNZIONE T

Con la funzione T, l'otturatore rimane aperto dopo lo scatto finché non verrà premuto nuovamente il pulsante di scatto (fino a un massimo di 60 minuti, a seconda dell'impostazione ISO).

Questa funzione può essere utilizzata anche in combinazione con l'autoscatto (vedi pag. 75). L'otturatore rimane aperto finché non si preme il pulsante di scatto una seconda volta. In questo modo, è possibile evitare riprese mosse causate dall'azionamento del pulsante di scatto durante esposizioni prolungate.

→ Regolare la ghiera del tempo di posa su **B**

→ Ruotare la ghiera di selezione e impostare il tempo di posa su **t**

- Il tempo di posa viene visualizzato nel mirino.
- Quando compaiono numeri nel mirino, ruotare la ghiera di selezione verso destra

Esecuzione dello scatto

→ Scatto

- L'otturatore si apre.

→ Premere nuovamente il pulsante di scatto

- L'otturatore si chiude.

oppure

→ impostare l'autoscatto nell'app Leica FOTOS

→ Scatto

- L'otturatore si apre allo scadere del tempo di autoscatto selezionato.

→ Sfiorare il pulsante di scatto

- L'otturatore si chiude.

TEMPI DI POSA SELEZIONABILI

I tempi di posa massimi selezionabili dipendono dall'impostazione ISO corrente.

Range ISO	Tempo di posa massimo
ISO 64 – ISO 125	60 min
ISO 160 – ISO 250	30 min
ISO 320 – ISO 500	15 min
ISO 640 – ISO 100	8 min
ISO 1250 – ISO 2000	4 min
ISO 2500 – ISO 4000	2 min
ISO 5000 – ISO 8000	60 s
ISO 10 000 – ISO 16 000	15 s
ISO 20 000 – ISO 32 000	8 s
ISO 40 000 – ISO 50 000	4 s

SOPPRESSIONE DEL RUMORE

Qualora si utilizzino sensibilità più elevate, si può notare un certo effetto neve, soprattutto su superfici uniformi e scure. Tempi di esposizione lunghi possono causare un forte effetto neve sulle immagini. Per evitare questo fastidioso fenomeno, dopo lo scatto con tempi di posa più lunghi e valori ISO elevati, la fotocamera effettua automaticamente un secondo "scatto nero" (sull'otturatore chiuso). Il rumore misurato con questo scatto parallelo viene quindi "rimosso" elettronicamente dal record dati dello scatto vero e proprio.
Il doppio "tempo di esposizione" dovrà essere tenuto in considerazione nelle esposizioni prolungate. Durante questo arco di tempo la fotocamera non deve essere spenta. Il LED di stato resta acceso in rosso per tutto il tempo di esposizione.

La soppressione del rumore viene effettuata alle seguenti condizioni:

Range ISO	Tempo di posa superiore a
ISO 64 – ISO 125	160 s
ISO 160 – ISO 250	80 s
ISO 320 – ISO 500	40 s
ISO 640 – ISO 100	20 s
ISO 1250 – ISO 2000	10 s
ISO 2500 – ISO 4000	6 s
ISO 5000 – ISO 8000	3 s
ISO 10 000 – ISO 16 000	1,5 s
ISO 20 000 – ISO 32 000	0,8 s

La soppressione del rumore può anche essere disattivata (vedi pag. 50).

Avvertenze

- L'esposimetro resta disattivato in ogni caso, tuttavia, dopo lo scatto, l'indicatore numerico digitale del mirino conta il tempo di esposizione trascorso in secondi come orientamento per il fotografo.
- Le fotocamere Leica M sono fotocamere estremamente compatte capaci di abbinare le funzioni ottiche e elettroniche in uno spazio ridottissimo. Per questo motivo, non è possibile schermare al 100 % il sensore contro i raggi di luce estranei all'inquadratura. In ambienti bui, questo non comporta alcuno svantaggio, neppure in caso di esposizioni prolungate di diversi minuti. Se la fotocamera, invece, durante un'esposizione prolungata è ulteriormente esposta ad una fonte di illuminazione diretta, l'incidenza della luce può provocare puntini bianchi sul sensore falsando l'immagine. Questo effetto si manifesta spesso soprattutto nelle esposizioni prolungate con un filtro a densità neutra (ND) in condizioni di sole. In questo caso, si consiglia di proteggere la fotocamera dai raggi di luce estranei all'inquadratura. La soluzione migliore consiste nel coprire la fotocamera e la montatura dell'obiettivo con un telo scuro.

CONTROLLO DELL'ESPOSIZIONE

SALVATAGGIO DEI VALORI MISURATI

Spesso, per ragioni di configurazione dell'immagine, importanti aree del soggetto devono essere disposte fuori dal centro dell'immagine stessa e, a volte, queste aree importanti del soggetto sono anche più luminose o più scure della media. Tuttavia, la misurazione con prevalenza al centro e la misurazione spot della fotocamera rilevano sostanzialmente solo una zona centrale dell'immagine e sono tarate su una scala dei grigi media.

In questi casi, il salvataggio dei valori misurati permette di misurare prima il soggetto principale e poi di mantenere le rispettive impostazioni finché non si decide l'inquadratura definitiva.

→ Inquadrare l'area importante del soggetto (con la misurazione spot) o, in alternativa, un altro dettaglio mediamente luminoso

→ Sfiorare il pulsante di scatto

- Vengono eseguite la misurazione e la memorizzazione.
- Finché si mantiene premuto il pulsante di scatto sul punto di resistenza, in alto sulla riga dei numeri del mirino appare un puntino rosso di conferma e l'indicatore del tempo non cambia più, neppure in caso di variazione delle condizioni di luminosità.

→ Continuando a mantenere premuto il pulsante di scatto, ruotare la fotocamera fino all'inquadratura definitiva

→ Scatto

Avvertenze

- Il salvataggio dei valori misurati non serve nella misurazione multi-zona, in quanto, in tal caso, non è possibile un rilevamento mirato di un'unica area del soggetto.
- Se si modifica la regolazione del diaframma dopo che è completato il salvataggio dei valori misurati, il tempo di posa non viene più corretto; pertanto, una tale operazione determina fatalmente un'esposizione errata.

COMPENSAZIONE DELL'ESPOSIZIONE

Gli esposimetri sono tarati su una scala dei grigi media corrispondente alla luminosità di un normale soggetto fotografico. Se il dettaglio del soggetto da fotografare non soddisfa queste caratteristiche, l'esposizione viene opportunamente compensata.

La compensazione dell'esposizione si rivela particolarmente utile in alcuni casi, ad esempio quando, per determinati motivi, si desidera intenzionalmente un'esposizione leggermente più scarsa o più abbondante per una serie di scatti: A differenza del salvataggio dei valori misurati, la compensazione dell'esposizione rimane attiva fino a quando non viene resettata.

Si possono impostare valori di compensazione dell'esposizione nell'intervallo ±3 EV a incrementi di 1/3 EV (EV: Exposure Value = valore di esposizione).

→ Premere la ghiera di selezione finché nel mirino non viene visualizzato il valore di compensazione dell'esposizione

→ Ruotare la ghiera di selezione per impostare il valore di compensazione dell'esposizione desiderato

Avvertenze

- Per le correzioni impostate, indipendentemente dalla modalità di inserimento iniziale, vale quanto segue: Rimangono attive fintanto che non vengono reimpostate manualmente su 0, cioè anche quando la fotocamera venisse eventualmente spenta e riaccesa.
- Facendo tap sul pulsante di scatto, nel mirino viene visualizzato il valore di correzione, ad esempio 1.0 - (indicazione temporanea in luogo del tempo di posa). Successivamente viene visualizzato sotto forma di tempi di posa modificati con un puntino in basso che lampeggia.

ANTEPRIMA DELL'ESPOSIZIONE (optional)

L'anteprima dell'esposizione è solo per il mirino Leica Visoflex 2, disponibile come accessorio optional.

Questa funzione permette di valutare, prima dello scatto, l'effetto visivo ottenuto con l'esposizione di volta in volta impostata. Ciò vale fino a quando la luminosità del soggetto e l'esposizione impostata non determinano valori di luminosità troppo bassi o troppo alti.

Ciò può avvenire in due modi.

– Pulsante di scatto premuto a metà corsa
  Mentre si tiene premuto il pulsante di scatto, la luminosità del mirino elettronico mostra gli effetti delle regolazioni selezionate per l'esposizione. Per il tempo restante, l'indicazione nel mirino elettronico corrisponde ad una regolazione dell'esposizione ottimale.
– Permanente
  La luminosità del mirino elettronico mostra sempre gli effetti dell'esposizione attualmente impostata.

Impostazione di fabbrica: Permanente

Avvertenza

- Indipendentemente dalle impostazioni summenzionate, la luminosità del mirino elettronico può risultare diversa da quella degli scatti veri e propri, a seconda delle condizioni di luce presenti.

MODALITÀ DI RIPRESA

SCATTO CONTINUO

Con questa funzione è possibile effettuare serie di scatti, ad esempio, per riprendere una sequenza di movimenti in più fasi.

Impostazione di fabbrica: Singolo

→ Selezionare l'impostazione desiderata nell'app Leica FOTOS

Una volta impostata l'opzione scatto continuo, la fotocamera continua a scattare foto in serie fintanto che il pulsante di scatto viene mantenuto completamente premuto (e la capacità della scheda di memoria è sufficiente).

Avvertenze

- La frequenza di scatto indicata nella scheda tecnica si riferisce alle impostazioni standard (ISO 200, formato JPG L-JPG). Con impostazioni diverse, o a seconda dei contenuti dell'immagine, del bilanciamento del bianco impostato e della scheda di memoria utilizzata ecc., la frequenza potrebbe essere diversa.
- Scatti continui veloci avvengono con una frequenza fino a 4,5 f/s, a condizione che si utilizzino tempi di posa di 1/180 s e inferiori.
- Gli scatti continui non possono essere effettuate con il flash. Se è attivata una funzione flash, viene effettuato un unico scatto.
- Non è possibile eseguire scatti continui in combinazione con la funzione autoscatto.
- La memoria buffer della fotocamera consente di scattare solo un limitato numero di riprese in serie alla frequenza di ripresa selezionata. Quando viene raggiunto il limite di capacità del buffer, la frequenza di ripresa viene ridotta.

AUTOSCATTO

L'autoscatto permette di riprendere immagini con un ritardo preimpostato. In questi casi, si consiglia di fissare la fotocamera a uno stativo.

→ Impostare l'autoscatto nell'app Leica FOTOS

→ Scatto

- Il LED di autoscatto lampeggiante sulla parte anteriore della fotocamera indica il decorrere del tempo di autoscatto. Nei primi 10 s lampeggia lentamente, rapidamente negli ultimi 2 s.
- Un tempo di autoscatto in corso può essere riavviato in qualsiasi momento facendo tap sul pulsante di scatto.

Avvertenze

- In modalità Autoscatto, la regolazione dell'esposizione avviene solo direttamente prima dello scatto.
- La funzione di autoscatto può essere utilizzata unicamente per scatti singoli.
- La funzione resta attivata finché nella app Leica FOTOS non verrà selezionata un'altra funzione.

FOTOGRAFARE CON IL FLASH

La fotocamera determina la potenza del flash necessaria accendendo uno o più lampi di misurazione prima dello scatto vero e proprio. Subito dopo, con l'inizio dell'esposizione, si accende il flash principale. Vengono automaticamente tenuti in considerazione tutti i fattori che influiscono sull'esposizione (ad esempio, la presenza di filtri, variazioni dell'impostazione del diaframma, distanza dal soggetto principale, superfici riflettenti eccetera).

FLASH COMPATIBILI

Le funzionalità descritte nelle presenti istruzioni, compresa la misurazione flash TTL, sono disponibili esclusivamente con i flash di sistema Leica come l'SF 40. Altri tipi di flash con un solo contatto centrale positivo possono essere attivati in sicurezza con la Leica M11-D, ma non possono essere regolati. Se si utilizzano altri tipi di flash non è possibile garantirne il corretto funzionamento.

Avvertenza

- Se si utilizzano altri flash non specificamente compatibili con la fotocamera e, di conseguenza, il bilanciamento del bianco della fotocamera non si attiva automaticamente, il bilanciamento del bianco per gli scatti con il flash dovrà essere impostato nell'app Leica FOTOS.

Importante

- In casi estremi, l'utilizzo di flash non compatibili con la Leica M11-D può provocare danni irreparabili alla fotocamera e/o al flash stesso.

Avvertenze

- Il flash deve essere pronto per l'uso; in caso contrario, potrebbero verificarsi esposizioni errate o messaggi di errore della fotocamera.
- I flash da studio possono avere una durata di flash molto lunga. Per questo motivo, quando si utilizzano questi sistemi può rendersi utile selezionare un tempo di posa superiore a 1/180 s. Lo stesso vale per i pulsanti di attivazione del flash radiocomandati nei "flash in modalità off-camera", in quanto la trasmissione radio può causare un ritardo di tempo.
- Scatti continui con il flash non sono possibili.
- Per evitare riprese mosse dovute ai tempi di posa prolungati, è consigliabile utilizzare uno stativo. In alternativa, si può selezionare una sensibilità maggiore.

MONTAGGIO DEL FLASH

→ Spegnere la fotocamera e il flash

→ Spingere completamente la base del flash nella slitta porta accessori e, se presente, assicurarla con il dado di bloccaggio per prevenire possibili cadute accidentali

- Ciò è importante, in quanto eventuali cambiamenti di posizione nella slitta porta accessori potrebbero comportare l'interruzione del necessario contatto, causando così difetti di funzionamento.

SMONTAGGIO DEL FLASH

→ Spegnere la fotocamera e il flash

→ Allentare il bloccaggio, se necessario

→ Smontare il flash

Avvertenza

- Assicurarsi che sia sempre applicata la copertura della slitta porta accessori e che non vi siano accessori in uso (ad esempio il flash).

MISURAZIONE DELL'ESPOSIZIONE FLASH (MISURAZIONE TTL)

In questa fotocamera, la modalità Flash completamente automatica controllata dalla fotocamera è disponibile utilizzando i flash compatibili (vedi pag. 75) e per entrambe le modalità di esposizione, priorità di diaframma e regolazione manuale.

Inoltre, con la funzione priorità di diaframma e l'impostazione manuale, la fotocamera consente di ricorrere ad altre tecniche interessanti dal punto di vista creativo come la sincronizzazione dell'attivazione del flash e il lampo con tempi di posa più lunghi del sincro flash massimo.
Inoltre, la fotocamera trasmette al flash la sensibilità impostata. A condizione che il flash possieda questi indicatori e che l'apertura di diaframma selezionata sull'obiettivo sia impostata anche sul flash, il flash è in grado di aggiornare automaticamente l'indicazione della portata. Nei flash compatibili con il sistema, l'impostazione della sensibilità ISO non può essere influenzata dal flash, in quanto è già trasmessa dalla fotocamera.

IMPOSTAZIONE SUL FLASH

Modalità	
TTL	Controllo automatico tramite la fotocamera
A	SF 40, SF 60: Controllo automatico tramite la fotocamera, nessuna compensazione dell'esposizione del flash SF 58, SF 64: Controllo tramite il flash mediante un sensore di esposizione incorporato
M	L'esposizione flash deve essere adattata agli stop di diaframma e ai valori di distanza prescritti dalla fotocamera impostando un livello di potenza adeguato.

Avvertenze

- Per il controllo automatico da parte della fotocamera, il flash deve essere impostato in modalità **TTL**.
- Se si sceglie l'impostazione **A**, i soggetti scarsamente o eccessivamente luminosi potrebbero risultare con un'esposizione non ottimale.
- Per ulteriori informazioni sulla modalità Flash con altri dispositivi non specificamente coordinati a questa fotocamera, e sulle diverse modalità operative dei flash, consultare le rispettive istruzioni.

HSS (HIGH SPEED SYNC.)
Accensione automatica del flash con tempi di posa brevi

Sulla Leica M11-D, la modalità Flash HSS completamente automatica e controllata dalla fotocamera è disponibile con flash compatibili (vedi pag. 75), con qualsiasi tempo di posa e con qualsiasi modalità di esposizione della fotocamera. Viene attivata automaticamente dalla fotocamera quando il tempo di posa selezionato o calcolato è inferiore al tempo di sincronizzazione del flash ≤ 1/180 s.

CONTROLLO DEL FLASH

Le impostazioni e le modalità di funzionamento descritte nei seguenti paragrafi si riferiscono esclusivamente ai flash disponibili con questa fotocamera e ai flash di sistema compatibili.

MOMENTO DI SINCRONIZZAZIONE

L'esposizione di scatti con il flash avviene mediante due sorgenti luminose:

– la luce proveniente dall'ambiente circostante
– la luce aggiuntiva del flash

In questo caso, se la messa a fuoco è corretta, le aree del soggetto illuminate esclusivamente o prevalentemente dalla luce del flash vengono quasi sempre riprodotte in modo nitido, a causa dell'impulso di luce estremamente breve. Per contro, tutte le altre aree del soggetto nella stessa immagine illuminate sufficientemente dalla luce ambiente o che generano luce propria, vengono riprodotte con una nitidezza variabile. Due fattori strettamente connessi tra loro determinano se queste aree del soggetto saranno riprodotte in modo nitido o "offuscato", come pure il loro grado di "offuscamento":

– la durata dei tempi di posa
– la velocità del movimento delle aree del soggetto o della fotocamera durante lo scatto

Con tempi di posa più lunghi e movimenti più rapidi, la differenza tra queste due diverse aree sovrapposte del soggetto diventa più marcata.

FOTOGRAFIA CON IL FLASH

→ Accendere il flash

→ Impostare la modalità per il controllo del numero guida idonea sul flash (ad esempio TTL o GNC = Guide Number Control)

→ Accendere la fotocamera

→ Impostare la modalità di esposizione o il tempo di posa e/o il diaframma desiderati

- Per questa operazione occorre osservare il tempo di sincronizzazione del flash più veloce, determinante per stabilire se verrà acceso un flash per lo scatto "normale" o un flash HSS.

→ Prima di ogni scatto con il flash, attivare la misurazione dell'esposizione sfiorando il pulsante di scatto

- Se ciò non accade perché si preme troppo velocemente e fino in fondo il pulsante di scatto, il flash potrebbe non accendersi.

Avvertenza

- Per la fotografia con il flash si consiglia di scegliere un metodo di misurazione dell'esposizione diverso da Spot.

INDICATORI DI CONTROLLO DELL'ESPOSIZIONE FLASH NEL MIRINO (con flash compatibili con il sistema)

Nel display del mirino della Leica M11-D, l'icona del flash serve a segnalare e indicare diversi stati di funzionamento.

ϟ non compare (nonostante il flash sia acceso e in stand-by)	• Il flash non si accende. • Sul flash deve essere impostata una modalità operativa corretta oppure montare un flash con funzione HSS.
ϟ lampeggia lentamente prima dello scatto (2 Hz)	• Il flash non è ancora pronto all'uso.
ϟ si accende prima dello scatto	• Il flash è pronto per l'uso.
ϟ rimane acceso dopo lo scatto*	• Il flash continua a restare in stand-by.
ϟ lampeggia rapidamente dopo lo scatto (4 Hz)*	• Fotografie riuscite con il flash • Il flash non è ancora pronto per entrare nuovamente in uso.
ϟ si spegne dopo lo scatto*	• La potenza del flash non era sufficiente.

* solo nella modalità flash TTL

RIPRISTINO DELLE IMPOSTAZIONI DI FABBRICA

Con questa funzione è possibile resettare contemporaneamente tutte le impostazioni personalizzate riportandole alle rispettive impostazioni predefinite di fabbrica.

→ Tenere premuti la ghiera di selezione e il pulsante funzione per 30 s
- Nel mirino viene visualizzato un contatore delle pressioni dei pulsanti.

Avvertenze
- Dopo il reset occorre reimpostare data e ora.

AGGIORNAMENTI DEL FIRMWARE

Leica lavora costantemente allo sviluppo e al miglioramento dei propri prodotti. Numerose funzioni della fotocamera sono controllate unicamente dal software, quindi, le eventuali migliorie e i potenziamenti della gamma di funzioni possono essere installati sulla fotocamera anche in un secondo momento. Per l'aggiornamento, Leica vi mette a disposizione, ad intervalli di tempo irregolari, i necessari aggiornamenti del firmware, che potrete scaricare dalla nostra home page.

Qualora abbiate registrato la vostra fotocamera, Leica vi fornirà tutte le indicazioni riguardanti i nuovi aggiornamenti. Gli utenti di Leica FOTOS saranno informati automaticamente circa eventuali aggiornamenti del firmware per la loro fotocamera Leica.

Gli aggiornamenti del firmware possono essere installati in due modi diversi:
– comodamente tramite la app Leica FOTOS (vedi pag. 82)
– direttamente sulla fotocamera

Per sapere quale versione di firmware è installata sulla fotocamera

→ Visualizzare la versione del firmware attuale nella app Leica FOTOS

Per ulteriori informazioni circa la registrazione, gli aggiornamenti del firmware e il download degli aggiornamenti per la vostra fotocamera nonché modifiche e integrazioni alle presenti istruzioni per l'uso, potete visitare l'Area Clienti al sito web: https://club.leica-camera.com

AGGIORNAMENTI DEL FIRMWARE

Interrompere un aggiornamento del firmware in corso può causare danni gravissimi e irreparabili al vostro equipaggiamento!

Durante l'aggiornamento del firmware, quindi, si dovranno osservare scrupolosamente le seguenti avvertenze:
- Non spegnere la fotocamera!
- Non rimuovere la scheda di memoria!
- Non rimuovere la batteria!
- Non smontare l'obiettivo!

Avvertenza
- Nella app Leica FOTOS sono disponibili ulteriori marchi o codici di omologazione specifici per dispositivo e paese.

PREPARATIVI

→ Eliminare dalla scheda di memoria qualsiasi eventuale file di firmware presente
- Si consiglia di salvare tutte le immagini presenti sulla scheda di memoria e successivamente di riformattarle.
  (Attenzione: perdita dei dati! Durante la formattazione della scheda di memoria, tutti i dati salvati sulla scheda saranno cancellati.)
- Per precauzione, si dovrebbero salvare anche i file presenti nella memoria interna.

→ Scaricare la versione di firmware più aggiornata

→ Salvare il firmware sulla scheda di memoria
- Il file del firmware deve essere salvato nel livello superiore della scheda di memoria (non in una sottodirectory).

→ Inserire la scheda di memoria nella fotocamera

→ Caricare completamente la batteria e inserirla correttamente

AGGIORNAMENTO DEL FIRMWARE DELLA FOTOCAMERA

→ Tenere premuto il pulsante funzione

→ Accendere la fotocamera
- Durante l'aggiornamento, lampeggiano il LED di stato e il LED di autoscatto in rosso e nel mirino viene visualizzato UP.

LEICA VISOFLEX 2 (EVF)[1]

Tramite la slitta porta accessori, la Leica M11-D può essere dotata di un mirino elettronico (Electronic View Finder, EVF). Il Leica Visoflex 2*, disponibile come accessorio optional, svolge le seguenti funzioni.

– Funzione di rotazione per fotografare comodamente da diverse angolazioni
– Regolazione diottrica
– Zoom digitale
– Anteprima dell'esposizione

Importante
Tutte le definizioni di "EVF" e "mirino elettronico" contenute nelle presenti istruzioni si riferiscono al "Leica Visoflex **2**" disponibile come accessorio.
Nella peggiore delle ipotesi, l'utilizzo del modello precedente "Leica Visoflex" con la Leica M11-D può causare danni irreparabili alla fotocamera e/o al Visoflex stesso. Per qualsiasi domanda al riguardo, rivolgersi al Leica Customer Care.

1 Il Visoflex creato per la serie M10 non è compatibile con la Leica M11-D. Il Visoflex 2 di nuovo sviluppo, invece, può essere utilizzato anche con modelli della serie Leica M meno recenti.

LEICA FOTOS

La fotocamera può essere controllata a distanza con uno smartphone o un tablet. A tal fine, per prima cosa è necessario installare l'app "Leica FOTOS" sul dispositivo mobile. Leica FOTOS, inoltre, offre molte altre funzioni utili come il trasferimento rapido delle immagini e il commit degli aggiornamenti del firmware.
Vi preghiamo di leggere attentamente anche le avvertenze legali a pagina 6.

→ Effettuare lo scan del seguente codice QR con il dispositivo mobile

oppure

→ Installare la app scaricata dall'Apple App Store™/Google Play Store™

CONNESSIONE

MODALITÀ DI CONNETTIVITÀ

ACCENSIONE

Per attivare la rete wireless e il Bluetooth della fotocamera occorre inserire la modalità di connettività.

→ Tenere premuta la ghiera di selezione per 12 s
- Il LED di stato lampeggia 5x in blu e infine resta acceso per 5 s in verde.

Avvertenza
- Quanto la rete wireless e il Bluetooth della fotocamera non servono, occorrerà disattivare la modalità di connettività per prolungare la durata della batteria.

SPEGNIMENTO

→ Tenere premuta la ghiera di selezione per 12 s
- Il LED di stato lampeggia 5x in blu e infine resta acceso per 5 s in rosso.

VERIFICA DELLO STATO

Con l'indicazione nel mirino è possibile verificare se la modalità di connettività è inserita o disinserita.

→ Premere il pulsante funzione finché nel mirino non compare Con
- L'indicazione Con compare alternandosi con lo stato della modalità di connettività. Se la modalità di connettività è inserita, compare on. Se la modalità di connettività è disinserita, compare oFF.

PRIMA CONNESSIONE AL DISPOSITIVO MOBILE

Alla prima connessione con un dispositivo mobile è necessario effettuare il pairing tra la fotocamera e il dispositivo mobile.

MEDIANTE LEICA FOTOS CABLE (solo per iPhone)

→ Assicurarsi che la modalità USB sia impostata su MFi
- Indicazione APP nel mirino

→ Collegare la fotocamera e il dispositivo mobile con il cavo "Leica FOTOS Cable"

→ Seguire le istruzioni nella app Leica FOTOS

MEDIANTE WI-FI

SULLA FOTOCAMERA

→ Assicurarsi che la modalità di connettività della fotocamera sia inserita

→ Tenere premuto il pulsante funzione per 5 s
- Nel mirino viene visualizzato un contatore delle pressioni dei pulsanti.
- Dopo avere rilasciato il pulsante funzione, il LED di stato lampeggia in blu (2 Hz).
- La fotocamera è pronta per il pairing.

SUL DISPOSITIVO MOBILE

→ Attivare la rete WLAN e il Bluetooth

→ Avviare Leica FOTOS

→ Aggiungere la fotocamera

→ Selezionare la fotocamera

→ Avviare la connessione
- Il pairing viene eseguito. Per questa operazione potrebbe occorrere un po' di tempo.
- Se il pairing è riuscito, il LED di stato si illumina brevemente.

Avvertenze
- Se la modalità di connettività della fotocamera è disattivata non è possibile effettuare il pairing. Per il pairing la modalità di connettività deve essere attivata.
- Il pairing deve essere effettuato una sola volta per ciascun dispositivo mobile. Durante il pairing, il dispositivo viene aggiunto alla lista dei dispositivi conosciuti.

CONNESSIONE A DISPOSITIVI CONOSCIUTI

MEDIANTE LEICA FOTOS CABLE (solo per iPhone)

Il "Leica FOTOS Cable" permette di instaurare la connessione in modo estremamente rapido e facile.

→ Assicurarsi che la modalità USB sia impostata su MFi
- Indicazione APP nel mirino

→ Collegare la fotocamera e il dispositivo mobile con il cavo "Leica FOTOS Cable"
- La connessione viene instaurata automaticamente.

MEDIANTE WI-FI

SULLA FOTOCAMERA

→ Assicurarsi che la modalità di connettività della fotocamera sia inserita

SUL DISPOSITIVO MOBILE

→ Attivare la rete WLAN e il Bluetooth

→ Avviare Leica FOTOS

→ Selezionare la fotocamera

→ Confermare il prompt
- La fotocamera si connette automaticamente al dispositivo mobile.

ELIMINAZIONE DEI DISPOSITIVI COLLEGATI

Si possono eliminare tutti i dispositivi per i quali è stato effettuato un pairing.

→ Tenere premuti la ghiera di selezione e il pulsante funzione per 10 s
- Nel mirino viene visualizzato un contatore delle pressioni dei pulsanti.

AGGIORNAMENTI DEL FIRMWARE

Interrompere un aggiornamento del firmware in corso può causare danni gravissimi e irreparabili al vostro equipaggiamento!

Durante l'aggiornamento del firmware, quindi, si dovranno osservare scrupolosamente le seguenti avvertenze:

- Non spegnere la fotocamera!
- Non rimuovere la scheda di memoria!
- Non rimuovere la batteria!
- Non smontare l'obiettivo!

Leica FOTOS vi informa quando sono disponibili aggiornamenti del firmware per la vostra fotocamera Leica.

→Seguire le istruzioni nella app Leica FOTOS

Avvertenze

- Assicurarsi che la batteria sia completamente carica.
- In alternativa, gli aggiornamenti del firmware possono essere installati anche direttamente sulla fotocamera.

PULIZIA/CONSERVAZIONE

Se la fotocamera rimane inutilizzata per un periodo di tempo prolungato, si raccomanda di:

– Spegnere la fotocamera
– Estrarre la scheda di memoria
– Rimuovere la batteria (dopo circa 2 mesi, ora e data inserite vengono eliminate)

CORPO MACCHINA

- Lo sporco è anche un ottimo terreno per la proliferazione di microrganismi, quindi l'equipaggiamento dovrà essere tenuto perfettamente pulito.
- Pulire la fotocamera utilizzando esclusivamente un panno morbido e asciutto. In caso di sporco resistente, passare prima un panno imbevuto con un detergente molto diluito e ripassare poi con un panno asciutto.
- In caso di spruzzi d'acqua salata sulla fotocamera, inumidire un panno morbido con acqua potabile, strizzarlo accuratamente e passarlo sulla fotocamera. A questo punto, asciugare bene la fotocamera con un panno asciutto.
- Per rimuovere macchie e impronte digitali, pulire la fotocamera con un panno pulito che non lasci peli. Le eventuali impurità più ostinate in punti difficilmente accessibili del corpo macchina dovranno essere rimosse con un pennellino. Non toccare in nessun caso le lamelle dell'otturatore.
- Conservare la fotocamera possibilmente in una custodia chiusa ed imbottita, per evitare strofinamenti e proteggerla dalla polvere.
- Conservare la fotocamera in un luogo asciutto, sufficientemente aerato e al riparo da temperature elevate e dall'umidità. Se la fotocamera viene utilizzata in ambienti umidi, prima di essere riposta nella custodia dovrà essere assolutamente privata di qualsiasi traccia di umidità.
- Per prevenire la formazione di funghi, si raccomanda di non conservare la fotocamera per lungo tempo in una borsa di pelle.
- Le borse fotografiche che si sono bagnate durante l'uso devono essere svuotate, per evitare che l'umidità e gli eventuali residui dei prodotti per la concia del cuoio danneggino l'attrezzatura.
- Tutti i cuscinetti a movimento meccanico e le superfici di scorrimento della fotocamera sono lubrificati. Per evitare la resinificazione dei punti lubrificati, la fotocamera dovrà essere azionata più volte ogni tre mesi, qualora non venga utilizzata spesso. Inoltre, è consigliabile effettuare ripetute impostazioni e utilizzare più volte anche tutti gli altri elementi di comando.
- Per prevenire la formazione di funghi, durante l'impiego dell'attrezzatura in climi tropicali caldi e umidi è consigliabile esporre l'attrezzatura il più possibile al sole e all'aria. La conservazione dell'attrezzatura in contenitori o custodie ermeticamente chiusi è consigliabile solo se si utilizza anche un agente essiccante, come, ad esempio, il silicagel.

OBIETTIVO

- Per rimuovere la polvere dalle lenti esterne degli obiettivi, di norma è più che sufficiente un pennello morbido. In presenza di sporco ostinato, le lenti possono essere pulite delicatamente con movimenti circolari dall'interno verso l'esterno con un panno morbido, pulito e assolutamente privo di corpi estranei. Per questa operazione, si consiglia di utilizzare gli appositi panni in microfibra conservati in contenitori protettivi e disponibili presso i rivenditori

specializzati di materiale fotografico e ottica. Questi panni sono lavabili a temperature fino a 40 °C, senza utilizzare ammorbidente, e non devono essere stirati. Non si consiglia l'utilizzo di panni per la pulizia degli occhiali, perché contengono sostanze chimiche che potrebbero danneggiare le lenti degli obiettivi.

- Una protezione ottimale delle lenti frontali in condizioni di scatto sfavorevoli (ad esempio sabbia, spruzzi d'acqua salata) si ottiene con l'utilizzo di filtri UVA incolori. Come per ogni altro filtro, però, occorre tenere presente che, in determinate situazioni di controluce e forte contrasto, anche questi filtri possono provocare riflessi indesiderati.
- I copriobiettivo proteggono l'obiettivo anche da impronte digitali accidentali e dalla pioggia.
- Tutti i cuscinetti a movimento meccanico e le superfici di scorrimento dell'obiettivo sono lubrificati. Se l'obiettivo non viene utilizzato per periodi prolungati, la ghiera di messa a fuoco e la ghiera del diaframma devono essere ruotate di tanto in tanto per evitare che i punti di lubrificazione si induriscano.
- Non applicare grasso eccessivo sull'attacco a baionetta e assicurarsi, soprattutto, di lasciare libera la zona della codifica a 6 bit. In caso contrario, nell'incavo potrebbero depositarsi residui di grasso che, a loro volta, provocherebbero un ulteriore accumulo di sporco. Questo potrebbe anche ostacolare la leggibilità della codifica e, quindi, compromettere il corretto funzionamento dei modelli M digitali.

MIRINO

- Se all'esterno o all'interno della fotocamera si è formata condensa, spegnere la fotocamera e farla riposare per circa 1 ora a temperatura ambiente. Quando la temperatura ambiente e quella della fotocamera saranno pressoché uguali, la condensa scomparirà da sola.

BATTERIA

- Le batterie agli ioni di litio devono essere conservate solo in uno stato di carica parziale, ossia non completamente scariche né completamente cariche. Lo stato di carica è indicato nella rispettiva schermata nel mirino. Se la batteria rimane inutilizzata per un periodo molto prolungato, si raccomanda di ricaricarla circa due volte l'anno per circa 15 minuti, per evitare che si scarichi completamente.

SCHEDE DI MEMORIA

- Per sicurezza, le schede di memoria dovrebbero sempre essere conservate solo nell'apposita custodia antistatica.
- Non conservare le schede di memoria in luoghi in cui potrebbero essere esposte a temperature elevate, irradiazioni solari dirette, campi magnetici o scariche elettrostatiche. In linea generale, rimuovere sempre la scheda di memoria se la fotocamera rimane inutilizzata per un periodo prolungato.
- Si consiglia di formattare di tanto in tanto la scheda di memoria, poiché la frammentazione che deriva dall'eliminazione può bloccare parte della capacità di memoria.
- È consigliato utilizzare schede di memoria UHS-II.

SENSORE

PULIZIA DEL SENSORE

Per la pulizia del sensore potete anche inviare la vostra fotocamera al Leica Customer Care (vedi pag. 102). Questa pulizia, però, non è coperta dalla garanzia, e quindi sarà soggetta a pagamento.

Avvertenza

- Leica Camera AG non fornisce alcuna garanzia per i danni causati dall'utilizzatore durante la pulizia del sensore.

→ Caricare completamente la batteria e inserirla correttamente

→ Tenere premuto il pulsante funzione

→ Premere il pulsante di scatto
  - L'otturatore resta aperto.
  - Il LED di autoscatto si accende.

→ Eseguire la pulizia
  - Prestare la massima attenzione alle avvertenze riportate di seguito.

→ Spegnere la fotocamera una volta effettuata la pulizia
  - Il LED di autoscatto lampeggia.
  - L'otturatore viene chiuso per sicurezza solo 10 s dopo.

Importante

- L'ispezione e la pulizia del sensore devono essere eseguite in un ambiente quanto più possibile privo di polvere, per evitare ulteriori depositi di sporco.
- Per evitare danni, assicurarsi di mantenere libera la finestra dell'otturatore quando si spegne la fotocamera, ossia che nessun oggetto ostacoli la chiusura dell'otturatore!
- Non tentare di soffiare via le particelle di polvere dal vetro protettivo del sensore. Anche piccolissime gocce di saliva potrebbero causare macchie difficili da rimuovere.
- Non impiegare dispositivi di pulizia ad aria compressa con elevata pressione del gas, poiché potrebbero ugualmente causare danni.
- Evitare di toccare con oggetti rigidi la superficie del sensore durante l'ispezione e la pulizia.

Importante
Tutte le definizioni di "EVF" e "mirino elettronico" contenute nelle presenti istruzioni si riferiscono al "Leica Visoflex **2**" disponibile come accessorio.
Nella peggiore delle ipotesi, l'utilizzo del modello precedente "Leica Visoflex" con la Leica M11-D può causare danni irreparabili alla fotocamera e/o al Visoflex stesso. Per qualsiasi domanda al riguardo, rivolgersi al Leica Customer Care.

Problema	Causa possibile/da controllare	Proposte di rimedio
Problemi con la batteria		
La batteria si scarica molto in fretta	La batteria è troppo fredda	Riscaldare la batteria (ad esempio nella tasca dei pantaloni) e inserirla solo subito prima della ripresa
	La batteria è surriscaldata	Lasciare raffreddare la batteria
	Modalità di risparmio energetico non attivata	Attivare lo stand-by della fotocamera
	Connessione WLAN permanente	Disattivare il WLAN se non utilizzato
	La batteria è stata ricaricata varie volte	La durata utile della batteria ha raggiunto la fine. Sostituire la batteria
Il processo di ricarica non si avvia	Orientamento della batteria o collegamento del caricabatterie errati	Controllare orientamento e collegamento
Il processo di ricarica USB dal mio PC non si avvia	Secondo la specifica di ricarica USB, si distinguono porte USB con correnti di uscita diverse: – Standard Downstream Port (SDP) – Charging Downstream Port (CDP) – Dedicated Charging Port (DCP)	Il dispositivo collegato alla porta USB riconosce automaticamente il tipo di porta. Se l'intensità di corrente disponibile è insufficiente, il processo di ricarica non si avvia: – USB 2.0 (SDP): max 500 mA, la batteria non viene ricaricata – USB 3.0 (CDP): max 900 mA, la batteria viene ricaricata a bassa corrente – Caricabatterie USB M11-D (DCP): max 1,5 A, la batteria viene ricaricata
Il processo di ricarica dura a lungo	Batteria troppo fredda o surriscaldata	Caricare la batteria a temperatura ambiente
	Il caricabatterie USB non eroga sufficiente energia elettrica	Per ricaricare la batteria alla massima velocità, il caricabatterie USB deve essere in grado di erogare >= 1,7 A di corrente.

La spia di controllo della ricarica è accesa, ma la batteria non si carica	Contatti della batteria sporchi	Pulire i contatti un panno morbido e asciutto
	La batteria è stata ricaricata varie volte	La durata utile della batteria ha raggiunto la fine. Sostituire la batteria
Problemi con la fotocamera		
La fotocamera si spegne all'improvviso	La batteria è scarica	Caricare la batteria o sostituirla
Impossibile accendere la fotocamera	La batteria è scarica	Caricare la batteria o sostituirla
	La batteria è troppo fredda	Riscaldare la batteria (ad esempio nella tasca dei pantaloni)
	La batteria non è inserita correttamente	Controllare orientamento
	Il fondello non è applicato correttamente	Controllare orientamento e bloccaggio
La fotocamera si rispegne immediatamente dopo l'accensione	La batteria è scarica	Caricare la batteria o sostituirla
La fotocamera non riconosce la scheda di memoria	La scheda di memoria non è compatibile o è difettosa	Sostituire la scheda di memoria, è consigliato utilizzare schede di memoria UHS-II.
	La scheda di memoria non è stata formattata correttamente	Riformattare la scheda di memoria (attenzione: perdita dei dati!)
Indicatori		
Dopo la ripresa di un'immagine, il numero degli scatti rimasti non diminuisce	L'immagine occupa poco spazio di memoria	Nessuna anomalia di funzionamento, il numero di scatti rimasti viene definito approssimativamente
Il tempo di posa desiderato non può essere impostato	Il campo di lavoro del tipo di otturatore impostato è stato superato per difetto o per eccesso	Selezionare un altro tipo di otturatore
	Il valore ISO impostato impedisce di regolare tempi di posa molto lunghi	Scegliere un altro valore ISO
I valori ISO non possono essere impostati nel mirino	La ghiera della sensibilità ISO è regolata su un valore ISO fisso o su **A** (Auto ISO)	Regolare la ghiera della sensibilità ISO su **M**

Scatto		
Non è possibile effettuare lo scatto con la fotocamera/Pulsante di scatto disattivato/Scatto impossibile	La scheda di memoria è esaurita	Sostituire la scheda di memoria
	La scheda di memoria non è stata formattata	Riformattare la scheda di memoria (attenzione: perdita dei dati!)
	La scheda di memoria è protetta contro la scrittura	Disattivare la protezione contro la scrittura della scheda di memoria (levetta sul lato della scheda di memoria)
	I contatti della scheda di memoria sono sporchi	Pulire i contatti con un panno morbido in cotone o lino
	La scheda di memoria è danneggiata	Sostituire la scheda di memoria
	Il sensore è surriscaldato	Lasciare raffreddare la fotocamera
	La fotocamera si è spenta automaticamente (stand-by della fotocamera)	Riaccendere la fotocamera all'occorrenza, disattivare lo spegnimento automatico
	Dati immagine vengono trasferiti sulla scheda di memoria e la memoria temporanea è esaurita	Attendere
	La funzione di riduzione del rumore è in funzione (ad esempio dopo riprese notturne con un tempo di esposizione prolungato)	Attendere o disattivare la riduzione del rumore
	La batteria è scarica	Caricare la batteria o sostituirla
	La fotocamera sta elaborando una ripresa	Attendere
	La numerazione delle immagini è esaurita	Si veda il capitolo "Gestione dei dati"
Premendo il pulsante di scatto fino al primo punto di resistenza, nel mirino elettronico compare un effetto neve	L'amplificazione viene aumentata per assistere la composizione fotografica quando il soggetto è poco illuminato e l'apertura del diaframma è ridotta	Nessuna anomalia di funzionamento, nessun effetto negativo sulle riprese
Il mirino elettronico si spegne troppo in fretta	Impostazioni di risparmio energetico attivate	All'occorrenza, disattivare lo spegnimento automatico
Il flash non si accende	La batteria è scarica	Caricare la batteria o sostituirla
	Pressione del pulsante di scatto mentre il flash si sta ancora caricando	Attendere finché il flash non si sarà completamente caricato
	Modalità scatto continuo attivata	Cambiare l'impostazione
	La funzione otturatore elettronico non consente di effettuare scatti con il flash	Selezionare un altro tipo di otturatore

Il flash non illumina completamente il soggetto	Il soggetto è al di fuori della portata del flash	Portare il soggetto entro la portata del flash
	La luce del flash viene coperta	Assicurarsi che la luce del flash non venga coperta dalle dita o da oggetti
La ripresa continuata non è possibile	La fotocamera è surriscaldata e la funzione è stata temporaneamente disattivata per proteggerla da danneggiamenti	Lasciare raffreddare la fotocamera
L'immagine nel mirino elettronico presenta rumore di fondo	Funzione di intensificazione della luce del mirino elettronico in ambienti bui	Nessuna anomalia di funzionamento, nessun effetto negativo sulle riprese
Il salvataggio delle immagini dura molto tempo	È attivata la soppressione del rumore per l'esposizione prolungata	Disattivare la funzione
	È inserita una scheda di memoria lenta	Utilizzare una scheda di memoria idonea
Gestione delle immagini		
Le immagini selezionate non possono essere eliminate	Alcune delle immagini selezionate sono protette contro la scrittura	Rimuovere la protezione contro la scrittura (con il dispositivo con cui il file è stato protetto contro la scrittura)
La numerazione dei file non inizia da 1	Sulla scheda di memoria sono già presenti altre immagini	Si veda il capitolo "Gestione dei dati"
L'impostazione di ora e data è sbagliata o manca	La fotocamera non è stata utilizzata per lungo tempo (soprattutto dopo aver tolto la batteria)	Inserire una batteria carica e reimpostare la fotocamera
Le informazioni sull'obiettivo non vengono visualizzate	L'obiettivo montato non è codificato	Contattare il servizio assistenza Leica Customer Care
Le immagini sono compromesse o mancano	È stata estratta la scheda di memoria mentre lampeggiava il LED di stato	Non rimuovere la scheda mentre lampeggia il LED di stato. Ricaricare la batteria.
	Formattazione della scheda mancante o compromessa	Riformattare la scheda di memoria (Attenzione: perdita dei dati!)
Sulla scheda di memoria non vengono salvate immagini/ immagini in formato DNG	Tutte le immagini/immagini in formato DNG vengono salvate nella memoria interna	Selezionare un'altra impostazione
Qualità dell'immagine		
Immagine troppo chiara	Sensore ottico coperto durante la ripresa	Durante la ripresa, assicurarsi che il sensore ottico sia libero
Effetto neve	Tempi di esposizione lunghi (>1s)	Attivare la funzione di soppressione del rumore per l'esposizione prolungata
	Sensibilità ISO troppo elevata	Ridurre la sensibilità ISO

Macchie tonde bianche, simili a bolle di sapone	Scatto con il flash in ambienti molto bui: riflessi di pulviscolo	Disattivare il flash
Le immagini sono sfuocate	L'obiettivo è sporco	Pulire l'obiettivo
	La fotocamera è stata mossa durante la ripresa	Utilizzare il flash
		Fissare la fotocamera su uno stativo
		Tentare con tempi di posa più corti
	Le aree del soggetto desiderate non collimavano nel mirino	Assicurarsi che il soggetto sia perfettamente collimato nel telemetro
Le immagini sono sovraesposte	Flash attivato anche in ambienti luminosi	Cambiare la modalità flash
	Forte sorgente luminosa nell'immagine	Evitare forti sorgenti luminose nell'immagine
	(Mezza luce) controluce cade nell'obiettivo (anche da sorgenti luminose esterne all'area di messa a fuoco)	Utilizzare il paraluce oppure cambiare soggetto
	È stato selezionato un tempo di esposizione troppo prolungato	Selezionare un tempo di esposizione più breve o regolare la ghiera del tempo di posa su **A**
Immagine a grana grossa o con effetto neve	Sensibilità ISO troppo elevata	Ridurre la sensibilità ISO
Colori e luminosità falsati	Ripresa in presenza di fonti di luce artificiale o estrema luminosità	Tentare con tempi di posa più corti
Le immagini nel formato JPG presentano una risoluzione inferiore rispetto a quella impostata	Alla voce "Formato file" è stato selezionato DNG + JPG e alla voce "Risoluzione DNG" è stata impostata una risoluzione inferiore	Selezionare una risoluzione DNG superiore oppure salvare solo in formato JPG
Smartphone/WLAN		
La connessione WLAN si interrompe	La fotocamera si disattiva in caso di surriscaldamento (funzione di protezione)	Lasciare raffreddare la fotocamera
La connessione con il dispositivo mobile/la trasmissione delle immagini non funzionano	Il dispositivo mobile è troppo lontano	Ridurre la distanza
	Interferenza con altri dispositivi, ad esempio in prossimità di telefoni cellulari o forni a microonde	Aumentare la distanza dalle sorgenti di disturbo
	Disturbo causato dalla presenza di numerosi dispositivi mobili nelle vicinanze	Instaurare nuovamente la connessione/ allontanare gli altri dispositivi mobili
	Il dispositivo mobile è già connesso ad un altro dispositivo	Controllare le connessioni
La fotocamera non viene visualizzata sullo schermo di configurazione del WLAN del dispositivo mobile	Il dispositivo mobile non riconosce la fotocamera	Disattivare la funzione WLAN del dispositivo mobile e riattivarla

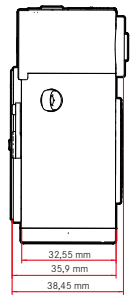
32,55 mm
35,9 mm
38,45 mm

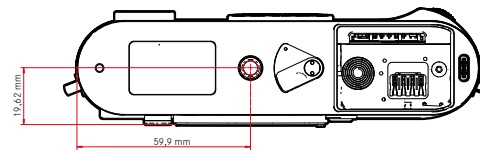
19,62 mm
59,9 mm

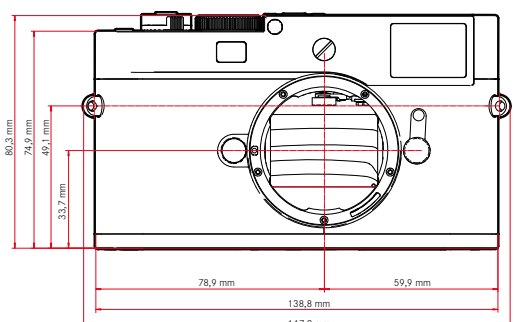
80,3 mm
74,9 mm
49,1 mm
33,7 mm
78,9 mm
59,9 mm
138,8 mm
147,2 mm

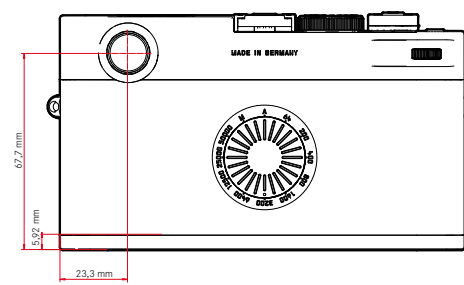
MADE IN GERMANY
67,7 mm
5,92 mm
23,3 mm

FOTOCAMERA

Modello
Leica M11-D

Tipo di fotocamera
Fotocamera digitale telemetro

N. modello
2221

Cod. ord.

	Variante per Paese		
	EU/US/CN	JP	ROW
Cod. ord. (colore)	20220 (nero)	20221 (nero)	20222 (nero)
Wi-Fi 5 GHz	11a/n/ac: canale 149–165 (5745–5825 MHz)	11a/n/ac: canale 36–48 (5180–5240 MHz) (solo per uso in interni)	-
Wi-Fi 2,4 GHz	11b/g/n: canale 1–11 (2412–2462 MHz)		
Bluetooth	4.2 LE: LE canale 0–39 (2402–2480 MHz)		

Supporti di memoria
UHS-II (consigliato), UHS-I, schede di memoria SD/SDHC/SDXC

Schede SDXC fino a 2 TB

Memoria interna: 256 GB

Materiale
Cover/fondo: alluminio, laccato

Guscio anteriore e posteriore del corpo: magnesio

Attacco obiettivo
Attacco a baionetta Leica M con sensore supplementare per codifica a 6 bit

Condizioni d'esercizio
Da 0 °C a +40 °C

Interfacce
Slitta porta accessori ISO con contatti aggiuntivi per i flash Leica e il mirino Leica Visoflex 2 (disponibile come accessorio)

USB 3.1 Gen1 tipo C

Attacco filettato per treppiede
A 1/4 DIN 4503 (1/4") in acciaio inox nel fondello

Peso
circa 540 g (compresi il copri-baionetta e la batteria)

SENSORE

Dimensioni del sensore
Chip CMOS, superficie attiva circa 24 x 36 mm

Processore
Serie Leica Maestro (Maestro III)

Filtri
Filtro per la separazione RGB, filtro UV/IR, nessun filtro passa-basso

Formato file
DNG™ (dati non elaborati, compressi senza perdite), DNG + JPG, JPG (DCF, Exif 2.30)

Risoluzione foto

DNG™	L-DNG	60,4 MP	9536 x 6336 pixel
	M-DNG	36,6 MP	7424 x 4936 pixel
	S-DNG	18,5 MP	5280 x 3506 pixel
JPG	L-JPG	60,1 MP	9504 x 6320 pixel
	M-JPG	36,2 MP	7392 x 4896 pixel
	S-JPG	18,2 MP	5248 x 3472 pixel

Dimensione file

DNG™	L-DNG	circa 70–120 MB
	M-DNG	circa 40–70 MB
	S-DNG	circa 20–40 MB
JPG	L-JPG	circa 15–30 MB
	M-JPG	circa 9–18 MB
	S-JPG	circa 5–9 MB

JPG: a seconda della risoluzione e dei contenuti dell'immagine

Profondità di colore

DNG™: 14 bit

JPG: 8 bit

Spazio colore

sRGB

MIRINO

Mirino

Telemetro a cornice luminosa grande e luminoso con correzione automatica della parallasse

Regolato su -0,5 dpt; lenti di correzione diottrica da -3 a +3 dpt disponibili

Visualizzazione

Display digitale a quattro posizioni con punti in alto e in basso

Delimitazione del campo immagine: tramite accensione di due cornici: 35 mm + 135 mm, 28 mm + 90 mm, 50 mm + 75 mm (commutazione automatica montando l'obiettivo)

Correzione della parallasse

La deviazione orizzontale e verticale tra il mirino e l'obiettivo viene compensata automaticamente in base alla rispettiva regolazione della messa a fuoco. Corrispondenza tra immagine nel mirino e immagine vera e propria.

Le dimensioni della cornice luminosa corrisponde alla distanza:

– su 2 m: le dimensioni esatte del sensore di circa 23,9 x 35,8 mm
– su infinito: (a seconda della lunghezza focale) da circa 7,3 % (28 mm) al 18 % (135 mm)
– meno di 2 m: meno delle dimensioni del sensore

Ingrandimento del mirino

0,73x (per tutti gli obiettivi)

Telemetro a base lunga

Telemetro a sovrapposizione e a coincidenza al centro del mirino come campo chiaro

OTTURATORE

Tipo di otturatore

Otturatore lamellare a controllo elettronico e funzione otturatore elettronico

Tempi di posa

Otturatore mecc.: da 60 min a 1/4000 s

Funzione otturatore elettr.: da 60 s fino a 1/16000 s

Sincro flash: fino a 1/180 s

Soppressione del rumore opzionale mediante "scatto nero" (disattivabile)

Pulsante di scatto

A due livelli

(1° livello: attivazione dell'elettronica della fotocamera, compresi la misurazione dell'esposizione e il salvataggio dei valori misurati; 2° livello: scatto)

Autoscatto

Tempo di autoscatto: 2 s o 12 s

Modo di scatto

Singolo	
Continuo - lento	3 f/s
Continuo - veloce	4,5 f/s

MESSA A FUOCO

Campo di lavoro

70 cm a ∞

Modalità di messa a fuoco

Manuale

ESPOSIZIONE

Misurazione dell'esposizione

TTL (misurazione dell'esposizione con l'obiettivo), con diaframma di lavoro

Principio di misurazione

La misurazione dell'esposizione avviene tramite il sensore d'immagine per tutti i metodi di misurazione dell'esposizione

Metodi di misurazione dell'esposizione

Spot, Prevalenza al centro, Multi-zona, Prevalenza zone chiare

Modalità di esposizione

Priorità di diaframma (A): controllo automatico del tempo di posa con preselezione manuale del diaframma

Manuale (M): regolazione manuale del tempo di posa e del diaframma

Compensazione dell'esposizione

±3 EV a incrementi di 1/3 EV

Campo di sensibilità ISO

Auto ISO: ISO 64 (native) fino a ISO 50 000, disponibile anche nella modalità flash

Manuale: da ISO 64 a ISO 50 000

Bilanciamento del bianco

Automatico (Auto), impostazioni predefinite (Soleggiato - 5200 K, Cielo nuvoloso - 6100 K, Ombra - 6600 K, Incandescenza - 2950 K, HMI - 5700 K, Neon (caldo) - 3650 K, Neon (freddo) - 5800 K, Flash - 6600 K)

CONTROLLO DELL'ESPOSIZIONE FLASH

Connessione del flash

Tramite la slitta porta accessori

Principio di misurazione

La misurazione dell'esposizione del flash avviene tramite il sensore d'immagine per tutti i metodi di misurazione dell'esposizione

Sincro flash

↜ : 1/180 s; possibilità di utilizzare tempi di posa più lunghi se il tempo di sincronizzazione del flash non viene raggiunto: commutazione automatica sulla modalità flash lineare TTL con flash Leica compatibili con la funzione HSS

Misurazione dell'esposizione flash

Tramite la misurazione del prelampo TTL con prevalenza al centro con flash Leica (SF 26, SF 40, SF 58, SF 60, SF 64) o flash compatibili, telecomando flash SF C1

Indicatori in modalità flash

(solo nel mirino)

Mediante icona del flash: collegamento di un flash esterno

DOTAZIONE A CORREDO

WLAN

Per utilizzare la funzione WLAN è necessaria la app "Leica FOTOS". Disponibile nell'Apple App Store™ o nel Google Play Store™. 2,4 GHz/5 GHz dual band IEEE802.11 a/b/g/n/ac Wave2 rete wireless (protocollo standard WLAN), metodo di codifica: rete wireless-kompatible WPA™/WPA2™, metodo di accesso: mediante infrastruttura

	Variante per Paese		
	EU/US/CN	JP	ROW
Wi-Fi 5 GHz	11a/n/ac: canale 149–165 (5745–5825 MHz)	11a/n/ac: canale 36–48 (5180–5240 MHz)	-
Wi-Fi 2,4 GHz	11b/g/n: canale 1–11 (2412–2462 MHz)		

Bluetooth

Bluetooth v4.2 LE: canale LE 0–39 (2402–2480 MHz)

GPS

Georeferenziazione con l'app Leica FOTOS tramite Bluetooth

Credenziali del contenuto

Il certificato salvato nella fotocamera è valido per un periodo di tempo di 10 anni. Allo scadere di questo periodo di tempo, il certificato potrà essere rinnovato tramite Leica Camera AG.

ALIMENTAZIONE ELETTRICA

Batteria (Leica BP-SCL7)

Accumulatore ricaricabile Li-Ion (litio-polimero), tensione nominale: 7,4 V / Capacità: 1800 mAh, corrente/tensione di carica: DC 1000 mAh, 7,4 V, condizioni d'esercizio: da +10 °C a +35 °C (carica) / da +0 °C a +40 °C (scarica), produttore: Fuji Electronics (Shenzhen) Co., Ltd. prodotto in Cina

La data di produzione è riportata sulla batteria stessa. Il formato della data è anno/mese/giorno.

Circa 700 immagini (secondo lo standard CIPA nella modalità telemetro), fino a circa 1700 immagini (ciclo di ripresa adattato Leica)

Caricabatterie (Leica BC-SCL7)

(accessorio optional)

Ingressi: USB-C, DC 5 V, 2 A, uscita: DC 8,4 V, 1 A, condizioni d'esercizio: +10 °C bis +35 °C, fabbricante: Dee Van Enterprises Co., Ltd., prodotto in Cina

Alimentatore (Leica ACA-SCL7)

(accessorio optional)

Ingressi: AC 110 V - 240 V ~ 50/60 Hz, 0,3 A, uscita: DC 5 V, 2 A, condizioni d'esercizio: +10 °C bis +35 °C, fabbricante: Dee Van Enterprises Co., Ltd., prodotto in Cina

Alimentazione elettrica USB

In modalità stand-by o spento: funzione di ricarica USB

Acceso: alimentazione elettrica tramite USB e seconda ricarica

LEICA CUSTOMER CARE

Per la manutenzione della vostra attrezzatura Leica e un'eventuale consulenza su tutti i prodotti Leica e sulla loro ordinazione, potete rivolgervi al Customer Care di Leica Camera AG. Per le riparazioni, o in caso di danni, potete rivolgervi al nostro Customer Care o direttamente al Servizio Riparazioni di un rappresentante autorizzato Leica del vostro paese.

LEICA DEUTSCHLAND

Leica Camera AG
Leica Customer Care
Am Leitz-Park 5
35578 Wetzlar
Germania

Telefono: +49 6441 2080-189
Fax: +49 6441 2080-339
E-mail: customer.care@leica-camera.com
https://leica-camera.com

LA VOSTRA RAPPRESENTANZA NAZIONALE

L'Assistenza clienti competente per la vostra zona di residenza la troverete alla nostra home page:
https://leica-camera.com/it-IT/contatto

LEICA AKADEMIE

Il nostro programma completo di seminari, con tantissimi workshop interessanti sulla fotografia, lo trovate al seguente sito:
https://leica-camera.com/it-IT/leica-akademie-italy

Leica Camera AG | Am Leitz-Park 5
35578 WETZLAR | DEUTSCHLAND
Telefon +49(0)6441-2080-0
Telefax +49(0)6441-2080-333
www.leica-camera.com

M11-D/IT/2024/9/1