LEICA M11-D

INSTRUCCIONES

M11-D/ES/2024/09/1.0/1

INTRODUCCIÓN

Estimado/a cliente/a:
deseamos que disfrute mucho al fotografiar con su nueva Leica M11-D. Lea detenidamente estas instrucciones a fin de poder aprovechar al máximo las numerosas prestaciones de su cámara. Puede encontrar toda la información respecto a la Leica M11-D en: https://leica-camera.com.

Su Leica Camera AG

ALCANCE DEL SUMINISTRO

Antes de poner en servicio su cámara, compruebe que los accesorios adjuntos están completos*.
- Leica M11-D
- Batería de iones de litio Leica BP-SCL7
- Cable USB-C
- Tapa de bayoneta de la carcasa
- Correa de transporte
- Instrucciones abreviadas
- Suplemento CE
- Suplemento (Leica Account)
- Certificado de ensayo

* Sujeto a modificaciones del diseño y la ejecución.

RECAMBIOS/ACCESORIOS

Para obtener más información sobre la amplia gama actual de piezas de recambios/accesorios para su cámara, comuníquese con Atención al cliente de Leica o visite la página web de Leica Camera AG: https://leica-camera.com/es-ES/accesorios

Con la cámara deben utilizarse exclusivamente los accesorios presentados y descritos en estas instrucciones por Leica Camera AG (batería, cargador, enchufe de red, cable de alimentación, etc.). Utilice estos accesorios exclusivamente para este producto. Los accesorios de otras marcas pueden provocar un mal funcionamiento o causar daños.

Importante
Todas las menciones a «EVF» o «visor electrónico» que se realizan en estas instrucciones, hacen referencia a «Leica Visoflex **2**», disponible como accesorio.
El uso de modelos antiguos de «Leica Visoflex» con la Leica M11-D puede, en el peor de los casos, causar daños irreparables a la cámara y/o al Visoflex. En caso de dudas, póngase en contacto con el servicio de Atención al Cliente, Leica Customer Care.

Antes de utilizar su cámara, lea los capítulos «Aviso legal», «Indicaciones de seguridad» e «Información general» para evitar daños al producto y prevenir posibles lesiones y riesgos.

AVISO LEGAL SOBRE PROPIEDAD INTELECTUAL

- Respete cuidadosamente los derechos de propiedad intelectual. La grabación y la publicación de medios propios, tales como cintas, CDs u otro material ya publicado o emitido, pueden violar las leyes de protección de la propiedad intelectual. Esto también se aplica a todo el software suministrado.
- Las denominaciones «SD», «SDHC», «SDXC» y «microSDHC» así como también los logotipos correspondientes son marcas pertenecientes a SD-3C, LLC.

DESCARGO DE RESPONSABILIDAD

«Leica Content Credentials» ofrece la posibilidad de realizar un seguimiento del contenido de las imágenes y de los cambios. No obstante, Leica Camera AG no asume ninguna responsabilidad respecto a la seguridad de la manipulación de imágenes ni al uso indebido. Asimismo, tampoco ofrece ninguna garantía sobre el uso de «Leica Content Credentials» para un objetivo concreto.

AVISO LEGAL SOBRE ESTAS INSTRUCCIONES

DERECHO DE LA PROPIEDAD INTELECTUAL

Todos los derechos reservados.

Todos los textos, imágenes y gráficos están protegidos por los derechos de autor y otras leyes que protegen la propiedad intelectual. Está prohibido fotocopiarlos, modificarlos o utilizarlos con finalidades comerciales ni para cederlos a terceros.

DATOS TÉCNICOS

Una vez finalizada la redacción, pueden producirse cambios en los productos y los servicios. El fabricante se reserva el derecho a realizar cambios en la estructura o la forma, a que haya cambios en el color y a la realización de otras modificaciones en el producto o en las prestaciones durante el tiempo de entrega, siempre y cuando, los cambios o diferencias en el interés de Leica Camera AG sean asumibles para el cliente. En este sentido, Leica Camera AG se reserva el derecho a realizar cambios y a cometer errores. Las imágenes pueden pertenecer a accesorios, equipamientos especiales u otros artículos que no pertenecen al contenido de serie de la entrega o a las prestaciones de la entrega. Algunas páginas pueden contener modelos y prestaciones que no se ofrecen en determinados países.

MARCAS Y LOGOTIPOS

Las marcas y logotipos utilizados son marcas registradas. Queda prohibido el uso de dichas marcas y logotipos sin la autorización previa de Leica Camera AG.

DERECHOS DE LICENCIA

Leica Camera AG quiere ofrecerle una documentación innovadora e informativa. Le pedimos que entienda que, debido a su diseño creativo, Leica Camera AG debe proteger su propiedad intelectual, incluyendo las patentes, marcas comerciales y derechos de autor. Por lo tanto, esta documentación no le proporciona ningún derecho de licencia sobre la propiedad intelectual de Leica Camera AG.

INDICACIONES REGULADORAS

La fecha de producción de su cámara figura en las etiquetas adhesivas en la tarjeta de garantía o en el embalaje.
La forma de escritura es año/mes/día.

HOMOLOGACIONES ESPECÍFICAS DE CADA PAÍS

En la aplicación Leica FOTOS encontrará las homologaciones específicas de cada país para este aparato.

INFORMACIÓN SOBRE LA LICENCIA

En la aplicación Leica FOTOS encontrará la información específica sobre la licencia para este aparato.

MARCADO CE

Español

Declaración de conformidad (DoC)

Por la siguiente, «Leica Camera AG» confirma que este producto cumple con los requisitos y otras normas relevantes de la directriz 2014/53/EU.

Los clientes pueden descargar una copia del DoC original de nuestros productos RE desde nuestro servidor DoC:

www.cert.leica-camera.com

Si tiene cualquier duda, puede dirigirse al equipo de Atención al cliente de Leica Camera AG: Am Leitz-Park 5, 35578 Wetzlar, Alemania

Banda de frecuencia a utilizar / Limitaciones de uso:
ver datos técnicos

Dependiente del producto (ver datos técnicos)

Tipo	Banda de frecuencia (frecuencia central)	Potencia máxima de salida (e. i. r. p.)
WLAN	2412–2462/5180–5240 MHz/ 5260–5320/5500–5700 MHz 5735–5825 MHz	< 20 dBm
Bluetooth® Wireless Technology	2402–2480 MHz	< 10 dBm

La marca CE de nuestros productos indica el cumplimiento de los requisitos básicos de las respectivas directivas UE vigentes.

ELIMINACIÓN DE APARATOS ELÉCTRICOS Y ELECTRÓNICOS COMO RESIDUOS

(Válido para la UE, así como para otros países europeos con sistemas de recogida separada de residuos.)

Este aparato contiene componentes eléctricos y/o electrónicos y, por ello, no debe eliminarse con la basura doméstica normal. En su lugar, se deberá entregar a los centros de recogida municipales correspondientes para su reciclaje. Esto es gratuito para usted. En caso de que el propio aparato contenga pilas recambiables o baterías, éstas deben retirarse previamente y dado el caso eliminarse conforme a lo prescrito. En su ayuntamiento, en la empresa local de eliminación de residuos o en el comercio en el que haya adquirido este aparato recibirá más información sobre este tema.

NOTAS IMPORTANTES SOBRE EL USO DE WLAN/BLUETOOTH®

- En la utilización de aparatos o sistemas de ordenadores que exigen una seguridad más fiable que los aparatos WLAN, debe garantizarse que en los sistemas utilizados se empleen medidas apropiadas para la seguridad y protección contra perturbaciones.
- Leica Camera AG no asume ninguna responsabilidad por los daños que se producen debido al uso de la cámara para fines diferentes a la utilización como dispositivo WLAN. Se presupone el uso de la función WLAN en los países en que se vende esta cámara. Existe el peligro de que la cámara viole las determinaciones de transmisión por radio cuando se utiliza en otro país. Leica Camera AG no asume ninguna responsabilidad por tales infracciones.
- Tenga en cuenta que existe el peligro de intercepción por parte de terceros de los datos emitidos y recibidos por radiotransmisión. Se aconseja urgentemente activar la codificación en los ajustes del Wireless Access Point para garantizar la seguridad de información.
- No use la cámara en zonas sujetas a campos magnéticos, electricidad estática o perturbaciones, p. ej. en la proximidad de hornos microondas. De lo contrario, es posible que las transmisiones inalámbricas no lleguen a la cámara.
- En la utilización de la cámara en la cercanía de aparatos como hornos microondas o teléfonos inalámbricos que utilizan la banda de frecuencia de radio 2,4 GHz, puede presentarse en ambos aparatos una disminución del rendimiento.
- No se conecte a redes inalámbricas para las cuales no está autorizado.
- Cuando la función WLAN está activada, la cámara busca automáticamente redes inalámbricas. Cuando esto sucede, pueden visualizarse también redes cuyo uso no está autorizado para usted (SSID: indica el nombre de una conexión WLAN). No intente establecer una conexión a tales redes, ya que puede considerarse un acceso no autorizado.
- Se recomienda desactivar la función WLAN en el avión.
- El uso de la banda de radiofrecuencia WLAN de 5150 MHz a 5350 MHz solo está permitido en habitaciones cerradas.
- Para obtener información sobre algunas funciones de Leica FOTOS, lea las notas importantes en la pág. 82.

GENERAL

- No emplee su cámara en las proximidades inmediatas de aparatos con campos magnéticos intensos, así como campos electrostáticos o electromagnéticos (como p. ej., hornos de inducción, hornos microondas, monitores de televisión o de ordenador, consolas de videojuegos, teléfonos móviles y aparatos de radio). Sus campos electromagnéticos pueden perturbar las grabaciones de imágenes.
- Los campos magnéticos intensos, p. ej. de altavoces o motores eléctricos potentes, pueden dañar los datos guardados o perjudicar las tomas.
- Si la cámara no funcionara correctamente debido al efecto de campos electromagnéticos, apáguela, retire la batería por un momento y luego vuelva a encenderla.
- No utilice la cámara en la proximidad de emisoras de radio y cables de alta tensión. Sus campos electromagnéticos pueden perturbar las grabaciones de imágenes.
- Las piezas pequeñas (p. ej. cubierta de la zapata para accesorios) deben guardarse en principio de la siguiente manera:
  - fuera del alcance de los niños
  - en un lugar a salvo de la pérdida y el robo
- Los componentes electrónicos modernos son sensibles a las descargas electrostáticas. Puesto que las personas, al caminar, p. ej., sobre moquetas sintéticas, pueden cargarse fácilmente con más de 10 000 voltios, al tocar su cámara podría producirse una descarga, sobre todo si está colocada sobre una base conductiva. Si solamente afecta a la carcasa de la cámara, esta descarga es totalmente inofensiva para el sistema electrónico. Sin embargo, por motivos de seguridad y en la medida de lo posible, los contactos hacia el exterior, como los de la zapata del flash, no deberían tocarse, a pesar de los dispositivos de protección adicionales incorporados.
- Evite que el sensor para el reconocimiento del tipo de objetivo de la bayoneta se ensucie o arañe. También asegúrese de que no haya granos de arena o partículas similares que puedan rayar la bayoneta. Limpie este componente únicamente en seco (en cámaras de sistema).
- Para limpiar los contactos no utilice un paño de microfibra óptica (sintético), sino uno de algodón o de lino. Si toca antes deliberadamente un tubo de calefacción o de agua (material conductor conectado a «tierra»), su eventual carga electrostática se eliminará con seguridad. Evite también que los contactos se ensucien o se oxiden, guardando para ello su cámara en un lugar seco, con las tapas del objetivo y la cubierta de la zapata del flash/las hembrillas del visor colocadas (en cámaras de sistema).
- Para evitar averías, cortocircuitos o descargas eléctricas, utilice únicamente los accesorios especificados para este modelo.
- No intente quitar partes de la carcasa de la cámara (cubiertas). Las reparaciones especializadas solo se pueden efectuar en centros de servicio de posventa autorizados.

- Proteja la cámara del contacto con aerosoles insecticidas u otros productos químicos agresivos. Para su limpieza no puede utilizarse gasolina blanca (de lavado), diluyentes ni alcohol. Determinados productos químicos y líquidos pueden dañar la carcasa de la cámara o su revestimiento superficial.
- Dado que la goma y los plásticos pueden exhalar productos químicos agresivos, no deben permanecer mucho tiempo en contacto con la cámara.
- Asegúrese de que no penetre arena, polvo ni agua en la cámara, p. ej. cuando nieva, llueve, o en la playa. Tenga esto en cuenta, especialmente, al cambiar el objetivo (en cámaras de sistema) o al introducir o sacar la tarjeta de memoria y de la batería. La arena y el polvo pueden deteriorar tanto la cámara como el objetivo, la tarjeta de memoria y la batería. La humedad puede provocar fallos de funcionamiento e incluso daños irreparables en la cámara y en la tarjeta de memoria.

OBJETIVO

- Un objetivo tiene el efecto de un cristal de combustión cuando la luz solar intensa incide frontalmente en la cámara. Por lo tanto, la cámara debe estar protegida de la luz solar intensa.
- Colocar la tapa del objetivo y guardar la cámara a la sombra o, idealmente, en el estuche ayuda a evitar daños en el interior de la cámara.

BATERÍA

- La utilización contraria a las normas de las baterías y la utilización de tipos de baterías no previstos pueden llegar a producir, en determinadas circunstancias, una explosión.
- La batería no se debe exponer durante un tiempo prolongado a la luz solar, el calor o la humedad. Tampoco la batería se debe colocar en un microondas o en un recipiente de alta presión, para evitar el riesgo de incendio o de explosión.
- En ningún caso deben cargarse o introducirse en la cámara baterías húmedas o mojadas.
- Una válvula de seguridad en la batería garantiza que se alivie de forma controlada la sobrepresión que pueda generarse en caso de manejo inadecuado. Sin embargo, una batería hinchada debe desecharse inmediatamente. ¡Existe peligro de explosión!
- Mantenga los contactos de la batería siempre limpios y libremente accesibles. Aunque las baterías de iones de litio están protegidas contra cortocircuitos, es necesario protegerlas contra el contacto con objetos metálicos, como clips o joyas. Una batería cortocircuitada se puede calentar en exceso y provocar graves quemaduras.
- Si se cae la batería, compruebe a continuación la carcasa y los contactos por si han sufrido algún daño. La utilización de una batería dañada puede dañar la cámara.
- En caso de emisión de olores, decoloraciones, deformaciones, sobrecalentamiento o salida de líquido, es preciso retirar inmediatamente de la cámara o del cargador la batería y sustituirla. ¡Si se sigue utilizando la batería, existe peligro de sobrecalentamiento, con el consiguiente riesgo de incendio o explosión!

- ¡En ningún caso tire las baterías al fuego ya que pueden explotar!
- En caso de salida de líquido o de olor a quemado, mantenga la batería alejada de las fuentes de calor. El líquido derramado puede inflamarse.
- El empleo de otros cargadores no autorizados por Leica Camera AG puede causar daños en las baterías; en casos extremos, incluso lesiones graves que ponen en peligro la vida.
- Procure que pueda accederse libremente al enchufe de red utilizado.
- No se deben abrir ni el cargador ni la batería. Las reparaciones deben realizarlas exclusivamente talleres autorizados.
- Asegúrese de que las baterías estén siempre fuera del alcance de los niños. Si se tragan las baterías, pueden provocar asfixia.

PRIMEROS AUXILIOS

- Si el líquido de la batería entra en contacto con los ojos, existe peligro de ceguera. Lávese inmediatamente los ojos minuciosamente con agua limpia. No se frote los ojos. Acuda al médico inmediatamente.
- En caso de derrame de líquido sobre la piel o la ropa, existe peligro de lesiones. Lave inmediatamente con agua clara las zonas afectadas.

CARGADOR (accesorio opcional)

- Si el cargador se utiliza cerca de aparatos de radio, puede perturbarse la recepción. Procure mantener una distancia mínima de 1 m entre los aparatos.
- Cuando se utiliza el cargador, pueden producirse ruidos («zumbidos»), esto es normal y no un funcionamiento defectuoso.
- Si no va a utilizar el cargador, desconéctelo de la red, porque de lo contrario consume una cantidad (muy reducida) de corriente, incluso sin batería.
- Mantenga los contactos del cargador siempre limpios y nunca los ponga en cortocircuito.

TARJETA DE MEMORIA

- Mientras se guarda una toma en la tarjeta de memoria o se lee la tarjeta de memoria, esta no puede sacarse. Del mismo modo, la cámara no debe apagarse durante este tiempo ni exponerse a sacudidas.
- No abra el compartimento y no retire ni la batería ni la tarjeta de memoria mientras el LED de estado está encendido indicando el acceso a la memoria de la cámara. De lo contrario pueden destruirse los datos de la tarjeta y producirse funcionamientos erróneos en la cámara.
- No deje caer las tarjetas de memoria y no las doble, de lo contrario pueden dañarse y pueden perderse los datos almacenados.

- No toque los contactos en la parte trasera de la tarjeta de memoria y proteja las tarjetas de la suciedad, el polvo y la humedad.
- Asegure que los niños no tengan acceso a las tarjetas de memoria. En caso de tragarse las tarjetas de memoria existe peligro de asfixia.

SENSOR

- La radiación cósmica (p. ej., en vuelos) puede provocar fallos de píxeles.

CORREA DE TRANSPORTE

- Las correas de transporte están fabricadas con un material especialmente resistente. Por lo tanto, mantenga la correa de transporte alejada del alcance de los niños. No es un juguete y, además, es potencialmente peligrosa para los niños.
- Utilice las correas de transporte sólo conforme al uso previsto y de la manera prevista, es decir, como correa de transporte para cámaras o prismáticos. Cualquier otro uso alberga un riesgo de lesiones, así como la posibilidad de causar daños en la correa de transporte, por lo tanto, no está permitido.
- Por la misma razón, no deberán utilizarse las correas de transporte en cámaras ni prismáticos durante las actividades deportivas cuando existe un riesgo particularmente alto de quedarse colgado de la correa de transporte (p. ej. escalada en montañas y deportes al aire libre similares).

TRÍPODE

- Cuando use un trípode, verifique su estabilidad y gire la cámara moviendo el trípode en lugar de girar la cámara. Además, cuando use un trípode, tenga cuidado de no apretar demasiado el tornillo del trípode ni aplicar una fuerza innecesaria o similar. Evite transportar la cámara con el trípode colocado. Podría lastimarse o dañar la cámara.

FLASH

- El uso de unidades de flash no compatibles con Leica M11-D puede, en el peor de los casos, causar daños irreparables a la cámara y/o la unidad de flash.

INFORMACIÓN GENERAL

Para obtener más información sobre las medidas necesarias en caso de problemas, consulte «Cuidados/ Almacenamiento».

CÁMARA/OBJETIVO

- Anote el número de serie de su cámara y de su objetivo, ya que son extremadamente importantes en caso de pérdida.
- Dependiendo del modelo, el número de serie de la cámara está grabado en la zapata del flash o en la parte inferior de la cámara.
- En la cámara deberían estar siempre colocados un objetivo o la tapa del cuerpo para protegerla contra la penetración de polvo en su interior.
- Por el mismo motivo, debería realizar los cambios de objetivos rápidamente y en un entorno sin polvo, a ser posible.
- La tapa del cuerpo de la cámara o la tapa posterior del objetivo no deben guardarse en el bolsillo del pantalón, dado que allí atraen polvo que, al colocarlas de nuevo, puede penetrar en el interior de la cámara.

BATERÍA

- La batería solamente puede cargarse dentro de un determinado rango de temperatura. Encontrará los detalles sobre las condiciones de uso en el capítulo «Datos técnicos» (v. pág 96).
- Las baterías de iones de litio pueden cargarse en cualquier momento e independientemente de su estado de carga. Si al comienzo de la carga de la batería sólo está parcialmente descargado, la carga total se alcanzará más rápido.
- De fábrica, las baterías nuevas solo están parcialmente cargadas, por lo que deben cargarse por completo antes de su primer uso.
- Una batería nueva no alcanzará su capacidad total hasta que se haya cargado por completo y, con el funcionamiento de la cámara, descargado nuevamente entre 2 y 3 veces. Este proceso de descarga debería repetirse después de cada 25 ciclos, aproximadamente.
- Tanto la batería como el cargador se calientan durante el proceso de carga. Esto es normal y no denota un funcionamiento erróneo.
- Si los dos LED parpadean rápidamente (> 2 Hz) tras el inicio de la carga, esto indica un fallo en la carga (p. ej., por haberse excedido el tiempo de carga máximo o debido a tensiones o temperaturas fuera del rango admisible o a un cortocircuito). En este caso, desconecte el cargador de la red y retire la batería. Asegúrese de que se dan las condiciones de temperatura arriba mencionadas y comience de nuevo con el proceso de carga. Si el problema persiste, contacte por favor con su distribuidor, con la representación de Leica en su país o con Leica Camera AG.

- Las baterías recargables de iones de litio generan corriente mediante reacciones químicas internas. En estas reacciones también influyen la temperatura ambiente y la humedad atmosférica. Para prolongar al máximo la vida útil de la batería, esta no deberá exponerse de forma permanente a temperaturas extremadamente altas o bajas (p. ej. en un vehículo aparcado en verano o invierno).
- ¡La vida útil de cualquier batería, incluso en condiciones de utilización óptimas, es limitada! Tras varios cientos de ciclos de carga, esto se manifestará en el considerable acortamiento de los tiempos de funcionamiento.
- La batería intercambiable alimenta otra batería tampón montada fija en la cámara, que garantiza el almacenamiento de la hora y la fecha durante unas semanas. Si se ha agotado la capacidad de esta batería tampón, deberá cargarla de nuevo insertando una batería principal cargada. Sin embargo, después de una descarga completa de ambas baterías, debe volver a ajustar la configuración de fecha y hora.
- Al reducirse la capacidad de la batería o al utilizar una batería vieja, se emitirán mensajes de advertencia dependiendo de la función utilizada de la cámara, y las funciones pueden quedar restringidas o bloqueadas por completo.
- Extraiga la batería si no va a utilizar la cámara durante largo tiempo. Para ello, en primer lugar, apague la cámara con el interruptor principal. De lo contrario, la batería se podría descargar al cabo de varias semanas; es decir, bajaría mucho la tensión, ya que la cámara consume una mínima corriente de reposo aunque esté apagada, por ejemplo para sus ajustes.
- Entregue las baterías defectuosas en un punto de recogida según las normativas correspondientes para su correcto reciclaje.
- La fecha de fabricación se puede encontrar en la batería misma. La forma de escritura es AAAAMM-DD.

TARJETA DE MEMORIA

- La oferta de tarjetas SD/SDHC/SDXC es demasiado grande como para que Leica Camera AG pueda verificar completamente todos los tipos disponibles en cuanto a su compatibilidad y calidad. Por regla general no se esperan daños en la cámara o la tarjeta. Leica Camera AG no puede garantizar el funcionamiento correcto, dado que sobre todo las denominadas tarjetas «No Name» incumplen, en parte, los estándares SD/SDHC/SDXC.
- Se recomienda formatear las tarjetas de memoria de vez en cuando, ya que durante el borrado se producen fragmentaciones que pueden bloquear una parte de la capacidad de memoria.
- Normalmente no es necesario formatear o instalar las tarjetas de memoria que ya han sido utilizadas. Sin embargo, si utiliza por primera vez una tarjeta sin formatear, es necesario formatearla.
- Dado que los campos electromagnéticos, la carga electrostática, así como defectos en la cámara o la tarjeta pueden causar el daño o pérdida de los datos en la/s tarjeta/s de memoria, se recomienda transferir los datos a un ordenador y guardarlos allí.

- Las tarjetas de memoria SD, SDHC y SDXC tienen un interruptor de protección contra escritura con el cual pueden ser bloqueadas contra almacenamientos involuntarios y contra borrados. Este interruptor está dispuesto como corredera en el lado no biselado de la tarjeta. En su posición inferior, que está marcada con «LOCK», están asegurados los datos.
- Al formatear la tarjeta de memoria se pierden los datos existentes en ella. La protección contra el borrado de las imágenes identificadas al efecto no impide el formateo.
- Para conseguir el mejor rendimiento posible de la cámara es recomendable utilizar una tarjeta de memoria UHS-II.

SENSOR

- Si se adhieren partículas de polvo o suciedad al vidrio de la cubierta del sensor, esto puede hacerse perceptible en forma de puntos oscuros o manchas en las imágenes dependiendo del tamaño de partícula (en cámaras de sistema). Para limpiar el sensor, puede enviar su cámara al servicio de atención al cliente Leica Customer Care (v. pág. 102). Sin embargo, esta limpieza no es parte de la garantía y, por lo tanto, acarrea gastos.

DATOS

- Todos los datos, incluidos los personales, pueden ser alterados o borrados por operaciones defectuosas o accidentales, electricidad estática, accidentes, fallas de funcionamiento, reparaciones y otras medidas.
- Tenga en cuenta que Leica Camera AG no asume ninguna responsabilidad por los daños directos o indirectos que resulten de la alteración o destrucción de datos e información personal.

ACTUALIZACIONES DEL FIRMWARE

Leica trabaja permanentemente en el perfeccionamiento y la optimización de su Leica M11-D. Dado que un gran número de funciones de las cámaras digitales se controla de forma electrónica, es posible instalar posteriormente en la cámara mejoras y ampliaciones del volumen de funciones. Con este fin, Leica ofrece sin una periodicidad determinada las denominadas actualizaciones de firmware. Las cámaras siempre se suministran con la versión más reciente del firmware en el momento del envío; en caso contrario, usted también puede descargarla fácilmente desde nuestro sitio web e instalarla en su cámara.

Si se registra como propietario en la página web de Leica Camera, recibirá un boletín informativo que le indicará cuándo está disponible una actualización del firmware.

Encontrará más información sobre el registro y las actualizaciones de firmware para su Leica M11-D, así como todas las correcciones y adiciones de la información contenida en estas instrucciones, en el apartado «Registro de propietarios» en: https://club.leica-camera.com

CONDICIONES DE GARANTÍA DE LEICA CAMERA AG

Estimada clienta de Leica, estimado cliente de Leica:
Enhorabuena por la compra de su nuevo producto Leica. Con él, ha adquirido un producto de una marca reconocida a nivel internacional.
Además de la garantía exigida por ley, en Leica Camera AG («LEICA») le ofrecemos a través de su vendedor, servicios de garantía adicionales y optativos para su producto Leica de conformidad con las siguientes regulaciones («Garantía Leica»). La Garantía Leica no limita los derechos que le otorga la ley como consumidor en la legislación vigente, ni los derechos que tiene como consumidor respecto al vendedor con el que ha cerrado un contrato de compra.

LA GARANTÍA LEICA

Ha adquirido un producto Leica que ha sido fabricado de acuerdo con estándares de calidad especiales y que ha sido probado en todas las etapas de su fabricación por parte de especialistas experimentados. Este producto Leica, incluyendo los accesorios que contiene el embalaje original, está cubierto por la siguiente Garantía Leica, válida a partir del 1 de abril de 2023. Por favor, tenga en cuenta que la garantía no incluye ninguna cobertura en caso de uso comercial. Para algunos productos Leica le ofrecemos la posibilidad de ampliar el período de garantía si se registra en nuestra Cuenta Leica. Encontrará más detalles en nuestra página web www.leica-camera.com.

ALCANCE DE LA GARANTÍA LEICA

Durante el período de cobertura, las reclamaciones relacionadas con defectos de fabricación o de material se subsanarán de forma gratuita y, a elección de Leica, a través de una reparación, de la sustitución de las piezas defectuosas o de un cambio del producto por otro producto Leica del mismo tipo y en estado impecable. Las piezas o productos sustituidos pasarán a ser propiedad de LEICA.
Otras reclamaciones de cualquier tipo y por cualquier motivo legal quedan excluidas de esta garantía Leica.

EXCLUSIONES DE LA GARANTÍA LEICA

Quedan excluidas de la Garantía Leica piezas de desgaste, por ejemplo los portaoculares, el revestimiento de cuero, las correas de transporte, y los refuerzos, y baterías, así como también piezas que se usen de forma mecánica, excepto en el caso de que el fallo esté provocado por un defecto de fábrica o del material. Esto también se aplica a daños en las superficies.

SUPRESIÓN DE LOS DERECHOS DE LA GARANTÍA LEICA

El derecho a los servicios de garantía queda suprimido si el defecto en cuestión es consecuencia de una manipulación incorrecta del producto. Esto puede ocurrir, por ejemplo, si utiliza accesorios diferentes a los previstos por Leica, si no abre el producto Leica adecuadamente o si no se repara de forma adecuada. El derecho a los servicios de garantía también queda suprimido si el número de serie no es reconocible.

EJERCICIO DE LA GARANTÍA LEICA

Para poder ejercer su derecho a los servicios de garantía, necesitamos una copia del recibo de la compra de su producto Leica emitido por un vendedor autorizado por LEICA («Vendedor autorizado Leica»). En el recibo de compra debe constar la fecha de la compra, el producto Leica con el número de artículo junto con el número de serie y los datos del vendedor autorizado Leica. Nos reservamos el derecho a pedirle que presente el recibo original. Como alternativa, puede enviarnos el certificado de garantía. Tenga en cuenta que el documento debe estar cumplimentado correctamente y que la venta tiene que haberla realizado un vendedor autorizado Leica.

Envíe su producto Leica junto con la copia del recibo de compra o el certificado de garantía y una descripción del motivo de la reclamación a
Leica Camera AG, Customer Care, Am Leitz-Park 5, 35578 Wetzlar, Alemania
Correo electrónico: customer.care@leica-camera.com, teléfono: +49 6441 2080-189
o a un vendedor autorizado Leica.

Producto Leica Foto	Período de garantía
todos los productos	2 años

ÍNDICE

INTRODUCCIÓN 2
ALCANCE DEL SUMINISTRO 2
RECAMBIOS/ACCESORIOS 3
AVISO LEGAL 4
INDICACIONES DE SEGURIDAD 8
INFORMACIÓN GENERAL 12
CONDICIONES DE GARANTÍA DE LEICA CAMERA AG 16
ÍNDICE 18
DESIGNACIÓN DE LOS COMPONENTES 20
INDICACIONES 24
VISOR 24
LED DE ESTADO 26
PREPARATIVOS 28
COLOCACIÓN DE LA CORREA DE TRANSPORTE 28
INSERCIÓN/EXTRACCIÓN DE LA BATERÍA 28
CARGA DE LA BATERÍA 29
CARGA POR USB 29
CARGA MEDIANTE CARGADOR (OPCIONAL) 30
PREPARACIÓN DEL CARGADOR 30
COLOCACIÓN DE LA BATERÍA EN EL CARGADOR 30
RETIRAR LA BATERÍA DEL CARGADOR 30
INDICACIÓN DEL ESTADO DE CARGA EN EL CARGADOR 31
COLOCACIÓN Y EXTRACCIÓN DE LA TARJETA DE MEMORIA 31
OBJETIVO 33
OBJETIVOS COMPATIBLES 33
OBJETIVOS COMPATIBLES CON LIMITACIONES 34
OBJETIVOS NO COMPATIBLES 34
CAMBIO DEL OBJETIVO 35
DETECCIÓN DEL OBJETIVO 38
USO DE UN OBJETIVO LEICA M CON CODIFICACIÓN DE 6 BITS 38
USO DE UN OBJETIVO LEICA M SIN CODIFICACIÓN DE 6 BITS 38
USO DE UN OBJETIVO LEICA R 39
DESACTIVAR LA DETECCIÓN DEL OBJETIVO 39
COMPENSACIÓN DE DIOPTRÍAS 40
MANEJO DE LA CÁMARA 42
CONTROLES 42
INTERRUPTOR PRINCIPAL 42
DISPARADOR 43
DIAL DE VELOCIDAD DE OBTURACIÓN 44
DISCO DE AJUSTE ISO 44
RUEDA SELECTORA 45
BOTÓN DE FUNCIÓN 45
AJUSTES BÁSICOS DE LA CÁMARA 46
FECHA/HORA 46
ADOPTAR LOS AJUSTES DEL DISPOSITIVO MÓVIL 46
REALIZAR UN AJUSTE MANUAL 46
MODO DE AHORRO DE ENERGÍA (MODO STAND-BY) 47
BRILLO 47
AJUSTES DE FOTO 48
FORMATO DE ARCHIVO 48
RESOLUCIÓN 49
RESOLUCIÓN DNG 49
RESOLUCIÓN JPG 49
CONSECUENCIAS DE USAR OTROS AJUSTES EN LA RESOLUCIÓN JPG 49
ESTILOS DE IMAGEN 50
EXTENDED DYNAMIC RANGE 50
OPTIMIZACIÓN AUTOMÁTICA 50
REDUCCIÓN DE RUIDO 50
FUNCIÓN DE REDUCCIÓN DE RUIDO PARA TOMAS CON EXPOSICIÓN PROLONGADA 50
REDUCCIÓN DE RUIDO EN IMÁGENES JPG 51
GESTIÓN DE DATOS 52
OPCIONES DE ALMACENAMIENTO 52
FORMATEAR LA UBICACIÓN DE LA MEMORIA 53
ESTRUCTURA DE LOS ARCHIVOS 53

CREDENCIALES DE CONTENIDO (LEICA CONTENT CRENDENTIALS) 54
REGISTRO DEL LUGAR DE GRABACIÓN CON GPS 55
TRANSFERENCIA DE DATOS 55

FOTOGRAFIAR 58

MODO DE DISPARO 58
TIPOS DE TOMAS 58
USO DEL TELÉMETRO 58
ÁREA DE LA TOMA (MARCO LUMINOSO) 58
ENFOQUE 61
TELÉMETRO 61
MÉTODO DE MEZCLA DE IMÁGENES (IMAGEN DOBLE) 61
MÉTODO DE SECCIÓN DE IMAGEN 61
AYUDA AL ENFOQUE (OPCIONAL) 62
SENSIBILIDAD ISO 62
VALORES ISO FIJOS 63
AJUSTES AUTOMÁTICOS 63
LIMITAR EL RANGO DE AJUSTE 63
BALANCE DE BLANCOS 64
CONTROL AUTOMÁTICO/AJUSTES PREDETERMINADOS . 64
EXPOSICIÓN 65
TIPO DE OBTURADOR 65
MODOS DE EXPOSICIÓN 67
AUTOMÁTICO CON PRIORIDAD DE APERTURA - A 67
AJUSTE MANUAL DE EXPOSICIÓN - M 68
INDICACIONES DE AYUDA PARA LA EXPOSICIÓN 69
EXPOSICIÓN PROLONGADA (B) 69
VELOCIDADES DE OBTURACIÓN SELECCIONABLES 70
REDUCCIÓN DE RUIDO 71
CONTROL DE LA EXPOSICIÓN 72
MEMORIZACIÓN DE VALORES DE MEDICIÓN 72
COMPENSACIÓN DE LA EXPOSICIÓN 73
PREVISUALIZACIÓN DE LA EXPOSICIÓN 74
MODOS DE TOMA 74
DISPARO CONTINUO 74
AUTODISPARADOR 75
FOTOGRAFÍA CON FLASH 75
FLASHES COMPATIBLES 75
MEDICIÓN DE LA EXPOSICIÓN DEL FLASH (MEDICIÓN DE TTL) 77
AJUSTES EN EL FLASH 77
HSS (SINCRONIZACIÓN A ALTA VELOCIDAD) 78
CONTROL DEL FLASH 78
MOMENTO DE SINCRONIZACIÓN 78

OTRAS FUNCIONES 80

RESETEAR LA CÁMARA A LA CONFIGURACIÓN DE FÁBRICA 80
ACTUALIZACIONES DE FIRMWARE 80
LEICA VISOFLEX 2 (EVF) 81

LEICA FOTOS 82

CONEXIÓN 82
MODO CONECTIVIDAD 82
PRIMERA CONEXIÓN CON EL DISPOSITIVO MÓVIL 83
VINCULAR CON UN DISPOSITIVO CONOCIDO 84
ELIMINAR LOS DISPOSITIVOS VINCULADOS 84
REALIZAR ACTUALIZACIONES DE FIRMWARE 85

CUIDADOS/ALMACENAMIENTO 86

LIMPIEZA DEL SENSOR 88

PREGUNTAS MÁS FRECUENTES 90
DATOS TÉCNICOS 96
LEICA CUSTOMER CARE 102
LEICA AKADEMIE 102

Significado de las diversas categorías de indicaciones de estas instrucciones

Nota
Informaciones adicionales

Importante
La inobservancia puede causar daños en la cámara, los accesorios o las tomas

Atención
La inobservancia puede generar lesiones a las personas

DESIGNACIÓN DE LOS COMPONENTES

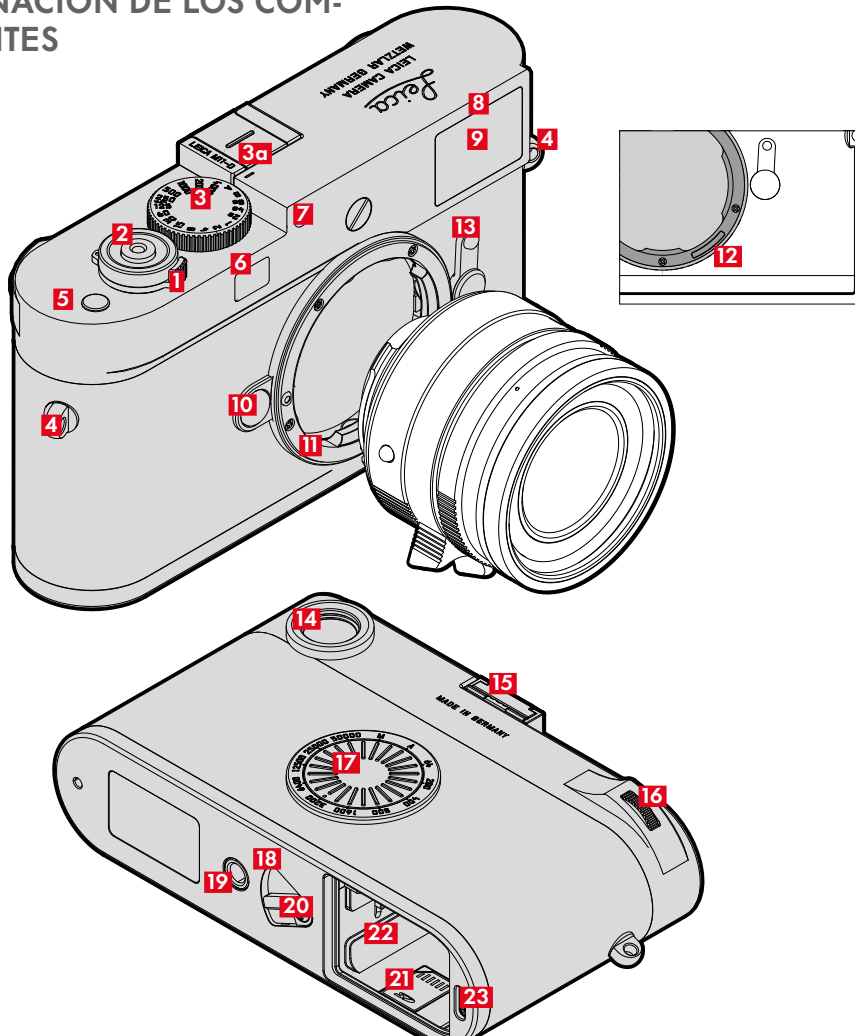

LEICA M11-D

1 Interruptor principal

2 Disparador

3 Dial de velocidad de obturación con posiciones de encastre

a Índice para el dial de velocidad de obturación

4 Ojales de transporte

5 Botón de función

6 Ventanilla del telémetro

7 Sensor de luminosidad

8 LED del autodisparador

9 Ventana del visor

10 Botón de desbloqueo del objetivo

11 Bayoneta Leica M

12 Codificación de 6 bits

13 Selector de campo de imagen

14 Ocular del visor

15 Zapata para accesorios

16 Rueda selectora

17 Disco de ajuste ISO

18 LED de estado

19 Rosca para trípode

20 Pestillo de liberación de la batería

21 Ranura para tarjetas de memoria

22 Compartimento de la batería

23 Toma USB-C

OBJETIVO*

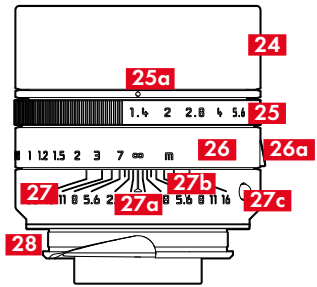

24 Parasol

25 Anillo de diafragma con escala

- **a** Índice para el ajuste del diafragma

26 Anillo de enfoque

- **a** Agarre para dedo

27 Anillo fijo

- **a** Índice para el enfoque
- **b** Escala de profundidades de campo
- **c** Botón de alineación para el cambio de objetivo

28 Codificación de 6 bits

* No incluido. Representación esquemática. Las versiones técnicas pueden variar según el equipo.

INDICACIONES

VISOR

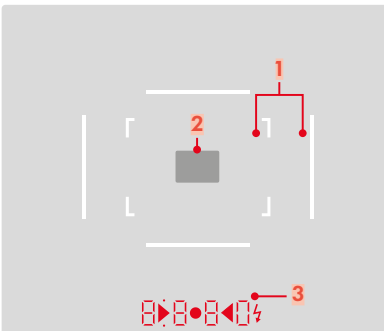

1 Marco luminoso (Ej. 50 mm + 75 mm)

2 Campo de medición para el enfoque

3 Indicación digital

8888
- Velocidad de obturación automática con prioridad de apertura **A** o velocidades de obturación superiores a 1 s
- Advertencia en caso de superarse o no alcanzarse el intervalo de medición o el intervalo de ajuste con prioridad de apertura **A**
- Valor de compensación de la exposición (brevemente durante el ajuste o durante aprox. 0,5 s cuando se activa la medición de exposición tocando el disparador)
- Indicación del valor ISO ajustado

• (arriba) Nota (iluminada) sobre el uso de la memorización de valores de medición

• (abajo) Notas (intermitente) sobre el uso de la compensación de la exposición

▶ ● ◀ En caso de ajuste manual de la exposición:
- Conjuntamente como balanza luminosa para la compensación de exposición
- Los LED triangulares indican el sentido de rotación requerida para el ajuste tanto del anillo de apertura como del dial de velocidad de obturación
- Advertencia de que no se alcanza el rango de medición

⚡
- Disponibilidad del flash
- Información sobre la exposición del flash antes y después de cada toma

Con	Listo para la conexión
Con on	Modo conectividad activado
Con oFF	Modo conectividad desactivado
Con 2.4	Wi-Fi 2,4 GHz
Con 5	Wi-Fi 5 GHz
PtP	Modo USB PTP
APP	Modo USB MFi
UP	Actualización de firmware activada
UP Err	Se ha producido un error durante la actualización del firmware
Sd Err	Se ha producido un error al acceder a la tarjeta de memoria
Sd FUll	Tarjeta de memoria llena
Int FUll	La memoria interna está llena
FUll	Parpadea durante 5 s: la memoria seleccionada está llena Parpadea: la tarjeta de memoria y la memoria interna están llenas
Cr on	Leica Content Credentials está activado
Cr oFF	Leica Content Credentials está desactivado
Sd1	Preferiblemente tarjeta de memoria (se escribirá primero en la tarjeta de memoria hasta que se llene su capacidad)
bUP	Copia de seguridad (duplicado en ambas ubicaciones de memoria)
SP1	División 1 (DNG en memoria interna, JPG en tarjeta de memoria)
SP2	División 2 (DNG en tarjeta de memoria, JPG en memoria interna)
Int1	Preferiblemente memoria interna (se escribirá primero en la memoria interna hasta que se llene su capacidad)
Int oFF	Memoria interna desactivada
bc	Iluminada: la capacidad de la batería es inferior al 20 % Parpadea: capacidad de la batería es inferior al 2 %
AutO	Ajuste automático ISO.
3200	Ejemplos del ajuste ISO seleccionado
1,2,3,4...	Pulsador contador pantalla

LED DE ESTADO

La LED de estado que está en la parte inferior de la cámara no proporciona información sobre los procesos que tienen lugar en la cámara.

LED de estado	Significado
Se enciende en rojo	Acceso a la memoria / Procesamiento de imagen
Parpadea en rojo (2 Hz)	Actualización de firmware activada
Parpadea en azul (2 Hz)	Lista para la vinculación
Parpadea en azul (0,25 Hz)	Conexión activa mediante WLAN o cable (a Leica FOTOS o a un ordenador)
Parpadea 5 veces en azul y se ilumina 5 s en verde	Modo de conectividad activado
Parpadea 5 veces en azul y se ilumina 5 s en rojo	Modo de conectividad desactivado
Parpadea en verde (0,5 Hz)	Proceso de carga activo
Parpadea en verde (2 Hz)	Error en la carga
Se enciende 5 s en verde	Vinculación realizada correctamente
Se enciende en verde	La batería está completamente cargada

COLOCACIÓN DE LA CORREA DE TRANSPORTE

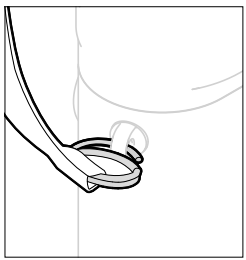

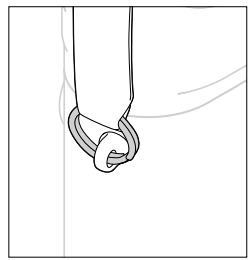

Atención

- Después de colocar la correa de transporte, asegúrese de que los tirantes estén montados correctamente para evitar que la cámara se caiga.

INSERCIÓN/EXTRACCIÓN DE LA BATERÍA

→ Asegúrese de que la cámara esté apagada

INSERCIÓN

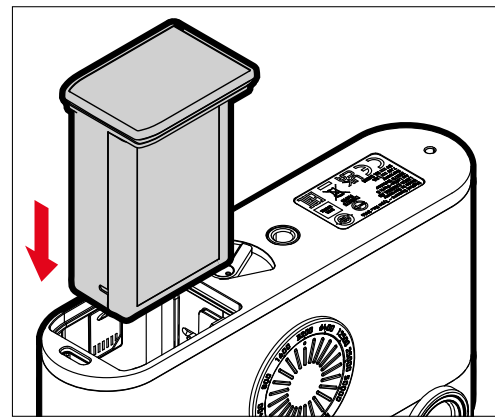

→ Deslice la batería por la ranura hacia la parte de atrás hasta oír cómo encaja en su lugar

EXTRACCIÓN

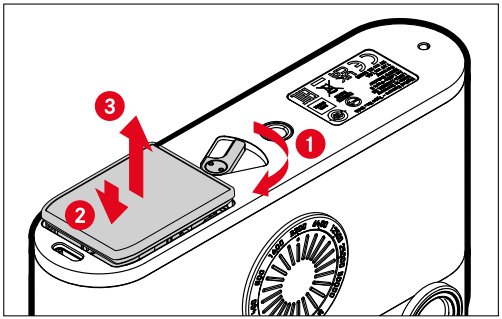

→ Gire la palanca de desbloqueo de la batería
- La batería se levanta un poco.

→ Presione ligeramente la batería
- La batería se desbloquea y sale completamente.

→ Extraiga la batería

Importante
- Mientras esté iluminado el LED de estado, se seguirán escribiendo datos en la tarjeta de memoria.
- La extracción de la batería con la cámara encendida puede ocasionar la pérdida de los ajustes que haya realizado y que se dañe la tarjeta de memoria.

CARGA DE LA BATERÍA

La cámara recibe la energía necesaria de una batería de iones de litio.

CARGA POR USB

La batería insertada en la cámara se cargará automáticamente si la cámara está conectada mediante un cable USB a un ordenador o a otra fuente de alimentación adecuada.

Notas
- La carga solamente se puede realizar cuando la cámara esté en modo stand-by o apagada. Al encender la cámara se interrumpirá el proceso de carga en curso. El proceso de carga se inicia automáticamente.
- La cámara no entrará en modo stand-by mientras se esté cargando a través del USB.
- El proceso de carga se interrumpirá si se realiza una toma.
- Durante la carga el LED de estado parpadeará en verde.

CARGA MEDIANTE CARGADOR (OPCIONAL)

La batería se puede cargar con el set de carga que está disponible de forma opcional.

PREPARACIÓN DEL CARGADOR

→ Conecte la fuente de alimentación (C) a la toma de corriente usando el enchufe (D) adecuado

→ Conecte la fuente de alimentación al cargador (A) mediante el cable USB (B)

- Solamente puede usarse el cable correspondiente al dispositivo.

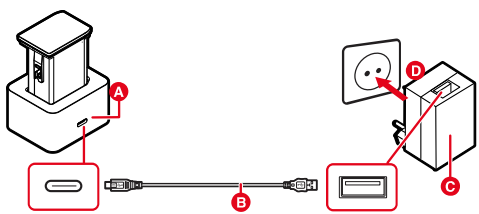

Notas

- El cargador se ajusta automáticamente a la tensión de la red correspondiente.
- Asegúrese de que solamente se usan fuente de alimentación con una potencia de salida suficiente. De no ser así, no se podrá realizar la carga.

COLOCACIÓN DE LA BATERÍA EN EL CARGADOR

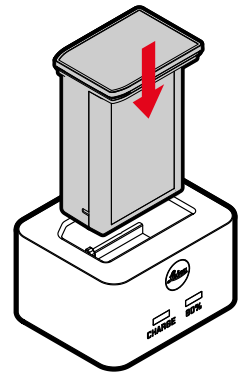

→ Inserte la batería en el cargador con la hendidura hacia abajo hasta que los contactos se toquen entre sí

→ Presione la batería hacia abajo hasta oír cómo encaja en su lugar

→ Asegúrese de que la batería esté completamente insertada en el cargador

RETIRAR LA BATERÍA DEL CARGADOR

→ Extraiga la batería tirando hacia arriba

INDICACIÓN DEL ESTADO DE CARGA EN EL CARGADOR

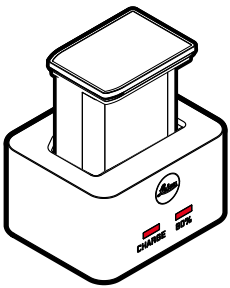

El proceso de carga correcto se indica mediante el LED de estado.

Indicación	Estado de carga	Duración de carga*
CHARGE parpadea en verde	cargando	
80% se enciende en naranja	80 %	2 h aprox.
CHARGE se enciende en verde	100 %	3,5 h aprox.

Después de la carga, el cargador debe desconectarse de la red. No obstante, no hay peligro de sobrecarga.

* partiendo del estado descargado

COLOCACIÓN Y EXTRACCIÓN DE LA TARJETA DE MEMORIA

La cámara guarda las imágenes en una tarjeta SD (Secure Digital), SDHC (alta capacidad) o SDXC (capacidad extendida)**.

Notas

- Las tarjetas de memoria SD/SDHC/SDXC están disponibles en diferentes proveedores y con diferente capacidad y velocidad de lectura/escritura. Especialmente aquellas con alta capacidad y velocidad de lectura/escritura permiten una grabación y reproducción rápidas.
- Dependiendo de la capacidad de la tarjeta de memoria, puede que no sea compatible o que necesite formatearse en la cámara antes de usarla por primera vez. En dicho, aparecerá un mensaje correspondiente en la cámara. Para obtener información sobre las tarjetas compatibles, consulte la sección «Datos técnicos».
- Si no se puede introducir la tarjeta de memoria, verifique su correcta orientación.
- Encontrará más indicaciones en la pág. 10 y la pág. 13.
- Si no funciona el acceso a la tarjeta de memoria, aparecerá SdErr en el visor. El error puede tener las siguientes consecuencias.
  - No hay ninguna tarjeta de memoria insertada.
  - La tarjeta de memoria insertada es defectuosa.
  - La tarjeta de memoria está llena.
  - La tarjeta de memoria está bloqueada.

**Se recomienda el uso de tarjetas de memoria UHS-II.

La ranura para tarjetas de memoria se encuentra en la parte interior del compartimento de la batería y está cubierta por la batería.

→ Asegúrese de que la cámara esté apagada

→ Extraiga la batería y luego vuelva a introducirla

INSERCIÓN

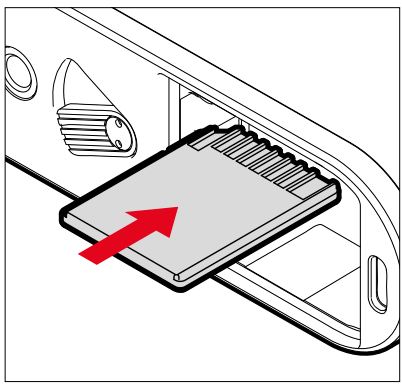

→ Empuje la tarjeta de memoria en su ranura hasta que encaje en su lugar

- La esquina biselada de la tarjeta debe estar en la esquina superior izquierda.

EXTRACCIÓN

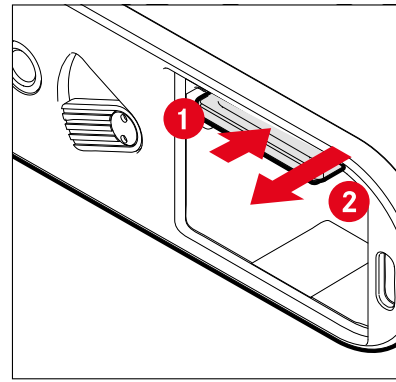

→ Empuje la tarjeta hasta que suene un leve clic

- La tarjeta sale un poco.

→ Extraiga la tarjeta

OBJETIVO

OBJETIVOS COMPATIBLES

OBJETIVOS LEICA M

La mayoría de los objetivos Leica M se pueden utilizar independientemente del equipamiento del objetivo (con o sin codificación de bayoneta de 6 bits). Incluso cuando utiliza objetivos Leica M sin codificación, la cámara le proporcionará buenas imágenes en la mayoría de los casos. A fin de posibilitar una calidad de imagen óptima en estos casos, se recomienda indicar manualmente el tipo de objetivo.

Para obtener detalles sobre las pocas excepciones y limitaciones, consulte las siguientes secciones.

Notas

- Leica Customer Care puede equipar muchos objetivos Leica M con la codificación de 6 bits.
- Los objetivos Leica M están equipados con una curva guía que transfiere mecánicamente la información de distancia a la cámara, permitiendo así el enfoque manual con el telémetro de las cámaras Leica M. Para utilizar el telémetro junto con objetivos luminosos (≤1,4), tenga en cuenta las siguientes condiciones:
  - El mecanismo de enfoque de cada cámara y cada objetivo se ajusta individualmente en la fábrica de Leica Camera AG en Wetzlar con la máxima precisión. Para ello se mantienen estrictas tolerancias, lo que en la práctica fotográfica se traduce en un enfoque preciso de cada combinación de cámara/objetivo.
  - No obstante, si se utilizan objetivos luminosos (≤1,4) con el diafragma abierto, puede ocurrir que debido a la entonces en parte reducida profundidad de campo y las inexactitudes de enfoque con el telémetro, la tolerancia total (añadida) de la cámara y el objetivo produzca un error de selección. Por lo tanto, en tales casos no se excluye que una determinada combinación de cámara y objetivo muestre desviaciones sistemáticas.
  - Si en la práctica fotográfica se observase una desviación general de la posición focal en una dirección determinada, se recomienda que el objetivo y la cámara sean revisados por el departamento Leica Customer Care (Atención al Cliente de Leica). Aquí también se puede asegurar que ambos productos se ajusten dentro de la tolerancia total permitida. Sin embargo, debe entenderse que no puede existir una adaptación al 100 % de la posición focal en todas las parejas de cámaras y objetivos.

OBJETIVOS LEICA R (CON ADAPTADOR)

Además de los objetivos Leica M con ayuda del adaptador Leica M-R disponible como accesorio, también se pueden utilizar los objetivos Leica R. En la página web de Leica Camera AG encontrará más detalles sobre este accesorio.

OBJETIVOS COMPATIBLES CON LIMITACIONES

COMPATIBLES, PERO CON PELIGRO DE DAÑOS A LA CÁMARA O AL OBJETIVO

- Los objetivos con tubo encastrable pueden utilizarse exclusivamente con el tubo extraído, es decir, que su tubo no puede estar en ningún caso encastrado en la cámara. Esto no es válido para el Makro-Elmar-M 1:4/90 actual, cuyo tubo no penetra en la cámara ni siquiera en estado encastrado, y por lo tanto se puede utilizar sin restricciones.
- Cuando se utilicen objetivos de mayor peso en una cámara montada en un trípode, p. ej. el Noctilux 1:0.95/50 o el objetivo Leica R con adaptador: asegúrese de que la inclinación de la cabeza del trípode no pueda descolocarse sola, especialmente si no sostiene la cámara. De lo contrario, una inclinación y un golpe repentinos en el límite inferior podrían dañar la bayoneta de la cámara. Por la misma razón, los objetivos apropiadamente equipados siempre deben utilizarse con sus respectivas monturas para el trípode.

COMPATIBLES, PERO CON LIMITACIÓN PARA EL ENFOQUE

Pese a la gran precisión del telémetro de la cámara, no puede garantizarse un enfoque exacto con objetivos de 135 mm con el diafragma abierto, debido a la profundidad de campo muy reducida. Por lo tanto, se recomienda un diafragmado mínimo de 2 niveles. En cambio, el modo Live View y las distintas ayudas para el ajuste permiten el uso ilimitado de estos objetivos.

OBJETIVOS NO COMPATIBLES

- Hologon 1:8/15
- Summicron 1:2/50 con ajuste de cercanía
- Elmar 1:4/90 con tubo encastrable (periodo de fabricación 1954–1968)
- Algunos ejemplares del Summilux-M 1:1.4/35 (no esférico, periodo de fabricación 1961–1995, Made in Canada) no se pueden acoplar a la cámara o no se pueden enfocar al infinito. El Leica Customer Care puede modificar estos objetivos de forma que puedan utilizarse también en la cámara.

CAMBIO DEL OBJETIVO

OBJETIVOS LEICA M

MONTAJE

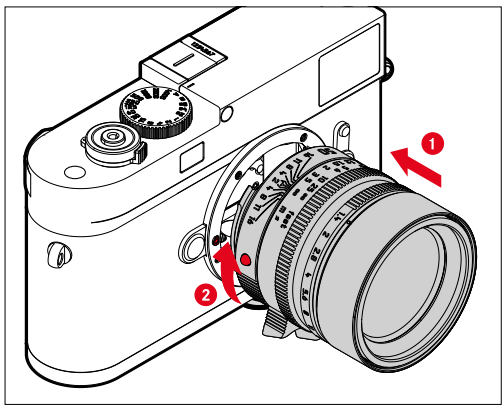

→ Asegúrese de que la cámara esté apagada
→ Sujete el objetivo por el anillo fijo
→ Sitúe el botón de alineación del objetivo frente al botón de desbloqueo de la carcasa de la cámara
→ Coloque el objetivo recto en esta posición
→ Gire el objetivo en el sentido de las agujas del reloj hasta que encaje en su lugar

DESMONTAJE

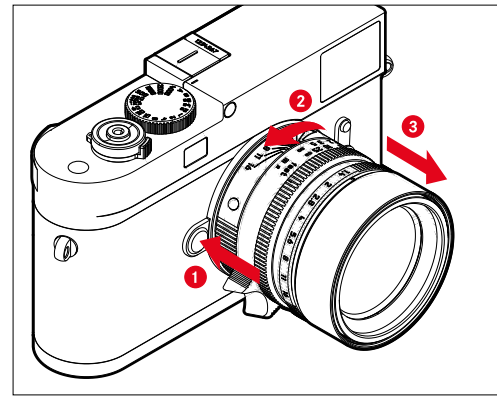

→ Asegúrese de que la cámara esté apagada
→ Sujete el objetivo por el anillo fijo
→ Mantenga presionado el botón de desbloqueo en la carcasa de la cámara
→ Gire el objetivo hacia la izquierda, hasta que su botón de alineación esté situado frente al botón de desbloqueo
→ Desmonte el objetivo recto

Importante

- En la cámara deberían estar siempre colocados un objetivo o la tapa del cuerpo para proteger-la contra la penetración de polvo en su interior.
- Por el mismo motivo, debería realizar los cambios de objetivos rápidamente y en un entorno sin polvo, a ser posible.

OTROS OBJETIVOS (por ejemplo objetivos Leica M)

Puede utilizar otros objetivos con la ayuda de un adaptador para la bayoneta Leica M (por ejemplo, el Leica R-Adapter M).

MONTAJE DEL ADAPTADOR

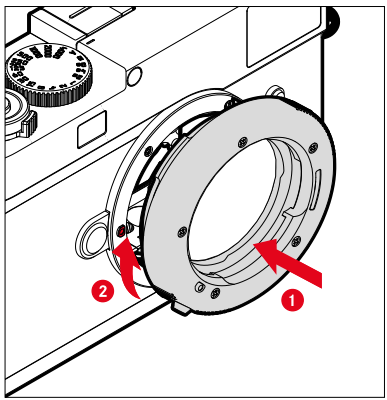

→ Asegúrese de que la cámara esté apagada
→ Sitúe el punto de alineación del objetivo frente al punto de alineación en la carcasa de la cámara
→ Coloque el adaptador recto en esta posición
→ Gire el adaptador en el sentido de las agujas del reloj hasta que encaje en su lugar
→ Coloque inmediatamente el objetivo

DESMONTAJE DEL ADAPTADOR

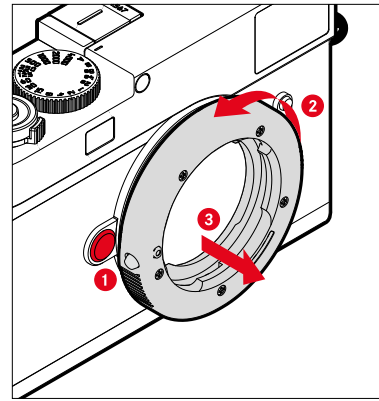

→ Asegúrese de que la cámara esté apagada
→ Desmonte el objetivo
→ Mantenga presionado el botón de desbloqueo en la carcasa de la cámara
→ Gire el adaptador hacia la izquierda, hasta que su punto de alineación esté situado frente al botón de desbloqueo
→ Desmonte el adaptador recto

MONTAJE DEL OBJETIVO SOBRE EL ADAPTADOR

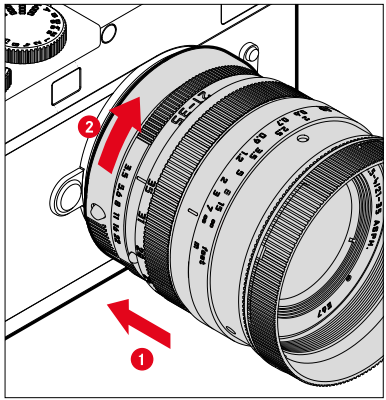

- Asegúrese de que la cámara esté apagada
- Sujete el objetivo por el anillo fijo
- Sitúe el punto de alineación del objetivo frente al punto de alineación en la carcasa de la cámara
- Coloque el objetivo recto en esta posición
- Gire el objetivo en el sentido de las agujas del reloj hasta que encaje en su lugar

DESMONTAJE DEL OBJETIVO DEL ADAPTADOR

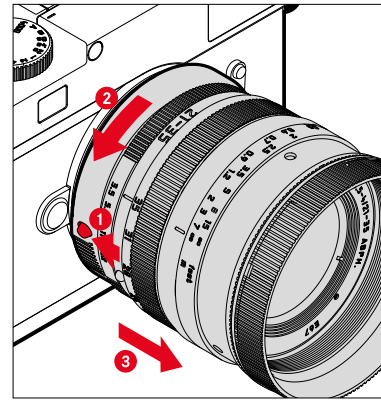

- Asegúrese de que la cámara esté apagada
- Sujete el objetivo por el anillo fijo
- Mantenga pulsado el elemento de desbloqueo del adaptador
- Gire el objetivo hacia la izquierda, hasta que su punto de alineación esté situado frente al elemento de desbloqueo
- Desmonte el objetivo recto

DETECCIÓN DEL OBJETIVO

La codificación de 6 bits en bayoneta de los objetivos Leica M actuales permite el reconocimiento del modelo de objetivo utilizado.

- Puede consultar dicha información con fines de optimización de los datos de imagen, entre otros. De este modo, se compensa el oscurecimiento del borde que p. ej. puede darse al utilizar objetivos gran angular o grandes aperturas de diafragma en los datos de imagen correspondientes.
- Además, los datos presentados en esta codificación de 6 bits se escriben en los datos Exif de las imágenes. En la pantalla de datos de imagen extendidos, también se muestra la distancia focal del objetivo.
- La cámara también registra el valor de diafragma aproximado calculado con el sistema de medición de exposición en los datos Exif. Es independiente de que se haya instalado el objetivo codificado o no codificado o un objetivo no M con adaptador y de que se haya introducido o no el modelo de objetivo en el menú.

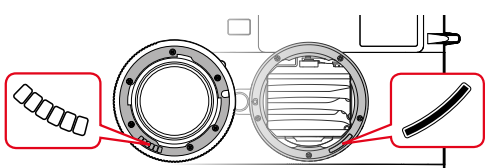

USO DE UN OBJETIVO LEICA M CON CODIFICACIÓN DE 6 BITS

Al utilizar un objetivo Leica M con la codificación de 6 bits, la cámara puede configurar automáticamente el tipo de objetivo correspondiente. Por tanto, no es necesario realizar un ajuste manual. Cuando se instala un objetivo Leica M codificado, la cámara conmuta automáticamente a Auto independientemente del ajuste previo.

USO DE UN OBJETIVO LEICA M SIN CODIFICACIÓN DE 6 BITS

Al utilizar un objetivo Leica M sin codificación de 6 bits, deberá introducir el modelo de objetivo manualmente.

→ Seleccione el objetivo utilizado de la lista de la aplicación Leica FOTOS

Notas

- El número de artículo está grabado en muchos objetivos en la parte opuesta a la escala de profundidad de campo.
- La lista contiene objetivos que estaban a la venta sin codificación (aprox. hasta junio del 2006). Los objetivos con una fecha reciente de lanzamiento solamente están disponibles codificados, por lo que se reconocen automáticamente.
- Si se utiliza el Leica Tri-Elmar-M 1:4/16-18-21 ASPH., la distancia focal ajustada no se transfiere a la carcasa de la cámara y por lo tanto tampoco se indica en el registro de datos Exif de las imágenes.
- En cambio, el Leica Tri-Elmar-M 1:4/28-35-50 ASPH. cuenta con la transferencia mecánica de la distancia focal ajustada a la cámara, necesaria para la proyección de los marcos luminosos adecuados en el visor. Dicha información queda registrada en la electrónica de la cámara y se utiliza para la compensación específica de la distancia focal. También se pueden se puede usar los otros dos modelos (11 890 y 11 894).

USO DE UN OBJETIVO LEICA R

Al utilizar un objetivo Leica R con un adaptador M de Leica R, deberá introducir el modelo de objetivo manualmente. Cuando se instala un objetivo Leica R, la cámara conmuta automáticamente a Manual R independientemente del ajuste previo. Puede seleccionar el objetivo en la lista.

→ Seleccione el objetivo utilizado de la lista de la aplicación Leica FOTOS

DESACTIVAR LA DETECCIÓN DEL OBJETIVO

La función de detección del objetivo también se puede desactivar por completo. Tiene sentido hacerlo cuando no se realice una corrección automática de la imagen (DNG y JPG) para, por ejemplo, conservar los rasgos característicos de las imágenes hechas con un determinado objetivo.

→ Seleccione el ajuste que desee en la aplicación Leica FOTOS

Nota

- Si se desactiva la detección del objetivo no se recopilará información relacionada con el objetivo en los archivos Exif de la imagen (formato de archivo de imagen intercambiable).

COMPENSACIÓN DE DIOPTRÍAS

COMPENSACIÓN DE DIOPTRÍAS EN EL TELÉMETRO

Para que los usuarios que necesiten gafas puedan usar este producto también sin ayuda óptica, se pueden corregir dioptrías para defectos de visión de hasta ±3 dioptrías.

Para ello, el telémetro debe equiparse con lentes de corrección Leica que puede adquirir por separado.

https://store.leica-camera.com

→ Coloque las lentes de corrección en el ocular del visor

→ Atorníllelas en el sentido de las agujas del reloj

Notas

- Por favor, siga las indicaciones disponibles en la página web de Leica para elegir las lentes de corrección adecuadas.
- Tenga en cuenta que el visor de la Leica M11-D está ajustado de fábrica a –0,5 dioptrías. Por lo tanto, las personas que lleven gafas con una graduación de 1 dioptría, necesitarán unas lentes de corrección de +1,5 dioptrías.

COMPENSACIÓN DE DIOPTRÍAS CON VISOFLEX 2

Visoflex 2 (disponible como accesorio) cuenta con una compensación de dioptrías de entre -3 y +4 dioptrías. Los ajustes se realizan en el dial de ajuste que se encuentra en el lateral.

→ Gírelo hacia el objetivo

- Se realizará una corrección a más.

o bien

→ Gírelo hacia el visor

- Se realizará una corrección a menos.

CONTROLES

INTERRUPTOR PRINCIPAL

La cámara se enciende y se apaga con el interruptor principal.

ENCENDER LA CÁMARA

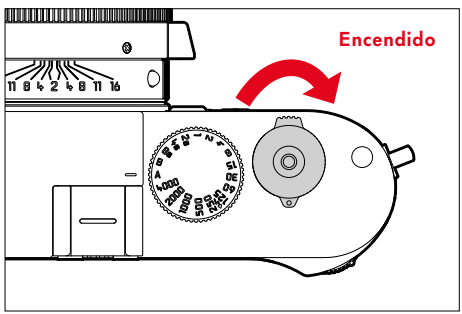

Notas

- La disponibilidad operacional se alcanza aprox. 1 s después de encender la cámara.
- Después del encendido, el LED de estado se enciende brevemente en rojo y aparecen las indicaciones en el visor.

APAGAR LA CÁMARA

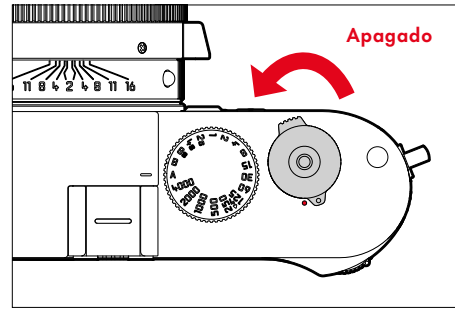

Nota

- Con la función Stand-by (v. pág. 46) puede apagar la cámara automáticamente, si no se realiza ninguna operación en el tiempo establecido. Cuando esta función se desactiva y no se va a utilizar la cámara durante un tiempo prolongado, deberá apagarse siempre con el interruptor principal para evitar un disparo accidental y la descarga de la batería.

DISPARADOR

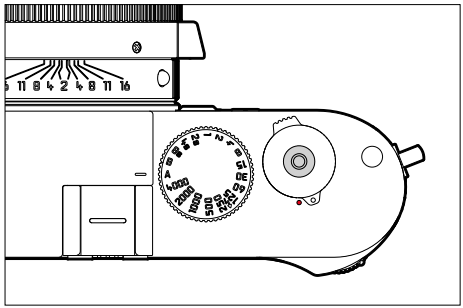

El disparador trabaja a dos niveles.

1. **Cuando se toca** (=presionando hasta el primer punto de resistencia)
   - Activa la electrónica de la cámara y las indicaciones
   - Memorización de valores de medición (medición y memorización):
     - con la prioridad de apertura, se memoriza el valor de medición de exposición, que es la velocidad de obturación determinada por la cámara
   - Reinicio de un tiempo de espera en curso del autodisparador
   - Regreso al modo de toma
     - desde el modo de espera (stand-by)
2. **Al presionar**
   - Dispare
   - Inicio de un tiempo de espera preseleccionado del autodisparador
   - Iniciar un disparo continuo

Notas

- Para evitar tomas movidas, el disparador debe presionarse suavemente (no de golpe) hasta que el obturador reaccione con un suave clic.
- El disparador de fotos permanece bloqueado:
  - si la tarjeta de memoria insertada y/o la memoria intermedia interna están llenas
  - si la batería ha alcanzado su límite de rendimiento (capacidad, temperatura, edad)
  - si la tarjeta de memoria está protegida contra escritura o está defectuosa
  - cuando el sensor está demasiado caliente

DIAL DE VELOCIDAD DE OBTURACIÓN

El dial de velocidad de obturación no dispone de tope; es decir, que puede girarse desde cualquier posición en la dirección que se desee. Se ajusta a todas las posiciones marcadas y los valores intermedios. Las posiciones intermedias fuera de las posiciones de encastre no se pueden usar. Para obtener más información sobre cómo configurar la exposición correcta, consulte la sección «Exposición» (v. pág. 65).

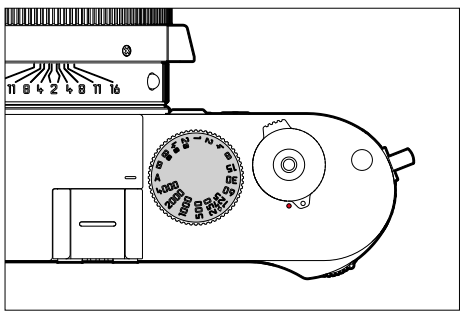

- **A**: prioridad de apertura
  (control automático de la velocidad de obturación)
- **4000** – **8s**: velocidad de obturación fija de 1/4000 s a 8 s
  (con valores intermedios, encastrable en 1/2 incrementos)
- **B**: exposición prolongada (bulb)
- **ϟ**: tiempo de sincronización más corto posible (1/180 s) para el modo flash

DISCO DE AJUSTE ISO

El disco de ajuste ISO no dispone de tope; es decir, que puede girarse desde cualquier posición en la dirección que se desee. Se ajusta a todas las posiciones marcadas. Las posiciones intermedias fuera de las posiciones de encastre no se pueden usar.

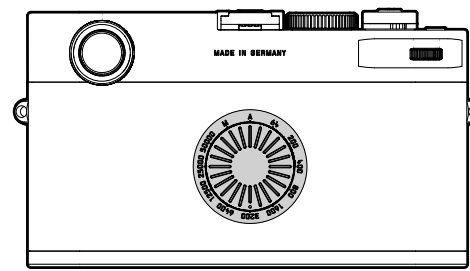

- **A**: control automático de la Sensibilidad ISO
- **64** – **50000**: valores ISO fijos
- **M**: control manual de la sensibilidad ISO Con este ajuste se recomienda asignar a la rueda selectora la función correspondiente (como primera o segunda función).

RUEDA SELECTORA

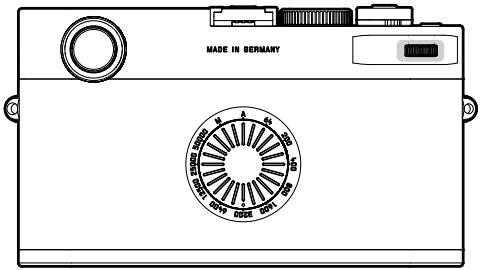

GIRAR

Girando la rueda selectora hacia la izquierda o hacia la derecha se pueden ajustar los siguientes valores.

– Valores de compensación de la exposición
– Valores ISO (cuando el disco de ajuste ISO está en **M**)
– Ajuste de la velocidad de obturación (cuando el dial de velocidad de obturación está en **B**)

PULSAR

Cuando se pula la rueda selectora, se puede desactivar la indicación de la siguiente información en el visor.

– Velocidad de obturación
– Valor de compensación de la exposición
– Valor ISO

BOTÓN DE FUNCIÓN

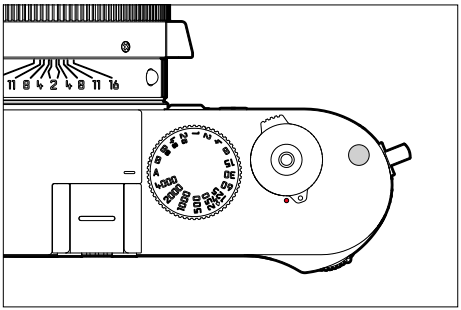

Cuando se pulsa el botón de función, se puede desactivar la indicación de la siguiente información en el visor.

– Imágenes restantes
– Carga de batería restante en %
– Modo de USB
– Modo almacenamiento
– Modo conectividad
– Leica Content Credentials (Cr)
– Modo «Wi-Fi» (5 GHz/2,4 GHz)
– Velocidad de obturación

AJUSTES BÁSICOS DE LA CÁMARA

FECHA/HORA

ADOPTAR LOS AJUSTES DEL DISPOSITIVO MÓVIL

Puede adoptar automáticamente los ajustes de fecha y hora del dispositivo móvil vinculado. Durante la primera vinculación con la aplicación Leica FOTOS aparece la pregunta sobre si quiere adoptar los ajustes de fecha y hora del dispositivo móvil. Los ajustes se adaptarán de nuevo en cada conexión. El proceso de vinculación se describe en el capítulo «Leica FOTOS» (v. pág. 82).

REALIZAR UN AJUSTE MANUAL

→ Mantenga el botón de función pulsado durante 12 s y, a continuación, suéltelo
- En el visor aparece un contador de pulsaciones de botón.

→ Gire la rueda selectora para ajusta la fecha y la hora
- Cuando se pulsa el botón de función, aparece el siguiente valor ajustable en el visor.
- Se pueden ajustar los siguientes valores.

Año	
Mes	
Día	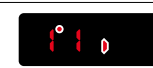
Hora	
Minuto	

→ Mantenga el botón de función pulsado durante 12 s y, a continuación, suéltelo
- Se guardarán los valores ajustados.

MODO DE AHORRO DE ENERGÍA (MODO STAND-BY)

Cuando esta función está habilitada, la cámara cambiará al modo stand-by de bajo consumo de energía para prolongar la vida útil de la batería.

→ Seleccione el ajuste que desee en la aplicación Leica FOTOS

Notas

- Aunque la cámara se encuentre en modo stand-by, puede volver a funcionar en cualquier momento presionando el disparador o apagando y volviendo a encender la cámara con el interruptor principal.
- Si está colocado el Leica Visoflex 2 (v. pág. 81), este ajuste también afectará al EVF.

BRILLO

TELÉMETRO

El brillo del telémetro se ajusta automáticamente mediante el sensor de luminosidad.

Nota

- Este control automático no es posible con objetivos Leica M con adaptador de visor, ya que ocultan el sensor de luminosidad que suministra la correspondiente información. En tales casos, los marcos y las indicaciones se encienden siempre con luminosidad constante.

FORMATO DE ARCHIVO

Están disponibles el formato JPG y el formato de datos sin procesar DNG («negativo digital»). Ambos pueden emplearse tanto solos como juntos.

Durante la creación de archivos JPG tiene lugar un proceso en la cámara. Durante este proceso, se ajustan automáticamente varios parámetros como el contraste, la saturación, nivel de negro o la nitidez de las esquinas. El resultado se guarda comprimido. Mediante este proceso se obtiene inmediatamente una imagen optimizada para muchas áreas de aplicación y para una vista previa rápida. Por el contrario, para editarlas se recomienda trabajar con imágenes DNG.

Los archivos DNG contienen numerosos datos sin procesar, como indica el sensor de la cámara durante la toma. Para mostrar archivos en formato DNG o trabajar con este formato, se necesita un software especial (por ejemplo, Adobe® Photoshop® Lightroom® o Capture One Pro®). Durante la edición, se pueden ajustar muchos parámetros perfectamente a sus expectativas.

Configuración de fábrica: DNG

→ Seleccione el Formato que desee en la aplicación Leica FOTOS

Notas

- Para guardar datos sin procesar de las imágenes, se utiliza en formato estandarizado DNG.
- Al memorizar los datos de una imagen simultáneamente como DNG y JPG, la configuración del archivo JPG dependerá de la resolución usada o de los ajustes de la Resolución DNG.
- El formato DNG funciona siempre con la resolución DNG seleccionada, independientemente de la resolución JPG.
- El número de imágenes restantes que se muestra en el visor no cambia necesariamente tras cada toma. Esto depende del motivo: las estructuras muy finas generan una mayor cantidad de datos y las superficies homogéneas una cantidad menor.

RESOLUCIÓN

RESOLUCIÓN DNG

Para las tomas en formato de datos sin procesar (DNG) hay tres resoluciones (número de píxeles) diferentes disponibles.

Todas las preferencias para una imagen DNG (como una gran profundidad de color y un rango dinámico elevado) pueden usarse también con tamaños de imagen más reducidos.

→ Seleccione la resolución que desee en la aplicación Leica FOTOS

RESOLUCIÓN JPG

Para las tomas en formato de formato JPG hay tres resoluciones (número de píxeles) diferentes disponibles. Esto permite una adaptación exacta al fin previsto o al uso de la capacidad de la tarjeta de memoria presente.

→ Seleccione la resolución que desee en la aplicación Leica FOTOS

CONSECUENCIAS DE USAR OTROS AJUSTES EN LA RESOLUCIÓN JPG

RESOLUCIÓN DNG

Cuando las tomas solo se realizan en formato DNG o JPG, se aplica la resolución correspondiente seleccionada. Pero cuando el formato de archivo está configurado como DNG + JPG, la resolución usada para las imágenes JPG dependerá de la resolución de las imágenes DNG. La resolución utilizada para las imágenes JPG puede ser menor a la usada para imágenes DNG, nunca será mayor.

Resolución DNG	Resolución JPG máx.		
	L-JPG	M-JPG	S-JPG
L-DNG	60 MP	36 MP	18 MP
M-DNG	36 MP	36 MP	18 MP
S-DNG	18 MP	18 MP	18 MP

ESTILOS DE IMAGEN

EXTENDED DYNAMIC RANGE

Con esta función, se corrigen la luz y las sombras localmente para mejorar el contraste general de la imagen y obtener detalles en las zonas correspondientes del valor del tono. Así, la presentación del contenido de la imagen puede tener también un alcance muy dinámico en dispositivos de reproducción convencionales y se corresponde más con la imagen visual real. Esta función solo está disponible para el formato JPG.

Configuración de fábrica: Off

→ Seleccione el ajuste que desee en la aplicación Leica FOTOS

OPTIMIZACIÓN AUTOMÁTICA

REDUCCIÓN DE RUIDO

FUNCIÓN DE REDUCCIÓN DE RUIDO PARA TOMAS CON EXPOSICIÓN PROLONGADA

En la fotografía digital, la aparición de molestos puntos blancos, rojos, azules o verdes se conoce como «ruido». Al utilizar sensibilidades superiores, se pueden producir ruidos, en especial en las superficies oscuras y uniformes. Los largos tiempos de exposición pueden causar ruidos muy fuertes en la imagen. Para reducir este molesto fenómeno, la cámara realiza automáticamente, después de cada toma con una velocidad de obturación lenta y valores ISO superiores, una segunda «toma en negro» (contra el obturador cerrado). El ruido medido en esta toma paralela se «resta» entonces aritméticamente del registro de datos de la imagen propiamente dicha. Esta duplicación del tiempo de «exposición» debe tenerse en cuenta en exposiciones prolongadas. La cámara no se debe apagar durante este tiempo. Durante todo el tiempo de exposición el LED de estado se ilumina en rojo.

Configuración de fábrica: On

→ Seleccione el ajuste que desee en la aplicación Leica FOTOS

La reducción de ruido se realizará con las siguientes condiciones:

Rango ISO	Velocidad de obturación superior a
ISO 64 – ISO 125	160 s
ISO 160 – ISO 250	80 s
ISO 320 – ISO 500	40 s
ISO 640 – ISO 1000	20 s
ISO 1250 – ISO 2000	10 s
ISO 2500 – ISO 4000	6 s
ISO 5000 – ISO 8000	3 s
ISO 10 000 – ISO 16 000	1,5 s
ISO 20 000 – ISO 32 000	0,8 s

REDUCCIÓN DE RUIDO EN IMÁGENES JPG

Por suerte, el riesgo de que aparezca ruido es, en la mayoría de los casos, bajo, excepto en el caso del uso de altas sensibilidades. Sin embargo, en la generación de archivos de imágenes JPG, la reducción de ruido es siempre parte de un procesamiento de datos. Dado que, por otro lado, también tiene efecto sobre la nitidez de la reproducción, usted puede opcionalmente debilitar o fortalecer la reducción del ruido con respecto al ajuste predeterminado.

Configuración de fábrica: 0

→ Seleccione el ajuste que desee en la aplicación Leica FOTOS

Nota

- Este ajuste solamente afecta a las tomas en formato JPG.

GESTIÓN DE DATOS

OPCIONES DE ALMACENAMIENTO

La Leica M11-D cuenta con una memoria interna de 256 GB. Combinada con una tarjeta de memoria insertada, ofrece varias opciones para guardas los datos.

Configuración de fábrica: DNG+JPG primero en SD

→ Seleccione el ajuste que desee en la aplicación Leica FOTOS

Opción	Explicación
DNG+JPG primero en SD	Los archivos se guardarán preferentemente en la tarjeta de memoria insertada, hasta que esta esté llena. Después, se guardarán en la memoria interna.
DNG+JPG primero en IN	Los archivos se guardarán preferentemente en la memoria interna, hasta que esta esté llena. Después, se guardarán en la tarjeta de memoria insertada.
DNG en SD / JPG en IN	Las imágenes se guardarán divididas por formato. Los archivos JPG se guardarán en la memoria interna y los DNG en la tarjeta de memoria.
DNG en IN / JPG en SD	Las imágenes se guardarán divididas por formato. Los archivos DNG se guardarán en la memoria interna y los JPG en la tarjeta de memoria.
DNG+JPG en IN=SD	Todos los archivos se guardarán en ambas ubicaciones de almacenamiento. De este modo, tendrá siempre disponible una copia de seguridad completa de todas las tomas.
DNG+JPG solo en SD	Todos los archivos se guardarán en la tarjeta de memoria insertada. La memoria interna no se usará.

FORMATEAR LA UBICACIÓN DE LA MEMORIA

Se recomienda formatear de vez en cuando la ubicación de la memoria (lugares donde se guardan los archivos) porque determinados restos de datos que contienen información sobre las tomas pueden afectar a la capacidad de almacenamiento. Una tarjeta de memoria insertada y la memoria interna pueden formatearse de forma completamente independiente. El formateo se tiene que realizar con una conexión a un ordenador. Tenga en cuenta lo siguiente:

– No apague la cámara mientras formatea la memoria interna.
– Al formatear la ubicación de memoria se pierden todos los datos existentes en ella. La protección contra el borrado de las imágenes identificadas al efecto no impide el formateo.
– Por lo tanto, todas las imágenes deben transferirse regularmente a un almacenamiento masivo seguro, tal como el disco duro de un ordenador.

Notas

- Con un formateo simple, los datos disponibles no se perderán irremediablemente. Simplemente se borra el directorio, de modo que ya no se puede acceder directamente a los archivos presentes. Con el correspondiente software es posible acceder de nuevo a los datos. Solamente los datos sobrescritos al guardar nuevos datos se borran definitivamente.
- En caso de que no se pueda formatear/sobrescribir la ubicación de la memoria, pida asesoramiento a su distribuidor o al Servicio de Información de Leica (v. pág. 102).

ESTRUCTURA DE LOS ARCHIVOS

ESTRUCTURA DE LAS CARPETAS

Los datos (= imágenes) en la tarjeta de memoria se guardan en carpetas que se crean automáticamente. Los tres primeros dígitos indican el número de la carpeta (números), los últimos cinco dígitos, el nombre de la carpeta (letras). La primera carpeta recibe el nombre «100LEICA», la segunda «101LEICA». El número de carpeta será el siguiente número libre. Es posible un máximo de 999 carpetas.

ESTRUCTURA DE LOS ARCHIVOS

Los nombres de los archivos en estas carpetas se componen de once posiciones. En la configuración de fábrica, el primer archivo se llama «L1000001.XXX», el segundo se llama «L1000002.XXX», etc. La letra inicial «L» de la configuración de fábrica representa la marca de la cámara. Los primeros tres números coinciden con el número de la carpeta actual. Los siguientes cuatro números indican el número de archivo secuencial. Después de alcanzar el número de archivo 9999, se crea automáticamente una nueva carpeta, en la que la numeración comienza nuevamente por 0001. Los últimos tres dígitos después del punto indican el formato del archivo (DNG o JPG).

Notas

- Si se utilizan tarjetas de memoria que no hayan sido formateadas con esta cámara, el número de archivo se restablecerá automáticamente a 0001. Sin embargo, si ya existe un archivo con un número más alto en la tarjeta de memoria utilizada, la numeración continuará a partir del número en esa tarjeta.
- Si se llega al número de carpeta 999 y al número de archivo 9999, la cámara deberá restablecerse a la configuración de fábrica.
- Si desea restablecer el número de carpeta a 100, formatee la tarjeta de memoria e inmediatamente restablezca la cámara a la configuración de fábrica.

CREDENCIALES DE CONTENIDO (LEICA CONTENT CRENDENTIALS)

Firmar las imágenes usado esta función permite añadir a las imágenes detalles para organizarlas.

Las credenciales incluyen información sobre la identidad del creador y detalles específicos sobre la cámara que cumplen con el estándar C2PA y que pueden ser útiles para la creación de tomas. Estos detalles pueden ofrecer información útil para la organización en relación con los grupos objetivo una vez la imagen se comparte o se publica. La tomas correspondientes se marcan con un símbolo.

→ Seleccione el ajuste que desee en la aplicación Leica FOTOS

Descargo de responsabilidad

«Leica Content Credentials» ofrece la posibilidad de realizar un seguimiento del contenido de las imágenes y de los cambios. No obstante, Leica Camera AG no asume ninguna responsabilidad respecto a la seguridad de la manipulación de imágenes ni al uso indebido. Asimismo, tampoco ofrece ninguna garantía sobre el uso de «Leica Content Credentials» para un objetivo concreto.

REGISTRO DEL LUGAR DE GRABACIÓN CON GPS (solo en combinación con la aplicación Leica FOTOS app)

Global Positioning System o GPS permite determinar la ubicación de un receptor en cualquier lugar del mundo. La función GPS se activa automáticamente cuando se conecta a la aplicación Leica FOTOS y el dispositivo móvil tiene activada la función GPS. La cámara recibe continuamente los datos de posición actuales (latitud y longitud, altitud sobre el nivel del mar) y los escribe en los datos Exif de las tomas.

→ Active la función GPS en el dispositivo móvil

→ Abra la aplicación Leica FOTOS y vincúlela con la cámara

Notas

- Esta función solo está disponible mientras la cámara está conectada a la aplicación Leica FOTOS.
- En ciertos países o regiones, el uso de GPS y tecnologías relacionadas puede estar restringido. Las violaciones son procesadas por las autoridades estatales.
- Por lo tanto, antes de viajar al extranjero, asegúrese de consultar con la Embajada del país o con su agente de viajes.

TRANSFERENCIA DE DATOS

Con la aplicación Leica FOTOS puede transferir los datos cómodamente a dispositivos móviles. O puede transferirlos mediante un lector de tarjetas o un cable.

ACERCA DE LEICA FOTOS

→ Ver el capítulo «Leica FOTOS» (pág. 82)

MEDIANTE CABLE USB O «LEICA FOTOS CABLE*»

La cámara permite varias opciones de transferencia de datos (PTP y Apple MFi). Para ello deben realizarse los ajustes necesarios para el modo USB en la cámara.

Configuración de fábrica: PTP

→ Seleccione el ajuste que desee en la aplicación Leica FOTOS

o bien

→ Pulse la rueda selectora y manténgala pulsada

→ Apague la cámara

- Se cambiará el modo USB.

– «Apple MFi» permite la comunicación con dispositivos iOS (iPhone y iPad).

– «PTP» permite la transmisión de datos a ordenadores con MacOS o Windows con programas compatibles con PTP.

* Accesorio opcional

Notas

- Para transferir archivos de mayor tamaño se recomienda el uso de un lector de tarjetas.
- Mientras se realiza la transferencia de archivos, la conexión USB no debe interrumpirse ya que, si eso sucede, el ordenador y/o la cámara podrían «bloquearse» e incluso se podrían provocar daños irreparables en la tarjeta de memoria.
- Mientras se transfieren los datos no se debe apagar la cámara, ni esta debe desconectarse debido a la descarga de la batería, pues esto puede causar un «fallo general» en el ordenador. Por la misma razón, en ningún caso debe extraerse la batería si la conexión está activa.

MODO DE DISPARO

Las funciones y las posibilidades de ajuste que se describen a continuación hacen referencia solamente a la toma de imágenes individuales. Además de la toma de imágenes individuales, la Leica M11-D ofrece también otros modos. Puede encontrar indicaciones sobre el modo de funcionamiento y las opciones de ajuste en las secciones correspondientes.

- Tomas individuales
- Disparo continuo (ver pág. 74)
- Autodisparador (ver pág. 75)

Configuración de fábrica: Uno

→ Seleccione el ajuste que desee en la aplicación Leica FOTOS

TIPOS DE TOMAS

USO DEL TELÉMETRO

ÁREA DE LA TOMA (MARCO LUMINOSO)

El telémetro de marco luminoso de esta cámara no solo es un visor especial de alta calidad, grande, brillante y luminoso, sino también un telémetro de gran precisión acoplado al objetivo. El acoplamiento se realiza automáticamente con todos los objetivos M de Leica con una distancia focal de 16 hasta 135 mm al colocarlos en la cámara. El visor muestra un factor de aumento de 0,73x.

Los marcos luminosos están acoplados al enfoque de tal forma que el paralaje – la desalineación entre el eje del objetivo y el del visor – se compensa automáticamente. En caso de distancias inferiores a 2 m, el sensor registra menos información de la que se visualiza en los bordes interiores de los marcos luminosos; en caso de distancias superiores, se registra más (véase el gráfico adjunto). Estas ligeras desviaciones, rara vez decisivas en la práctica, están condicionadas por el principio de funcionamiento. Los marcos luminosos de una cámara con visor deben regularse en función al ángulo de imagen de la distancia focal correspondiente del objetivo. No obstante, los ángulos de imagen nominales varían ligeramente al enfocar debido a la extensión cambiante en el proceso, esto es, a la distancia entre el sistema óptico y el plano del sensor. En caso de que la distancia ajustada sea inferior a infinita (y de extensión mayor, como corresponde), el ángulo de imagen real es menor, y el objetivo registra menos tamaño del motivo. Además, las diferencias entre los ángulos de imagen en caso de distancias focales más largas tienden a ser también mayores debido a la mayor extensión en tales distancias.

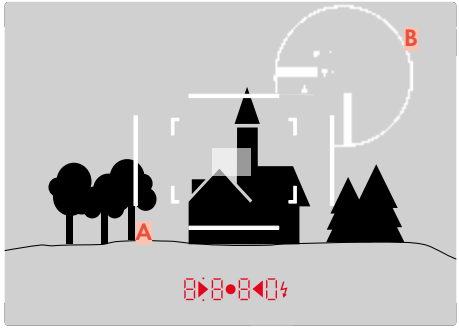

Todas las tomas y posiciones del marco hacen referencia a una distancia focal de 50 mm

A	Marco luminoso
B	Marco real de la imagen
Ajuste a 0,7 m	El sensor registra aprox. un ancho de marco menos.
Ajuste a 2 m	El sensor registra el campo de imagen visualizado en el borde interior del marco luminoso con exactitud.
Ajuste infinito	El sensor registra aprox. 1 o 4 anchos de marco (verticales u horizontales) más

Notas

- En cuanto se activa la electrónica de la cámara, los marcos iluminados con un LED blanco aparecen junto con los LED del exposímetro en la parte inferior de la imagen del visor.
- En el centro del campo de búsqueda se encuentra el campo de medición de distancia rectangular, que es más brillante que el campo de imagen situado al lado. Para más información sobre la medición de la distancia y de la exposición, así como sobre el modo de flash, consulte los apartados correspondientes.

Si se utilizan objetivos con las distancias focales de 28 (Elmarit a partir del número de fabricación 2 411 001), 35, 50, 75, 90 y 135 mm, se activa automáticamente el correspondiente marco luminoso en las combinaciones 35 mm + 135 mm, 50 mm + 75 mm, o 28 mm + 90 mm.

35 mm + 135 mm

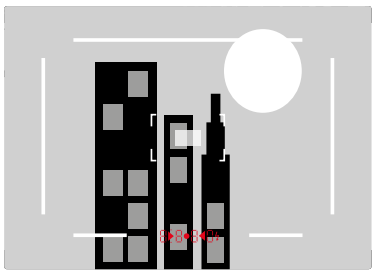

50 mm + 75 mm

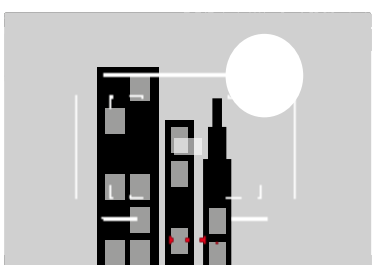

28 mm + 90 mm

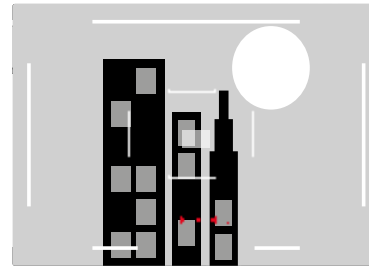

ÁREAS ALTERNATIVAS DE LA TOMA/MOSTRAR LA DISTANCIA FOCAL

Dependiendo del objetivo utilizado se pueden mostrar diferentes marcos luminosos. De esta forma pueden simularse las correspondientes distancias focales. Esto es útil a la hora de elegir el objetivo adecuado para el área deseada de la toma.

→ Presione el selector de campo de imagen hacia el objetivo

- El selector de campo de imagen se desactiva automáticamente al dejar de presionar.

ENFOQUE

Para el enfoque puede usar el telémetro.

TELÉMETRO

Es posible trabajar con precisión con esta cámara gracias al telémetro y a la base de medición altamente efectiva. La nitidez puede ajustarse en función a la mezcla de imágenes o al método de sección de imagen.

MÉTODO DE MEZCLA DE IMÁGENES (IMAGEN DOBLE)

En un retrato, p. ej., enfocar el ojo con el campo de medición del telémetro y girar el anillo de enfoque del objetivo hasta que se hayan alineado los contornos en el campo de medición.

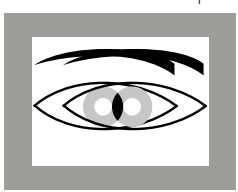

borroso

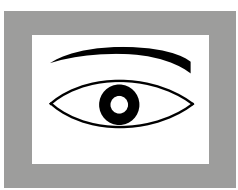

nítido

MÉTODO DE SECCIÓN DE IMAGEN

En una fotografía de arquitectura, puede enfocar el borde vertical u otra línea vertical definida claramente con el campo de medición del telémetro y girar el anillo de enfoque del objetivo hasta que los perfiles de los bordes o la línea de los límites del campo de medición se vean sin ningún tipo de desalineación.

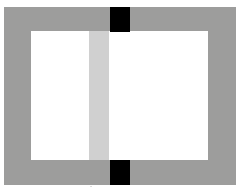

borroso

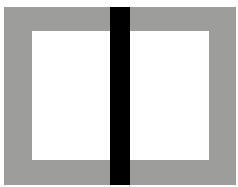

nítido

Notas

- Caben destacar las ventajas de la medición de distancia altamente precisa al utilizar objetivos gran angular con profundidad de campo relativamente grande.
- En ambos métodos, el campo de medición del telémetro es más brillante y el rectángulo está más delimitado. La posición del campo de medición no puede modificarse, siempre se encuentra en el centro del visor.

AYUDA AL ENFOQUE (OPCIONAL)

La ayuda al enfoque solamente está disponible con Visoflex 2 que lo puede obtener de forma opcional y con la aplicación Leica FOTOS.

La cámara reconoce cuándo se gira el anillo de enfoque del objetivo. La imagen en EVF o en la aplicación Leica FOTOS cambia automáticamente en la función de lupa. Girando la rueda selectora se puede ampliar y reducir la imagen.

SENSIBILIDAD ISO

El ajuste ISO comprende un rango total de ISO 64 – 50 000 y permite una adaptación conforme a las distintas situaciones.

Con el ajuste de la exposición manual, existe un mayor margen de movimiento para el empleo de la combinación deseada de velocidad de obturación/diafragma. No obstante, dentro de este ajuste automático también es posible establecer prioridades, por ejemplo por motivos de composición de la imagen.

Tiene a su disposición los valores grabados en el disco de ajuste ISO y las posiciones:

- **M**: para valores de entre ISO 64 y 50 000
- **A**: para el ajuste automático, se utiliza con valores ISO de 64 a 50 000

VALORES ISO FIJOS

EN LOS VALORES GRABADOS EN EL DISCO DE AJUSTE ISO

→ Gire el disco de ajuste ISO hasta el valor deseado
(**64**, **200**, **400**, **800**, **1600**, **3200**, **6400**, **12500**, **25000**, **50000**)

TODOS LOS VALORES DISPONIBLES

Los valores de ISO 64 a ISO 50 000 se pueden seleccionar en 30 pasos.

→ Coloque el disco de ajuste ISO en **M**

→ Gire la rueda selectora hasta que se muestre el valor ISO en el visor

→ Gire la rueda selectora para ajustar el valor ISO que desee

Nota

- Particularmente a valores ISO altos y el posterior procesamiento de imagen, se puede ver el ruido, así como las rayas verticales y horizontales, sobre todo en las áreas más grandes y uniformemente brillantes del motivo.

AJUSTES AUTOMÁTICOS

La sensibilidad se ajusta automáticamente al brillo externo o la combinación predeterminada de velocidades de obturación y diafragma. Junto con el modo automático con prioridad de apertura, esto amplía el margen del control automático de la exposición.

→ Coloque el disco de ajuste ISO en **A**

LIMITAR EL RANGO DE AJUSTE

Se puede configurar un valor ISO máximo para limitar el rango de ajuste automático. Además, también se puede establecer un tiempo máximo de exposición. Existen ajustes relacionados con la distancia focal (1/f s, 1/(2f) s, 1/(4f) s)* y velocidades de obturación máximas fijas entre 1/2 s y 1/2000 s.

En el caso de los ajustes relativos a las distancias focales, la cámara conmuta a una sensibilidad superior cuando, debido a una luminosidad menor, la velocidad de obturación descendería por debajo del umbral respectivo configurado, es decir, con un objetivo de 50 mm en tiempos mayores que 1/60 s con 1/f s o 1/125 s con 1/(2f) s o bien 1/250 s con 1/(4f) s.

LIMITAR LOS VALORES ISO

Están disponibles todos los valores a partir de ISO 64.

Configuración de fábrica: 3200

→ Seleccione el valor que desee en la aplicación Leica FOTOS

LIMITAR EL VELOCIDAD DE OBTURACIÓN

Configuración de fábrica: 1/(4f) s

→ Seleccione el valor que desee en la aplicación Leica FOTOS

*Esta función presupone el uso de objetivos codificados o el ajuste del tipo de objetivo utilizado en el menú.

BALANCE DE BLANCOS

En la fotografía digital, el balance de blancos proporciona una reproducción cromática neutra bajo cualquier luz. Se basa en el ajuste previo en la cámara para reproducir un color particular como blanco.

Para ello existen dos posibilidades:

– control automático
– preajustes fijos

Configuración de fábrica: Auto

CONTROL AUTOMÁTICO/AJUSTES PREDETERMINADOS

→ Seleccione el ajuste que desee en la aplicación Leica FOTOS

Opción	Explicación
Auto	Para el control automático, que proporciona resultados neutros en la mayoría de las situaciones
Soleado	Para fotografiar exteriores con luz del sol
Nublado	Para fotografiar exteriores con cielo nublado
Sombras	Para fotografiar exteriores con el sujeto principal en la sombra
Luz artificial	Para fotografiar el interior con luz (dominante) de bombillas incandescentes
HMI	Para fotografiar el interior con luz (dominante) de lámparas de halogenuros metálicos
Fluorescente (cálido)	Para fotografiar el interior con luz (dominante) de tubos fluorescentes con luz cálida
Fluorescente (frío)	Para fotografiar el interior con luz (dominante) de tubos fluorescentes con luz fría
Flash	Para fotografiar con flash

EXPOSICIÓN

La capacidad de medición del telémetro se señaliza con la iluminación constante de las indicaciones en el visor:

- en la exposición automática, mediante la indicación digital de velocidad de obturación
- en el ajuste manual, en el visor mediante uno de los dos LED triangulares, si es necesario, en combinación con el LED central circular

Si el dial de velocidad de obturación está ajustado en **B**, el exposímetro está desactivado.

TIPO DE OBTURADOR

La Leica M11-D presenta tanto un obturador mecánico como una función de obturación puramente electrónica. El obturador electrónico amplía el rango de obturador disponible y funciona absolutamente sin ruido, lo cual es importante en algunos entornos de trabajo.

Configuración de fábrica: Híbrido

→ Seleccione el ajuste que desee en la aplicación Leica FOTOS

Opción	Explicación
Mecánico	Solo se usa el obturador mecánico. Rango de trabajo: 60 min – 1/4000 s.
Electrónico	Solo se usa la función de obturador electrónico. Rango de trabajo: 60 s – 1/16000 s.
Híbrido	Si se requieren velocidades de obturación más cortas que las posibles con el obturador mecánico, se activará la función del obturador electrónico. Rango de trabajo: 60 min – 1/4000 s + 1/4000 s – 1/16000 s.

UTILIZACIÓN

El obturador mecánico emite una respuesta auditiva gracias al tradicional ruido de cierre. Es apto tanto para exposiciones prolongadas como para la toma de imágenes de motivos en movimiento.

La función de obturador electrónico permite fotografiar también con mucha luz con el diafragma abierto gracias a velocidades de obturación más rápidas. Para los motivos en movimiento está menos indicada debido al marcado efecto «Rolling Shutter».

Notas

- Con la función del obturador electrónico no se pueden realizar fotografías con flash.
- La iluminación mediante LEDs y tubos fluorescentes cuando se usa la función de obturador electrónico en combinación con velocidades de obturación rápidas, puede provocar la aparición de rayas.

MÉTODOS DE MEDICIÓN DE LA EXPOSICIÓN

La medición de la exposición se realiza con el sensor de toma.

Configuración de fábrica: Matricial

→ Seleccione el ajuste que desee en la aplicación Leica FOTOS

PUNTUAL

Solo se capta y evalúa una zona pequeña del centro de la imagen.

PONDERADA AL CENTRO

Este método tiene en cuenta todo el campo de imagen. Pero las partes del sujeto captadas en el centro son mucho más determinantes que las zonas marginales para el cálculo del valor de exposición.

MATRICIAL

Este método de medición se basa en el registro de varios valores medidos. Se utiliza un algoritmo para efectuar el cálculo conforme a la situación, y como resultado se obtiene un valor de exposición ajustado a la reproducción adecuada del sujeto principal adoptado.

PONDERADA ALTAS LUCES

Este método tiene en cuenta todo el campo de imagen. No obstante, el valor de exposición se ajusta sobre las partes del motivo que tengan un valor de exposición superior a la media. De esta forma, se evita la sobreexposición de las partes más claras sin tener que medirlas directamente. Este método de medición es especialmente adecuado para motivos que tendrán un nivel de exposición claramente superior al del resto de la imagen (p.ej., personas con la luz de un foco) o que reflejan bastante más que la media (p.ej., ropa blanca).

Matricial	Ponderada altas luces
	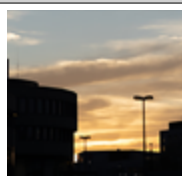

MODOS DE EXPOSICIÓN

La cámara ofrece dos modos de exposición: exposición automática o ajuste manual. Dependiendo del motivo, la situación o la tendencia individual, pueden seleccionarse dos modelos.

SELECCIONAR EL MODO DE FLASH

→ Coloque el dial de velocidad de obturación en **A** (prioridad de apertura) o seleccione la velocidad de obturación deseada (ajuste manual = **M**)

AUTOMÁTICO CON PRIORIDAD DE APERTURA - A

El ajuste automático con prioridad de apertura controla automáticamente la exposición de acuerdo con el diafragma especificado manualmente. Por lo tanto, es apropiado especialmente para tomas en las que la profundidad de campo es el elemento decisivo de configuración de imagen.

Con un valor de apertura correspondientemente pequeño, puede reducir la profundidad de campo, por ejemplo, para «resaltar» la cara de un retrato sobre un fondo poco importante o molesto. A la inversa, con un valor de apertura mayor, puede aumentar la profundidad de campo para reproducir con nitidez todo en una toma de paisaje, desde el primer plano hasta el fondo.

→ Ajuste el dial de velocidad de obturación en **A**

→ Ajuste el valor de apertura deseado

- La velocidad de obturación ajustada automáticamente se mostrará en el visor.

→ Dispare

Notas

- La velocidad de obturación determinada se indica en medios pasos para una mayor claridad.
- En caso de una velocidad de obturación superior a 2 s, se descuenta el tiempo de exposición restante en segundos en el visor después del disparo. El tiempo de exposición real calculado y controlado de forma continua puede visualizarse de forma diferente y por fases: cuando por ejemplo, antes del disparo se ve en la visualización 16 (como el valor más próximo) y, sin embargo, el tiempo de exposición determinado es mayor, la cuenta hacia atrás después del disparo puede comenzar también con 19.
- Bajo condiciones de luz extremas, la medición de la exposición calculando todos los parámetros puede dar como resultado velocidades de obturación que se encuentren fuera del rango de trabajo, es decir valores de luminosidad que requieran exposiciones por debajo de los 1/4000 s o por encima de los 4 min. En estos casos, se pueden utilizar las velocidades de obturación mínimas o máximas y estos valores parpadean en el visor a modo de advertencia.

AJUSTE MANUAL DE EXPOSICIÓN - M

Se recomienda el ajuste manual de la velocidad de obturación y de diafragma:

– para lograr un efecto de imagen especial, que solo puede lograrse mediante una exposición muy específica
– para asegurar una exposición absolutamente idéntica en varias tomas con diferentes secciones

→ Ajuste la velocidad de obturación y la apertura deseadas
  - El dial de velocidad de obturación deberá estar encastrada en una de las velocidades de obturación grabadas o uno de los valores intermedios, es decir, en **B** la velocidad que se prefiera.

→ Dispare

INDICACIONES DE AYUDA PARA LA EXPOSICIÓN

Si no se alcanza el rango de medición del exposímetro en el ajuste manual y con luminancias muy bajas, parpadea en el visor como advertencia el LED triangular izquierdo ▶; y, en caso de luminancias excesivas parpadea el LED derecho ◀ . Si no es posible una exposición correcta con las velocidades de obturación disponibles en el modo de exposición automática, parpadeará como advertencia la indicación de velocidad de obturación. Estas indicaciones también parpadearán si la velocidad de obturación necesaria no llega a la velocidad más lenta posible o si excede la más rápida posible. Dado que la medición de la exposición se realiza con el diafragma de trabajo, este estado puede producirse al cerrar el diafragma.

▶	Subexposición de mínimo un nivel de diafragma
▶●	subexposición de 1/2 nivel de diafragma
●	Exposición correcta
●◀	Sobreexposición de 1/2 nivel de diafragma
◀	Sobreexposición de, al menos, un nivel de diafragma

EXPOSICIÓN PROLONGADA (B)

La Leica M11-D ofrece velocidades de obturación de hasta 60 minutos. Las velocidades pueden utilizarse con diferentes variantes.

VELOCIDADES DE OBTURACIÓN FIJAS

Esta función se puede utilizar, además, para establecer una velocidad de obturación más lenta que 8 s.

→ Ajuste el dial de velocidad de obturación en **B**

→ Ajuste la velocidad de obturación deseada con la rueda selectora

- La velocidad de obturación se mostrará automáticamente en el visor.

→ Dispare

FUNCIÓN B

Con la función B, el obturador permanece abierto mientras se mantenga pulsado el disparador (hasta un máximo de 60 min, en función del ajuste ISO).

→ Ajuste el dial de velocidad de obturación en **B**

→ Gire la rueda selectora y ajuste la velocidad de obturación en b

- La velocidad de obturación se mostrará automáticamente en el visor.
- Gire la rueda selectora hacia la derecha cuando se muestren números en el visor

→ Dispare

FUNCIÓN T

Con la función T, el obturador permanece abierto tras el disparo hasta que se presiona nuevamente el disparador (hasta un máximo de 60 minutos, según los ajustes ISO).

Esta función también puede utilizarse con el autodisparador (v. pág. 75). El obturador permanece abierto hasta que se vuelva a tocar el disparador. De este modo, pueden evitarse en gran medida las posibles tomas movidas al presionar el disparador, incluso con tomas de tiempo prolongado.

→ Ajuste el dial de velocidad de obturación en **B**

→ Gire la rueda selectora y ajuste la velocidad de obturación en **t**

- La velocidad de obturación se mostrará automáticamente en el visor.
- Gire la rueda selectora hacia la derecha cuando se muestren números en el visor

Para realizar la toma de imágenes

→ Dispare

- El obturador se abrirá.

→ Presione de nuevo el disparador

- El obturador se cerrará.

o bien

→ Ajuste el autodisparador en la aplicación Leica FOTOS

→ Dispare

- El obturador se abrirá cuando haya pasado el tiempo preliminar seleccionado.

→ Toque el disparador

- El obturador se cerrará.

VELOCIDADES DE OBTURACIÓN SELECCIONABLES

Las velocidades de obturación máximas seleccionables dependen de los ajustes ISO actuales.

Rango ISO	Velocidad de obturación máxim a
ISO 64 – ISO 125	60 min
ISO 160 – ISO 250	30 min
ISO 320 – ISO 500	15 min
ISO 640 – ISO 100	8 min
ISO 1250 – ISO 2000	4 min
ISO 2500 – ISO 4000	2 min
ISO 5000 – ISO 8000	60 s
ISO 10 000 – ISO 16 000	15 s
ISO 20 000 – ISO 32 000	8 s
ISO 40 000 – ISO 50 000	4 s

REDUCCIÓN DE RUIDO

Al utilizar sensibilidades superiores, se pueden producir ruidos, en especial en las superficies oscuras y uniformes. Los largos tiempos de exposición pueden causar ruidos muy fuertes en la imagen. Para reducir este molesto fenómeno, la cámara realiza automáticamente, después de cada toma con una velocidad de obturación lenta y valores ISO superiores, una segunda «toma en negro» (contra el obturador cerrado). El ruido medido en esta toma paralela se «resta» entonces aritméticamente del registro de datos de la imagen propiamente dicha. Esta duplicación del tiempo de «exposición» debe tenerse en cuenta en exposiciones prolongadas. La cámara no se debe apagar durante este tiempo. Durante todo el tiempo de exposición el LED de estado se ilumina en rojo.

La reducción de ruido se realizará con las siguientes condiciones:

Rango ISO	Velocidad de obturación superior a
ISO 64 – ISO 125	160 s
ISO 160 – ISO 250	80 s
ISO 320 – ISO 500	40 s
ISO 640 – ISO 100	20 s
ISO 1250 – ISO 2000	10 s
ISO 2500 – ISO 4000	6 s
ISO 5000 – ISO 8000	3 s
ISO 10 000 – ISO 16 000	1,5 s
ISO 20 000 – ISO 32 000	0,8 s

Opcionalmente, puede desactivar la reducción de ruido (v. pág. 50).

Notas

- El exposímetro permanece desactivado en todos los casos, pero tras el disparo, la indicación digital de cifras muestra en el visor a manera de orientación el tiempo de exposición transcurrido expresado en segundos.
- Las cámaras Leica M son cámaras extremadamente compactas que aúnan funciones ópticas y electrónicas en el mínimo espacio. Por este motivo, no es posible proteger el sensor al 100 % frente a los efectos de la luz externa. En entornos oscuros, incluso en exposiciones prolongadas de varios minutos, esto no tiene efectos negativos. Si durante una exposición prolongada, se aplica a la cámara también una iluminación directa adicional, la incidencia de luz puede provocar manchas de luz en el sensor que afectarían a la imagen. Esto ocurre, sobre todo, en exposiciones prolongadas con filtro ND y luz diurna. En un caso así, se recomienda proteger a la cámara frente a la luz externa. Lo mejor es colocar un pañuelo oscuro sobre la cámara y el objetivo.

CONTROL DE LA EXPOSICIÓN

MEMORIZACIÓN DE VALORES DE MEDICIÓN

A menudo, las partes importantes del motivo deben disponerse fuera del centro de la imagen por motivos creativos, y ocasionalmente estas partes importantes del tema también están por encima del promedio de luz u oscuridad. Sin embargo, la medición ponderada al centro y la medición puntual registran esencial o principalmente una zona en el centro de la imagen y están calibradas a un valor de grises medio.

En tales casos, la memorización de valores de medición permite medir primero el motivo principal y retener los distintos ajustes hasta que haya determinado el encuadre de la imagen definitivo.

→ Apunte a la parte importante del motivo (con la medición puntual) o, como sustitución, a otro detalle con una luminosidad mediana

→ Toque el disparador

- Entonces se produce la medición y se memoriza.
- Mientras se mantenga pulsado el punto de resistencia, aparecerá un pequeño punto rojo en la parte superior del campo numérico para su confirmación en el visor y el tiempo ya no se cambiará aunque las condiciones de brillo se hayan modificado.

→ Manteniendo presionado el disparador, gire la cámara hasta el encuadre definitivo de la imagen

→ Dispare

Notas

- Tampoco tiene sentido guardar los valores medidos junto con la medición matricial, ya que en tal caso, no es posible registrar una sola parte del motivo en concreto.
- La modificación del ajuste de diafragma una vez realizada la memorización del valor de medición no tendrá como consecuencia la adaptación de la velocidad de obturación, ya que de lo contrario la exposición sería errónea.

COMPENSACIÓN DE LA EXPOSICIÓN

Los exposímetros están calibrados a un valor de grises, que corresponde a la luminosidad de un motivo fotográfico normal, es decir, medio. Si el detalle del motivo medido no cumple estos requisitos, puede realizarse la compensación de la exposición apropiada.

En particular, para varios disparos consecutivos, por ejemplo, si por alguna razón para una serie de tomas se desea deliberadamente una exposición un poco más escasa o más abundante, la compensación de la exposición resulta una función muy útil: Una vez configurado, a diferencia del memorización de valores de medición, permanece activo hasta que se restablece.

Se pueden ajustar valores de compensación de la exposición en el intervalo de ±3 EV en pasos de 1/3 de EV (EV: Exposure Value = valor de exposición).

→ Presione la rueda selectora hasta que se muestre el valor valor de compensación de la exposición en el visor

→ Gire la rueda selectora para ajustar el valor valor de compensación de la exposición que desee

Notas

- Se aplica los datos introducidos previamente en el caso de correcciones ajustadas. Se mantienen activos hasta que se reposicionan manualmente en 0, en caso de que la cámara se haya apagado o encendido de nuevo.
- Cuando se toca el autodisparador, el valor de corrección se muestra en el visor, por ejemplo, 1.0 - (indicación temporal en lugar de la velocidad de obturación). Después, se muestra en forma de velocidades de obturación cambiadas y del punto inferior parpadeante.

PREVISUALIZACIÓN DE LA EXPOSICIÓN (OPCIONAL)

La previsualización de la exposición solamente está disponible con el Leica Visoflex 2 que lo puede obtener de forma opcional.

Esto permite una evaluación del efecto de imagen antes de la toma, que resulta del ajuste de exposición respectivo. Esto se aplica siempre y cuando el brillo del sujeto y la exposición ajustada no den como resultado valores de brillo demasiado bajos o demasiado altos.

Se puede proceder de dos maneras:

– Disparador presionado hasta la mitad
  Manteniendo pulsado el disparador, el brillo de la imagen del EVF mostrará los efectos de los ajustes de exposición seleccionados. El tiempo restante se corresponde con la indicación del ajuste de exposición óptimo en EVF.
– Continuo
  El brillo de la imagen del EVF muestra siempre los efectos de los ajustes de exposición seleccionados en ese momento.

Configuración de fábrica: Continuo

Nota

- Independientemente de las configuraciones descritas anteriormente, el brillo de la imagen del EVF puede diferir del de las imágenes reales en función de las condiciones de iluminación prevalecientes.

MODOS DE TOMA

DISPARO CONTINUO

Con esta función se pueden crear series de tomas, por ejemplo, para grabar secuencias de movimiento en varias etapas.

Configuración de fábrica: Uno

→ Seleccione el ajuste que desee en la aplicación Leica FOTOS

Tras este ajuste, el disparo continuo realizará tomas en serie mientras mantenga pulsado el disparador por completo y la capacidad de la tarjeta de memoria sea suficiente.

Notas

- La frecuencia de toma indicada en los datos técnicos se refiere a un ajuste estándar (ISO 200, formato JPG L-JPG). Sin embargo, la frecuencia puede variar en función de los ajustes, del contenido de la imagen, del ajuste Balance de blancos y de la tarjeta de memoria utilizada.
- El disparo continuo rápido se realiza con una frecuencia de hasta 4,5 fps, siempre que se usen velocidades de obturación de 1/180 s y velocidades más cortas.
- El disparo continuo no es posible con el uso del flash. Por lo tanto, si la función de flash aún está activada, solo se tomará una fotografía.
- El disparo continuo no es posible en combinación con el autodisparador.
- La memoria intermedia de la cámara solo permite tomar un número limitado de fotos en serie con la frecuencia seleccionada. Si se alcanza el límite de capacidad de la memoria intermedia, se reducirá la frecuencia de tomas.

AUTODISPARADOR

El autodisparador permite tomar fotografías con un retraso preseleccionado. En estos casos se recomienda fijar la cámara a un trípode.

→ Ajuste el autodisparador en la aplicación Leica FOTOS

→ Dispare

- En la parte frontal de la cámara, el LED del autodisparador que parpadea indica el transcurso del tiempo de espera. En los primeros 10 segundos parpadea lentamente, en los últimos 2 segundos parpadea rápidamente.
- El tiempo preliminar del autodisparador se puede reiniciar en cualquier momento tocando el disparador.

Notas

- En el modo de autodisparador, el ajuste de la exposición se realiza inmediatamente antes de la toma.
- La función de autodisparador solo se puede utilizar para tomas de una sola foto.
- La función permanece activa hasta que se seleccione otra función en la aplicación Leica FOTOS.

FOTOGRAFÍA CON FLASH

Antes de la toma propiamente dicha, la cámara determina la potencia necesaria del flash por medio uno o varios destellos de medición. Inmediatamente después, durante la exposición, el flash principal se dispara. Todos los factores que influyen en la exposición (p. ej., filtro, ajustes de diafragma, distancia al sujeto principal, cubiertas reflectantes, etc.) se tienen en cuenta automáticamente.

FLASHES COMPATIBLES

Todas las funciones que se describen en estas instrucciones, incluyendo la medición de flash TTL, están disponibles solamente en los dispositivos de flash Leica, como el SF 40. Otros dispositivos que solo dispongan de un contacto central positivo se pueden activar con la Leica M11-D pero no se pueden controlar. Si utiliza otros dispositivos de flash no podemos garantizar el correcto funcionamiento.

Nota

- Si se utilizan dispositivos de flash no concebidos específicamente para la cámara y que, por lo tanto, no cambian automáticamente el balance de blancos de la cámara, se tendrá que usar el ajuste de balance de blancos para tomas con dispositivos de flash de la aplicación de Leica FOTOS.

Importante

- El uso de unidades de flash no compatibles con Leica M11-D puede, en el peor de los casos, causar daños irreparables a la cámara y/o la unidad de flash.

Notas

- El flash debe estar listo para funcionar, de lo contrario esto tiene como consecuencia exposiciones incorrectas, así como mensajes de error de la cámara.
- Dado el caso, los sistemas de flash de estudio y un tiempo prolongado de disparo. Por este motivo puede ser conveniente al utilizar tales sistemas, elegir una velocidad de obturación más lenta que 1/180 s. Lo mismo es válido para el disparador de flash controlado por radio en la «iluminación con flash independiente», dado que la transmisión por radio podría causar un retardo.
- No es posible realizar el disparo continuo con flash.
- Para evitar imágenes movidas debido a velocidades de obturación lentas, se recomienda utilizar un trípode. Alternativamente, se puede seleccionar una sensibilidad más alta.

COLOCACIÓN DEL FLASH

→ Apague la cámara y el flash

→ Introduzca el pie del flash en la zapata para accesorios hasta el tope y, en caso de existir, asegúrelo con la tuerca de fijación para protegerlo de una caída accidental.

- Esto es importante, porque los cambios de posición en la zapata para accesorios interrumpen los contactos necesarios, lo cual puede dar lugar a un funcionamiento incorrecto.

DESMONTAJE DEL FLASH

→ Apague la cámara y el flash

→ Si es necesario, libere el bloqueo

→ Desmonte del flash

Nota

- Asegúrese de que la tapa de la zapata para accesorios esté siempre colocada cuando no se utiliza ningún accesorio (p. ej. unidad de flash).

MEDICIÓN DE LA EXPOSICIÓN DEL FLASH (MEDICIÓN DE TTL)

En esta cámara, el modo de flash totalmente automático, es decir, controlado por la cámara, está disponible con los flashes compatibles con el sistema (v. pág. 75) y en ambos modos de exposición, prioridad de apertura y ajuste manual.

Además, la cámara con prioridad de apertura y ajuste manual permite el uso de otras técnicas de flash que son interesantes en términos de diseño, tales como la sincronización del disparo de flash y el flash con unas velocidades de obturación más lentas que la velocidad máxima de sincronización.

Además, la cámara transmite la sensibilidad ajustada a la unidad de flash. De esta forma, el dispositivo de flash sigue automáticamente su indicación de alcance de la forma correspondiente, siempre que incluya tales indicaciones y en tanto que el diafragma seleccionado en el objetivo se introduzca también manualmente en el dispositivo de flash. El ajuste de sensibilidad ISO no se ve afectado por unidades de flash en conformidad con el sistema, porque ya ha sido transferido a la cámara.

AJUSTES EN EL FLASH

Modo	
TTL	Control automático por la cámara
A	SF 40, SF 60: Control automático por la cámara, sin compensación de la exposición con flash SF 58, SF 64: Control mediante el dispositivo del flash con la ayuda de un sensor de exposición
M	La exposición del flash debe ajustarse a los valores de apertura y distancia especificados por la cámara mediante el ajuste de un nivel de potencia adecuado.

Notas

- La unidad de flash debe estar configurada en el modo **TTL** para que la cámara controle automáticamente.
- Si se ajusta en **A**, no se pueden exponer de manera óptima los motivos claros sobreexpuestos o subexpuestos.
- Para obtener más información sobre el funcionamiento del flash con otras unidades de flash que no están diseñadas específicamente para esta cámara, así como los diferentes modos de funcionamiento de las unidades de flash, consulte las instrucciones correspondientes.

HSS (SINCRONIZACIÓN A ALTA VELOCIDAD)

Activación automática de flash con velocidades de obturación más rápidas

El modo de flash HSS totalmente automático, es decir, controlado por la cámara, está disponible en la Leica M11-D con flashes compatibles con el sistema (v. pág. 75) en todas las velocidades de obturación y en todos los modos de exposición de la cámara. La cámara lo activa automáticamente si la velocidad de obturación seleccionada o calculada es superior al tiempo de sincronización 1/180 s.

CONTROL DEL FLASH

Los ajustes y funciones descritos en las siguientes secciones se refieren únicamente a aquellos que se encuentran disponibles en la cámara y los flashes compatibles con el sistema.

MOMENTO DE SINCRONIZACIÓN

La exposición de fotografías con flash se realiza con dos fuentes de luz:

– la luz presente en el entorno
– la luz adicional del flash

Los motivos iluminados con una única luz del flash o la luz predominante se reproducen casi siempre con nitidez por el breve impulso de luz con el ajuste correcto de enfoque. Sin embargo, el resto de motivos de la misma imagen se retratan con diferente nitidez, están auto-iluminados o reciben suficiente luz. El grado de nitidez o «desenfoque» en la reproducción de estas partes del motivo viene determinado por dos factores independientes entre sí:

– la duración de la velocidad de obturación
– la velocidad del desplazamiento de los motivos o la cámara durante la toma

Cuanto más lenta sea la velocidad de obturación o más rápido sea el movimiento, más claramente se podrán diferenciar ambas imágenes parciales superpuestas.

FOTOGRAFIAR CON FLASH

→ Encienda el dispositivo de flash

→ Ajuste en el modo para control de números-guía de la unidad de flash (p. ej. TTL o GNC = Guide Number Control)

→ Encienda la cámara

→ Ajuste el modo de exposición deseado o la velocidad de obturación y/o apertura

- Es importante tener en cuenta la velocidad de sincronización del flash más rápida, ya determina si se dispara un flash de toma «normal» o un flash HSS.

→ Antes de cada flash, toque el disparador para encender la medición de la exposición

- Si esto se omite debido a que se ha pulsado el disparador demasiado rápido y por completo de una vez, es posible que no se dispare el flash.

Nota

- Se recomienda usar otro método de medición de la exposición que no sea el Puntual cuando se fotografíe con flash.

LAS INDICACIONES DE CONTROL DE LA EXPOSICIÓN DEL FLASH EN EL VISOR (con flash compatible con el sistema)

En la pantalla del visor de la Leica M11-D, el icono del flash se usa para confirmar y mostrar varios estados operativos.

El icono ϟ no aparece (a pesar de la unidad de flash encendida y lista para funcionar)	• La unidad de flash no puede encenderse. • La unidad de flash debe estar configurada en un modo de operación correcto o conectada a una unidad de flash compatible con HSS.
ϟ parpadea lentamente antes de la toma (2 Hz)	• El flash aún no está listo para funcionar.
ϟ se enciende antes de la toma	• El flash está listo para funcionar.
ϟ se enciende ininterrumpidamente después del disparo*	• La disponibilidad del flash continúa.
ϟ parpadea rápidamente después del disparo (4 Hz)*	• Fotografía correcta con flash • La disponibilidad del flash aún no se ha restaurado.
ϟ parpadea rápidamente después del disparo*	• La potencia del flash no fue suficiente.

* solo con el modo de flash TTL

RESETEAR LA CÁMARA A LA CONFIGURACIÓN DE FÁBRICA

Con esta función, los ajustes individuales se pueden restablecer todos a la vez a la configuración de fábrica respectiva.

→ Mantenga la rueda selectora y el botón de función pulsados durante 30 s
  - En el visor aparece un contador de pulsaciones de botón.

Notas
- Tras el restablecimiento, se tienen que volver a ajustar la fecha y la hora.

ACTUALIZACIONES DE FIRMWARE

Leica trabaja permanentemente en el desarrollo y optimización de sus cámaras. Dado que muchas funciones de la cámara están controladas por software, es posible instalar posteriormente en la cámara mejoras y ampliaciones del volumen de funciones. Con este fin, Leica ofrece actualizaciones de firmware sin una periodicidad determinada y que se proporcionan en nuestra página web para su descarga.

Si ha registrado su cámara, Leica Camera AG le informará de todas las actualizaciones. Los usuarios de Leica FOTOS también recibirán automáticamente información sobre actualizaciones de firmware para sus cámaras Leica.

La instalación de actualizaciones de firmware puede realizarse de dos formas.

– Cómodamente a través de la aplicación Leica FOTOS (v. pág. 82)
– directamente mediante la cámara

Para determinar qué versión de firmware está instalada

→ Mostrar la versión actual del firmware en la aplicación Leica FOTOS

Si desea más información sobre el registro, sobre actualizaciones de firmware para su cámara y sobre posibles modificaciones y adiciones a las explicaciones contenidas en las instrucciones, consulte la «Zona para clientes» en:
https://club.leica-camera.com

REALIZAR ACTUALIZACIONES DE FIRMWARE

La interrupción de una actualizaciones de firmware en curso puede provocar daños graves e irreparables en su equipo.
Durante la actualización del firmware debe tener en cuenta las siguientes indicaciones:
- ¡No apague la cámara!
- ¡No extraiga la tarjeta de memoria!
- ¡No extraiga la batería!
- ¡No quite el objetivo!

Nota
- En la aplicación Leica FOTOS encontrará otros símbolos / números de autorización específicos del país y del dispositivo.

PREPARATIVOS

→ Elimine de la tarjeta de memoria todos los archivos de firmware que pueda haber
- Se recomienda hacer una copia de seguridad de todas las imágenes de la tarjeta de memoria antes de formatearla.
  (Atención: ¡Pérdida de datos! Al formatear la tarjeta de memoria se pierden todos los datos existentes en ella.)
- Los archivos que haya en la memoria interna también deben asegurarse por precaución.

→ Descargue el último firmware

→ Guarde el firmware en la tarjeta de memoria
- El archivo del firmware debe guardarse en el nivel más alto de la tarjeta de memoria (no en una subcarpeta).

→ Coloque la tarjeta de memoria en la cámara

→ Cargue completamente la batería e insértela

ACTUALIZAR EL FIRMWARE DE LA CÁMARA

→ Mantenga pulsado el botón de función

→ Encienda la cámara
- Durante la actualización parpadean los LED de estado y el LED del autodisparador en rojo y en el visor se muestra UP.

LEICA VISOFLEX 2 (EVF)[1]

Se puede equipar a la Leica M11-D con un visor (Electronic View Finder, EVF) encima de la zapata para accesorios. Leica Visoflex 2* está disponible como accesorio opcional y ofrece las siguientes funciones:

– Función de inclinación para fotografiar cómodamente desde diferentes ángulos
– Compensación de dioptrías
– Zoom digital
– Previsualización de la exposición

Importante
Todas las menciones a «EVF» o «visor electrónico» que se realizan en estas instrucciones, hacen referencia a «Leica Visoflex **2**», disponible como accesorio.
El uso de modelos antiguos de «Leica Visoflex» con la Leica M11-D puede, en el peor de los casos, causar daños irreparables a la cámara y/o al Visoflex. En caso de dudas, póngase en contacto con el servicio de Atención al Cliente, Leica Customer Care.

1El Visoflex desarrollado para la serie M10 no es compatible con la Leica M11-D. Por el contrario, el nuevo Visoflex 2 ha sido desarrollado para que sea compatible con modelos más antiguos de la serie Leica M.

LEICA FOTOS

La cámara se puede controlar de forma remota con un teléfono inteligente o tableta. Para ello, primero debe estar instalada la aplicación «Leica FOTOS» en el dispositivo móvil. Además, Leica FOTOS ofrece otras funciones útiles como la transmisión rápida de imágenes y la reproducción de actualizaciones de firmware.
Por favor, lea también los avisos legales en la página 6.

→ Escanee el siguiente código QR con el dispositivo móvil

o bien

→ Instale la aplicación desde Apple App Store™/ Google Play Store™

CONEXIÓN

MODO CONECTIVIDAD

ENCENDIDO

Para activar el WLAN y el Bluetooth de la cámara tiene que estar activado el modo de conectividad.

→ Presione la rueda selectora durante 12 s
- LED de estado parpadea 5 veces en azul y, después, se ilumina durante 5 s en verde.

Nota

- Cuando no se usen el WLAN y le Bluetooth de la cámara, debe desactivarse el modo de conexión para alargar la duración de la batería.

APAGADO

→ Presione la rueda selectora durante 12 s
- El LED de estado parpadea 5 veces en azul y, después, se ilumina durante 5 s en rojo.

COMPROBAR EL ESTADO

Con las indicaciones del visor, se puede comprobar si el modo conectividad está activado o desactivado.

→ Presione el botón de función hasta aparezca Con en el visor
- La indicación Con aparece cuando se cambia al modo conectividad. Cuando el modo conectividad está activado, aparece la indicación on. Cuando el modo conectividad está desactivado, aparece la indicación oFF.

PRIMERA CONEXIÓN CON EL DISPOSITIVO MÓVIL

La primera vez que se conecte a un dispositivo móvil, debe emparejar la cámara con el dispositivo móvil.

MEDIANTE LEICA FOTOS CABLE (solo para iPhone)

→ Asegúrese de que el modo de USB está configurado en MFi
  - Aparece la indicación APP en el visor

→ Conecte la cámara y el dispositivo móvil mediante «Leica FOTOS Cable»

→ Siga las instrucciones en la aplicación Leica FOTOS

MEDIANTE WI-FI

EN LA CÁMARA

→ Asegúrese de que el modo conectividad de la cámara está activado
  - En el visor aparece un contador de pulsaciones de botón.

→ Presione el botón de función durante 5 segundos
  - El LED de estado parpadea en azul (2 Hz) una vez se suelte el botón de función.
  - La cámara está lista para la vinculación.

EN EL DISPOSITIVO MÓVIL

→ Active el WLAN y el Bluetooth

→ Inicie la aplicación Leica FOTOS

→ Añada la cámara

→ Seleccione el modelo de cámara

→ Inicie la vinculación
  - Se establecerá la vinculación. Esto puede tardar un momento.
  - Si la vinculación se ha establecido correctamente la iluminará el LED de estado brevemente.

Notas

- Si el modo conectividad de la cámara está desactivado, no se podrá realizar ninguna vinculación. Para establecer una vinculación, es necesario que el modo conectividad esté activado.
- El emparejamiento se debe hacer solo una vez en cada dispositivo móvil. Tras el proceso, el dispositivo se agrega a la lista de dispositivos conocidos.

VINCULAR CON UN DISPOSITIVO CONOCIDO

MEDIANTE LEICA FOTOS CABLE (solo para iPhone)

Con el «Leica FOTOS Cable» la vinculación se puede realizar de forma especialmente rápida y sencilla.

→ Asegúrese de que el modo de USB está configurado en MFi
- Aparece la indicación APP en el visor

→ Conecte la cámara y el dispositivo móvil mediante «Leica FOTOS Cable»
- Se establecerá la conexión automáticamente.

MEDIANTE WI-FI

EN LA CÁMARA

→ Asegúrese de que el modo conectividad de la cámara está activado

EN EL DISPOSITIVO MÓVIL

→ Active el WLAN y el Bluetooth

→ Inicie la aplicación Leica FOTOS

→ Seleccione la cámara

→ Confirme la consulta
- La cámara se conecta automáticamente al dispositivo móvil.

ELIMINAR LOS DISPOSITIVOS VINCULADOS

Se puede eliminar todos los dispositivos con los que se ha establecido una vinculación.

→ Mantenga la rueda selectora y el botón de función pulsados durante 10 s
- En el visor aparece un contador de pulsaciones de botón.

REALIZAR ACTUALIZACIONES DE FIRMWARE

La interrupción de una actualizaciones de firmware en curso puede provocar daños graves e irreparables en su equipo.
Durante la actualización del firmware debe tener en cuenta las siguientes indicaciones:

- ¡No apague la cámara!
- ¡No extraiga la tarjeta de memoria!
- ¡No extraiga la batería!
- ¡No quite el objetivo!

Leica FOTOS le informará cuando haya actualizaciones de firmware disponibles para su cámara Leica.

→ Siga las instrucciones en la aplicación Leica FOTOS

Notas

- Asegúrese de que la batería está totalmente cargada.
- Como alternativa, las actualizaciones de firmware también se pueden instalar directamente mediante la cámara.

CUIDADOS/ALMACENAMIENTO

Si no va a utilizar la cámara durante un largo período de tiempo, se recomienda:

– Apague la cámara
– Extraiga la tarjeta de memoria
– Retire la batería (después de aprox. 2 meses, la hora y fecha introducidas se pierden)

CARCASA DE LA CÁMARA

- Dado que toda suciedad se convierte de inmediato en caldo de cultivo para microorganismos, debe mantener su equipo esmeradamente limpio.
- Limpie la cámara solo con un paño suave y seco. La suciedad rebelde se debe humedecer primero con un detergente altamente diluido y a continuación se debe eliminar con un trapo seco.
- Si entran en contacto con la cámara gotas de agua salada, humedezca un paño suave con agua potable, escúrralo bien y limpie con él la cámara. A continuación séquela bien con un paño seco.
- Para eliminar manchas y huellas dactilares, limpie la cámara con un paño limpio libre de pelusas. Un tipo de suciedad más gruesa acumulada en los rincones de la carcasa de la cámara de difícil acceso se puede eliminar con un pequeño pincel. Al hacerlo, nunca tocar las láminas del obturador.
- Guarde la cámara preferiblemente en un estuche cerrado y acolchado, para que no tenga abrasión con nada y esté protegida del polvo.
- Guarde la cámara en un lugar seco, suficientemente ventilado y protegido de altas temperaturas y de la humedad. Si se utiliza la cámara en un entorno húmedo, antes de guardarla debe estar totalmente libre de humedad.
- Para evitar la formación de hongos, no guarde la cámara un tiempo prolongado en un estuche de piel.
- Los estuches fotográficos que se hayan mojado durante el uso deben vaciarse para evitar que su equipamiento resulte dañado por la humedad y los posibles residuos de productos de curtido del cuero.
- Todos los cojinetes de movimiento mecánico y las superficies de rodadura de su cámara están lubricados. Si la cámara no se usa durante un tiempo prolongado, debe dispararse varias veces cada tres meses para evitar que la grasa se seque. También es conveniente mover y usar de vez en cuando todos los otros controles.
- Como protección contra hongos, en caso de uso en zonas tropicales de clima húmedo y cálido, es conveniente exponer el equipo fotográfico lo más posible al sol y al aire. Solo se recomienda guardarlo en recipientes o estuches herméticos si se utiliza adicionalmente un desecador como p. ej. gel de sílice.

OBJETIVO

- Para eliminar el polvo de las lentes exteriores del objetivo, normalmente basta la utilización de un pincel fino de cerdas suaves. Pero si estuvieran más sucias, pueden limpiarse pasándoles con cuidado un paño suave, muy limpio y que esté exento con toda seguridad de cuerpos extraños, en movimientos circulares del interior hacia afuera. Para este propósito, se recomiendan los paños de microfibra que están disponibles en tiendas de fotografía y ópticas y se almacenan en una funda protectora. Se pueden lavar a temperaturas de hasta 40 °C, no obstante no

debe usarse suavizante ni deben plancharse. No utilizar paños para limpiar gafas impregnados de sustancias químicas, ya que podrían dañar el cristal del objetivo.

- Mediante filtros UVA incoloros se puede conseguir una protección óptima de las lentes delanteras en condiciones desfavorables (por ejemplo, arena, salpicaduras de agua salada). Sin embargo, debe tenerse en cuenta que en determinadas situaciones a contraluz y en caso de grandes contrastes, pueden provocar, como cualquier filtro, reflejos no deseados.
- Las tapas del objetivo protegen también el objetivo de la lluvia y del contacto no intencionado con los dedos.
- Todos los cojinetes de movimiento mecánico y las superficies de rodadura de su objetivo están lubricados. Si el objetivo no se usa durante un tiempo prolongado, el anillo de enfoque y el anillo de diafragma se deben mover de vez en cuando para evitar que se sequen los puntos de lubricación.
- Preste atención a que la bayoneta no se lubrique con excesiva grasa y, en particular, dejar libre el área de codificación de 6 bits. De lo contrario, la grasa podría filtrarse en el hueco y acumular más suciedad. Esto podría mermar incluso la legibilidad de la identificación y con ello las funciones de la cámara de los modelos digitales M.

VISOR

- Si se forma humedad de condensación sobre o dentro de la cámara, debe desconectarla y dejarla a temperatura ambiente durante aprox. 1 hora. La humedad de condensación desaparecerá por sí sola cuando se haya equilibrado la temperatura ambiente y la temperatura de la cámara.

BATERÍA

- Las baterías de iones de litio deben almacenarse solo en estado parcialmente cargado, es decir, ni descargadas por completo ni cargadas completamente. El estado de carga lo puede ver en el indicador correspondiente en el visor. Si se va a almacenar durante mucho tiempo, la batería debería cargarse dos veces al año durante aprox. 15 minutos para evitar la descarga total.

TARJETAS DE MEMORIA

- Por motivos de seguridad, las tarjetas de memoria deben guardarse en la caja antiestática correspondiente.
- No almacene las tarjetas de memoria donde estén expuestas a altas temperaturas, a la radiación solar directa, a campos magnéticos o a descargas estáticas. Saque la tarjeta de memoria si no va a utilizar la cámara durante un largo intervalo de tiempo.
- Se recomienda formatear la tarjeta de memoria de vez en cuando, ya que durante el borrado se producen fragmentaciones que pueden bloquear una parte de la capacidad de memoria.
- Se recomienda utilizar una tarjeta de memoria UHS-II.

SENSOR

LIMPIEZA DEL SENSOR

Para limpiar el sensor, puede enviar su cámara al servicio de atención al cliente Leica Customer Care (v. pág. 102). Sin embargo, esta limpieza no es parte de la garantía y, por lo tanto, acarrea gastos.

Nota

- Leica Camera AG no asume ninguna garantía por daños originados por la limpieza del sensor por parte del usuario.

→ Cargue completamente la batería e insértela

→ Mantenga pulsado el botón de función

→ Presione el disparador
  - El obturador permanece abierto.
  - LED del autodisparador se ilumina.

→ Realizar la limpieza.
  - Tenga siempre en cuenta las indicaciones que aparecen abajo.

→ Apague la cámara después de haberla limpiado correctamente
  - El LED del autodisparador parpadea.
  - Por seguridad, el obturador se cierra solo 10 segundos después.

Importante

- La inspección y limpieza del sensor deberían realizarse en un entorno lo más libre posible de polvo para evitar el aumento de suciedad.
- Por lo tanto y para evitar daños, antes de apagar la cámara es absolutamente necesario asegurarse siempre de que ningún objeto pueda obstaculizar el movimiento de cierre del obturador.
- No intente eliminar soplando las partículas de polvo sobre el cristal protector del sensor. Las gotas de saliva más pequeñas podrían generar manchas difíciles de eliminar.
- No podrán utilizarse limpiadores de aire comprimido con alta presión de gas, ya que también pueden provocar daños.
- Evite tocar la superficie del sensor con algún objeto duro durante la inspección y la limpieza.

PREGUNTAS MÁS FRECUENTES

Importante
Todas las menciones a «EVF» o «visor electrónico» que se realizan en estas instrucciones, hacen referencia a «Leica Visoflex **2**», disponible como accesorio.
El uso de modelos antiguos de «Leica Visoflex» con la Leica M11-D puede, en el peor de los casos, causar daños irreparables a la cámara y/o al Visoflex. En caso de dudas, póngase en contacto con el servicio de Atención al Cliente, Leica Customer Care.

Problema	Causa posible o a examinar	Sugerencia para la resolución del problema
Problemas con la batería		
La batería se vacía muy rápidamente	La batería está demasiado fría	Calentar la batería (por ejemplo, en el bolsillo del pantalón) e insertarla justo antes de realizar la toma
	Batería demasiado caliente	Dejar enfriar la batería
	Modo de ahorro de energía no activo	Active el stand-by de la cámara
	Conexión WLAN permanente	Desactivar WLAN si no se usa
	La batería se cargó muchas veces	La batería ha alcanzado el final de su tiempo de funcionamiento. Sustituir la batería
El proceso de carga no comienza	Orientación de la batería o conexión del cargador incorrectas	Verificar orientación y conexión
No se inicia el proceso de carga mediante USB en mi ordenador	Según las especificaciones de carga con USB, los puertos USB distinguen diferentes corrientes de salida: – Puertos de bajada estándar (SDP, en inglés) – Puerto de carga descendente (CDP, en inglés) – Puerto de carga dedicado (DCP, en inglés)	Un dispositivo conectado a un puerto USB reconoce automáticamente el tipo de puerto. Si la intensidad de corriente disponible es demasiado baja, no se iniciará el proceso de carga: – USB 2.0 (SDP): 500 mA máx., la batería no se cargará – USB 3.0 (CDP): 900 mA máx., la batería se cargará con una corriente baja – Cargador USB M11-D (DCP): 1,5 A máx., la batería se cargará
El proceso de carga dura mucho tiempo	Batería demasiado fría o demasiado caliente	Cargar la batería a temperatura ambiente
	El cargador USB no transmite corriente suficiente	Cuando se tenga que cargar a velocidad máxima, el cargador USB debe poder transmitir corriente >= 1,7 A.

Indicador de carga iluminado, aunque la batería no se está cargando	Suciedad en los contactos de la batería	Limpie los contactos solo con un paño suave y húmedo
	La batería se cargó muchas veces	La batería ha alcanzado el final de su tiempo de funcionamiento. Sustituir la batería
Problemas con la cámara		
La cámara se apaga repentinamente	Batería vacía	Cargar o sustituir la batería
La cámara no se enciende	Batería vacía	Cargar o sustituir la batería
	La batería está demasiado fría	Calentar la batería (por ejemplo, en el bolsillo del pantalón)
	La batería no está colocada correctamente	Verificar orientación
	La tapa inferior no está colocada correctamente	Verificar orientación y colocación
Inmediatamente después de encenderla, la cámara se apaga de nuevo	Batería vacía	Cargar o sustituir la batería
La cámara no reconoce la tarjeta de memoria	Tarjeta de memoria no compatible o defectuosa	Cambie la tarjeta de memoria; se recomienda utilizar tarjetas de memoria UHS-II.
	Tarjeta de memoria formateada incorrectamente	Reformatear la tarjeta de memoria (¡Atención: posible pérdida de datos!)
Indicaciones		
Tras tomar una fotografía, no se reduce el número de fotografías restantes	La imagen ocupa poco espacio de almacenamiento	Esto no implica ninguna anomalía, el número de imágenes restantes es aproximado
No se puede ajustar la velocidad de obturación deseada	Se ha superado o se ha quedado por debajo del rango de trabajo del tipo de obturador utilizado	Seleccionar otro tipo de obturador
	El valor ISO establecido impide velocidades de obturación muy lentas	Seleccionar otro valor ISO
Los valores ISO no se puede ajustar en el visor	El dial de ajuste ISO está ajustado en un valor ISO fijo o en **A** (Auto ISO)	Coloque el disco de ajuste ISO en **M**

Imagen		
La cámara no dispara / El disparador está deshabilitado / No se puede fotografiar	Tarjeta de memoria llena	Sustituir tarjeta de memoria
	Tarjeta de memoria no formateada	Reformatear la tarjeta de memoria (¡Atención: posible pérdida de datos!)
	Tarjeta de memoria protegida contra escritura	Desbloquear la protección contra escritura en la tarjeta de memoria (pequeña palanca en el lado de la tarjeta de memoria)
	Suciedad en los contactos de la tarjeta de memoria	Limpiar los contactos con un paño suave de algodón o lino
	Tarjeta de memoria dañada	Sustituir tarjeta de memoria
	Sobrecalentamiento del sensor	Dejar enfriar la cámara
	La cámara se ha apagado automáticamen-te (Cámara en espera)	Volver a encender la cámara si es necesario, desactivar el apagado automático
	Los datos de imagen se transfieren a la tarjeta de memoria y el búfer está lleno	Esperar
	La función de reducción de ruido se activa (por ejemplo, después de tomas nocturnas con un tiempo de exposición prolongado)	Esperar o desactivar reducción de ruido
	Batería vacía	Cargar o sustituir la batería
	Cámara procesando una toma	Esperar
	La numeración de fotos se ha agotado	Consulte el apartado «Gestión de datos»
En el visor electrónico aparece ruido al presionar el disparador hasta el primer punto de resistencia	La ganancia se incrementa como ayuda para la composición fotográfica cuando el sujeto está poco iluminado y la apertura es reducida	Esto no implica ninguna anomalía, las imágenes no se ven afectadas por ello
El visor electrónico se apaga después de un tiempo muy corto	Configuración de ahorro de energía activa	Si es necesario, desactive el apagado automático
El flash no se dispara	Batería vacía	Cargar o sustituir la batería
	Presionar el disparador mientras el flash todavía se está cargando	Esperar hasta que el flash esté completamente cargado
	Modo de disparo continuo activo	Ajustar la configuración
	Con la función del obturador electrónico no se pueden realizar fotografías con flash	Seleccionar otro tipo de obturador
El destello no ilumina todo el motivo	Motivo fuera del alcance del flash	Acercar el motivo al alcance del flash
	El flash está oculto	Comprobar que el destello del flash no quede oculto por los dedos u objetos

No es posible realizar una toma continua	Cámara recalentada, por tanto, función temporalmente desactivada para su protección	Dejar enfriar la cámara
La imagen en el EVF aparece con ruido	Función de intensificación de la luz del visor electrónico en un entorno oscuro	Esto no implica ninguna anomalía, las imágenes no se ven afectadas por ello
El almacenamiento de las tomas lleva mucho tiempo	Habilitada la reducción de ruido para exposición prolongada	Desactivar la función
	Tarjeta de memoria lenta insertada	Utilice una tarjeta de memoria adecuada
Gestión de imágenes		
Las imágenes seleccionadas no pueden ser eliminadas	Algunas de las imágenes seleccionadas son de solo lectura	Eliminar la protección contra escritura (con el dispositivo con el que se protegió originalmente)
La numeración de archivos no comienza por 1	Ya existen fotos en la tarjeta de memoria	Consulte el apartado «Gestión de datos»
Faltan los ajustes de fecha y hora o son incorrectos	La cámara no se ha utilizado durante mucho tiempo (especialmente sin la batería)	Insertar una batería cargada y repetir la configuración
No se muestra la información sobre el objetivo	El objetivo utilizado no está codificado	Póngase en contacto con el servicio de atención al cliente Leica Customer Care
Faltan imágenes o están dañadas	La tarjeta de memoria se retiró mientras la LED de estado estaba parpadeando	No retirar la tarjeta mientras la LED de estado parpadea. Cargue la batería.
	El formato de la tarjeta está defectuoso o dañado	Reformatear la tarjeta de memoria (Atención: ¡Posible pérdida de datos!)
En la tarjeta de memoria no se guardarán imágenes/imágenes en formato DNG	Todas las imágenes/imágenes DNG se guardarán en la memoria interna	Seleccione otro ajuste
Calidad de la imagen		
Imagen demasiado clara	Sensor de luz oculto al realizar la toma	Al disparar, asegúrese de que el sensor de luz está despejado
Ruido de imagen	Tiempos de exposición largos (>1s)	Activar la función de reducción de ruido para tomas con exposición prolongada
	Sensibilidad ISO ajustada demasiado alta	Reducir la sensibilidad ISO
Manchas blancas redondas, similares a las pompas de jabón	Fotografía con flash en entornos muy oscuros: reflejos de partículas de polvo	Apagar el flash

Imágenes borrosas	Objetivo sucio	Limpiar el objetivo
	La cámara se movió durante la toma	Utilizar flash
		Fijar la cámara en un trípode
		Utilizar velocidades de obturación más rápidas
	El visor no cubre de forma uniforme las partes deseadas del motivo de la imagen	Preste atención a la cobertura precisa del motivo en el telémetro
Imágenes sobreexpuestas	Flash activo incluso en entornos luminosos	Cambiar modo de flash
	Fuente de luz fuerte en la imagen	Evitar fuente de luz fuerte en la imagen
	La luz (media) de fondo entra dentro del objetivo (incluso la de fuentes de luz fuera del rango de la toma)	Utilice el parasol o cambie el motivo
	Se ha seleccionado un tiempo de exposición demasiado largo	Seleccione un tiempo de exposición más corto o coloque el dial de velocidad de obturación en **A**
Imagen granulosa o con ruidoso	Sensibilidad ISO ajustada demasiado alta	Reducir la sensibilidad ISO
Colores y brillos distorsionados	Toma con fuentes de iluminación artificial o brillo extremo	Intentar velocidades de obturación más rápidas
Las imágenes en formato JPG tienen una resolución inferior a la del ajuste	En el formato de archivo se ha seleccionado DNG + JPG y en la resolución DNG se ha configurado una resolución inferior	Seleccionar una resolución DNG mayor o guardar solamente en formato JPG
Smartphone/WLAN		
La conexión WLAN se interrumpe	La cámara se desactiva al sobrecalentarse (función de protección)	Dejar enfriar la cámara
La conexión con el dispositivo móvil o la transferencia de imágenes no funcionan	Dispositivo móvil demasiado lejos	Reducir la distancia
	Perturbación debido a otros dispositivos próximos (teléfonos móviles o microondas)	Aumentar la distancia a las fuentes de interferencia
	Interferencia producida por otros dispositivos móviles en las proximidades	Volver a establecer la conexión o eliminar los demás dispositivos móviles
	El dispositivo móvil ya está conectado a otro dispositivo	Comprobar la conexión
La cámara no aparece en la pantalla de configuración WLAN del dispositivo móvil	El dispositivo móvil no reconoce la cámara	Apagar y encender la función WLAN en el dispositivo móvil

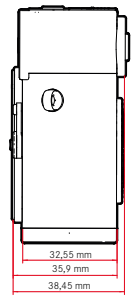
32,55 mm
35,9 mm
38,45 mm

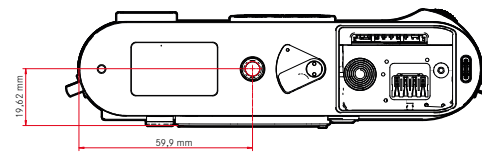
19,62 mm
59,9 mm

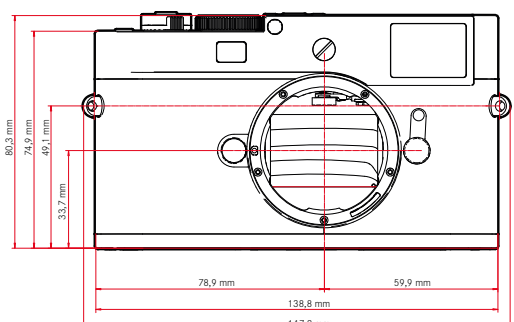
80,3 mm
74,9 mm
49,1 mm
33,7 mm
78,9 mm
59,9 mm
138,8 mm
147,2 mm

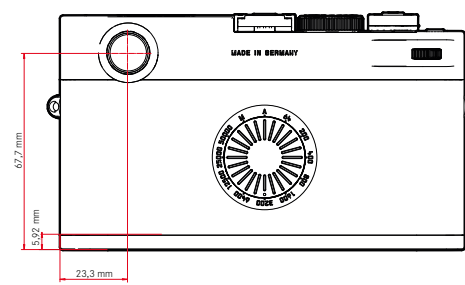
MADE IN GERMANY
67,7 mm
5,92 mm
23,3 mm

CÁMARA

Denominación
Leica M11-D

Tipo de cámara
Cámara telemétrica digital

N° de tipo
2221

N.° de pedido

	Variedades por país		
	EU/US/CN	JP	ROW
N.° de pedido (color)	20220 (negro)	20221 (negro)	20222 (negro)
Wi-Fi 5 GHz	11a/n/ac: canal 149–165 (5745–5825 MHz)	11a/n/ac: canal 36–48 (5180–5240 MHz) (Solo para uso en interiores)	-
Wi-Fi 2,4 GHz	11b/g/n: Canal 1–11 (2412–2462 MHz)		
Bluetooth	4.2 LE: LE canal 0–39 (2402–2480 MHz)		

Medios de almacenamiento
Tarjetas de memoria UHS-II (recomendada), UHS-I, SD-/SDHC-/SDXC

Tarjetas SDXC hasta 2 TB

Memoria interna: 256 GB

Material
Tapa superior/base: aluminio, barnizada

Cubierta delantera y trasera de la carcasa: magnesio

Conexión de objetivo
Bayoneta Leica M con sensor adicional para codificación de 6 bits

Condiciones de uso
De 0 a +40 °C

Interfaces
Zapata para accesorios ISO con contactos adicionales de control para unidades de flash y visores Leica Visoflex 2 (a la venta como accesorio)

USB 3.1 Gen1 tipo C

Rosca para trípode
A 1/4 DIN 4503 (1/4") de acero inoxidable en la base

Peso
aprox. 540 g (incluyendo la tapa de protección de la bayoneta y la batería)

SENSOR

Tamaño del sensor
Chip CMOS, superficie activa aprox. 24 x 36 mm

Procesador
Leica Maestro Serie (Maestro III)

Filtro
Filtro de color RGB, filtro UV/IR, sin filtro de paso bajo

Formatos de archivos
DNG™ (datos sin procesar, comprimidos sin pérdidas), DNG + JPG, JPG (DCF, Exif 2.30)

Resolución de foto

DNG™	L-DNG	60,4 MP	9536 x 6336 píxeles
	M-DNG	36,6 MP	7424 x 4936 píxeles
	S-DNG	18,5 MP	5280 x 3506 píxeles
JPG	L-JPG	60,1 MP	9504 x 6320 píxeles
	M-JPG	36,2 MP	7392 x 4896 píxeles
	S-JPG	18,2 MP	5248 x 3472 píxeles

Tamaño de archivo

DNG™	L-DNG	aprox. 70–120 MB
	M-DNG	aprox. 40–70 MB
	S-DNG	aprox. 20–40 MB
JPG	L-JPG	aprox. 15–30 MB
	M-JPG	aprox. 9–18 MB
	S-JPG	aprox. 5–9 MB

JPG: depende de la resolución y el contenido de la imagen

Profundidad de color

DNG™: 14 bits

JPG: 8 bits

Espacio de color

sRGB

VISOR

Visor

Telémetro de marco luminoso grande con compensación automática de paralaje

Ajustado a -0,5 dpt; lentes de corrección de -3 a +3 dpt disponibles

Indicación

Indicación digital de cuatro cifras con puntos situados arriba y abajo

Limitación del campo de imagen: mediante la iluminación de dos marcos: 35 mm + 135 mm, 28 mm + 90 mm, 50 mm + 75 mm (cambio automático al colocar el objetivo)

Compensación de paralaje

Se compensa automáticamente la diferencia horizontal y vertical entre el visor y el objetivo de acuerdo con el ajuste de la distancia correspondiente. Concordancia de la imagen del visor y de la imagen real.

El tamaño del marco luminoso se corresponde con la distancia:

- a 2 m: tamaño exacto del sensor de aprox. 23,9 x 35,8 mm
- en el infinito: (dependiendo de la distancia focal) aprox. de 7,3 % (28 mm) a 18 % (135 mm)
- a menos de 2 m: menor que el tamaño del sensor

Aumento del visor

0,73x (en todos los objetivos)

Telémetro de base grande

Se coloca un telémetro de corte y mezcla de imágenes en el centro de la imagen del visor a modo de campo brillante

OBTURADOR

Tipo de obturador

Obturador de plano focal controlado electrónicamente y obturador electrónico

Velocidad de obturación

Obturador mecán.: 60 min a 1/4000 s

Función de obturador electr: de 60 s hasta 1/16000 s

Sincronización del flash: hasta 1/180 s

Reducción de ruido opcional mediante «toma en negro» (puede desactivarse)

Disparador

Dos niveles

(1er nivel: activación de la electrónica de la cámara, incluida la medición de la exposición y memorización de los valores de medición; 2° nivel: disparo)

Autodisparador

Tiempo preliminar: 2 s o bien 12 s

Modo de disparo

Uno	
Continuo - lento	3 fps
Continuo - rápido	4,5 fps

ENFOQUE

Rango de trabajo

70 cm hasta ∞

Modo de enfoque

Manual

EXPOSICIÓN

Medición de la exposición

TTL (medición de la exposición mediante el objetivo), con apertura de trabajo

Principio de medición

La medición de la exposición se realiza mediante el sensor de imagen en todos los métodos de medición de la exposición

Métodos de medición de la exposición

Puntual, Ponderada al centro, Matricial, Ponderada altas luces

Modos de exposición

Modo automático con prioridad de apertura (A): control automático de la velocidad de obturación con preselección manual de diafragma

Manual (M): Ajuste manual de la velocidad de obturación y diafragma

Compensación de la exposición

±3 EV en 1/3 pasos EV

Rango de sensibilidad ISO

Auto ISO: ISO 64 (nativo) hasta ISO 50 000, también disponible en el modo flash

Manual: ISO 64 a ISO 50 000

Balance de blancos

Automático (Auto), ajustes previos (Soleado - 5200 K, Nublado - 6100 K, Sombra - 6600 K, Luz artificial - 2950 K, HMI - 5700 K, Fluorescente (cálido) - 3650 K, Fluorescente (frío) - 5800 K, Flash - 6600 K)

CONTROL DE EXPOSICIÓN DEL FLASH

Conexión del dispositivo de flash

Zapata para accesorios

Principio de medición

La medición de la exposición del flash se realiza mediante el sensor de imagen en todos los métodos de medición de la exposición

Velocidad de sincronización del flash

↜ : 1/180 s; posibilidad de utilizar velocidades de obturación más lentas si no se alcanza el tiempo de sincronización: conmutación automática al modo de flash TTL lineal con dispositivos de flash de sistema Leica aptos para HSS

Medición de la exposición del flash

Mediante medición de flash previo TTL de ponderación central con dispositivos flash Leica (SF 26, SF 40, SF 58, SF 60, SF 64) o bien con flashes conformes al sistema, control remoto destello SF C1

Indicaciones con el modo con flash

(exclusivamente en el visor)

Con el icono del flash: conexión de un flash externo

EQUIPAMIENTO

WLAN

Para usar la función WLAN, se requiere la aplicación Leica FOTOS. Dicha aplicación está disponible en App Store™ para Apple o Play Store™ para Google. 2,4 GHz/5 GHz dual band IEEE802.11 a/b/g/n/ac Wave2 WLAN (protocolo WLAN estándar), método de codificación: compatible con WLAN, WPA™/WPA2™, método de acceso: modo infraestructura

	Variedades por país		
	EU/US/CN	JP	ROW
Wi-Fi 5 GHz	11a/n/ac: canal 149–165 (5745–5825 MHz)	11a/n/ac: canal 36–48 (5180–5240 MHz)	-
Wi-Fi 2,4 GHz	11b/g/n: Canal 1–11 (2412–2462 MHz)		

Bluetooth

Bluetooth v4.2 LE: LE canal 0–39 (2402–2480 MHz)

GPS

Geoetiquetado mediante la aplicación Leica FOTOS a través de Bluetooth

Credenciales de contenido

La validez del certificado incluido en la cámara tiene una duración de 10 años. Una vez haya expirado la validez, se podrá renovar a través de Leica Camera AG.

SUMINISTRO DE CORRIENTE

Batería (Leica BP-SCL7)

Batería recargable de iones de litio (polímero de litio), tensión nominal: 7,4 V / Capacidad: 1800 mAh, tensión y corriente de carga: 1000 mAh CC, 7,4 V, requisitos de funcionamiento: +10 °C hasta +35 °C (carga) / +0 °C hasta +40 °C (descarga), fabricante: Fuji Electronics (Shenzen) Co., Ltd., fabricado en China

La fecha de fabricación se puede encontrar en la batería misma. La forma de escritura es año/mes/día.

Unas 700 imágenes (según el estándar CIPA en el telémetro), hasta unas 1700 imágenes posibles (ciclo de tomas ajustado de Leica)

Cargador (Leica BC-SCL7)

(accesorio opcional)

Entradas: USB-C, DC 5 V, 2 A, salida: DC 8,4 V, 1 A, condiciones de uso: de +10 °C a +35 °C, fabricante: Dee Van Enterprises Co., Ltd., fabricado en China

Fuente de alimentación (Leica ACA-SCL7)

(accesorio opcional)

Entradas: AC 110 V - 240 V ~ 50/60 Hz, 0,3 A, salida: DC 5 V, 2 A, condiciones de uso: de +10 °C a +35 °C, fabricante: Dee Van Enterprises Co., Ltd., fabricado en China

Alimentación por USB

En modo stand-by o apagada: función de carga USB

Encendida: suministro de corriente por USB y, en ocasiones, carga

LEICA CUSTOMER CARE

Para el mantenimiento de su equipo Leica, así como el asesoramiento sobre todos los productos Leica y sus pedidos está a su disposición el Customer Care (Atención al Cliente) de Leica Camera AG. En caso de reparaciones o daños, también puede comunicarse con el Customer Care (Atención al Cliente) o directamente con el departamento de reparación de su representante local de Leica.

LEICA ALEMANIA

Leica Camera AG
Leica Customer Care
Am Leitz-Park 5
35578 Wetzlar
Alemania

Teléfono: +49 6441 2080-189
Telefax: +49 6441 2080-339
Correo electrónico: customer.care@leica-camera.com
https://leica-camera.com

SU OFICINA NACIONAL

Puede encontrar la información de contacto del servicio de Customer Care de su zona en nuestra página web:
https://leica-camera.com/es-ES/contacto-telefono-669-666-854

LEICA AKADEMIE

Puede encontrar nuestro completo programa de seminarios con numerosos e interesantes talleres sobre el tema de la fotografía en:
https://leica-camera.com/es-ES/leica-akademie

Leica Camera AG | Am Leitz-Park 5
35578 WETZLAR | DEUTSCHLAND
Telefon +49(0)6441-2080-0
Telefax +49(0)6441-2080-333
www.leica-camera.com

M11-D/ES/2024/9/1