LEICA Q3 43

技術參數

名稱	Leica Q3 43
相機型號	全片幅小型數位相機
型號編號	6506
訂購號碼	19084 EU/US/CN，10085 JP，10086 ROW
緩衝記憶體	8GB 容量取決於幀率和相片格式，近似值（緩存記憶體中可能的相片數）

	DNG	DNG + JPG	JPG
15fps	63	63	67
9fps	70	66	76
7fps	74	69	83
4fps	83	72	104
2fps	164	88	947

儲存媒體	UHS-II（推薦），UHS-I，SD/SDHC/SDXC記憶卡
材質	全金屬機身：壓鑄鎂，皮套，防護等級IP52
操作條件	0°C至+40°C
接口	ISO配件靴座，帶有用於Leica閃光燈的附加控制觸頭、D型HDMI插座、高達10Gbps的USB 3.1 Gen 2 C型
三腳架螺絲孔	底部不鏽鋼A 1/4 DIN4503（1/4″）

尺寸

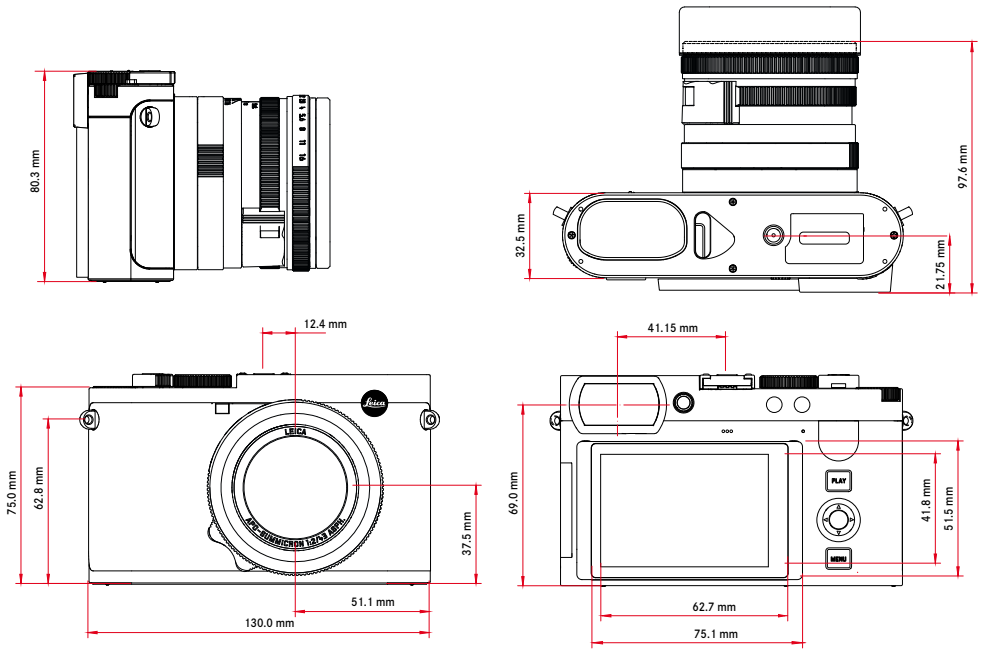

重量	約772g/688g（含/未含電池）

Leica相機股份有限公司 I Am Leitz-Park 5 I 35578 WETZLAR I 德國 I 電話 +49(0)6441-2080-0 I 傳真 +49(0)6441-2080-333 I www.leica-camera.com

LEICA Q3 43

感測器

感測器大小	CMOS感測器，62.39 MP/60.3 MP（總畫素/有效畫素）
處理器	Leica大師系列（Maestro IV）
濾鏡	RGB彩色濾鏡，UV/IR濾鏡，無低通濾鏡

檔案格式

照片：DNG™（原始數據）、DNG + JPG、JPG（DCF 2.0、Exif 2.31）
影片：

MP4	h.265	AAC	48 kHz/16 bit
	h.264	AAC	48 kHz/16 bit
MOV	h.265	LPCM	48 kHz/24 bit
	h.264	LPCM	48 kHz/24 bit
	ProRes	LPCM	48 kHz/24 bit

相片解析度

DNG™	9520 x 6336 畫素（60.3 MP） 7404 x 4928 畫素（36.5 MP） 5288 x 3518 畫素（18.6 MP）
JPG	9520 x 6336 畫素（60.3 MP） 7392 x 4928 畫素（36.4 MP） 5280 x 3504 畫素（18.5 MP）

檔案大小

DNG™：約70 MP，取決於解析度和圖像內容
JPG：視解析度與圖像內容而定
影片：最長29分鐘

色彩深度

DNG™：14比特
JPG：8比特

色彩空間

照片：sRGB

影片解析度

	解析度
C8K (17:9)	8192 x 4320
8K (16:9)	7680 x 4320
C4K (17:9)	4096 x 2160
4K (16:9)	3840 x 2160
Full HD (16:9)	1920 x 1080

影片幀率/比特率

MOV C8K				
MOV C8K（錄製到SD）				
29.97 fps	C8K 4:2:0 / 10 bit	h.265	L-GOP	300 Mbps
25.00 fps	C8K 4:2:0 / 10 bit	h.265	L-GOP	300 Mbps
24.00 fps	C8K 4:2:0 / 10 bit	h.265	L-GOP	300 Mbps
23.98 fps	C8K 4:2:0 / 10 bit	h.265	L-GOP	300 Mbps
MOV C8K（不帶HLG/L-Log的HDMI 輸出，且不錄製到SD）				
29.97 fps	8K 4:2:0 / 8 bit	h.265	L-GOP	300 Mbps
25.00 fps	8K 4:2:0 / 8 bit	h.265	L-GOP	300 Mbps
24.00 fps	8K 4:2:0 / 8 bit	h.265	L-GOP	300 Mbps
23.98 fps	8K 4:2:0 / 8 bit	h.265	L-GOP	300 Mbps
MOV C8K（帶HLG/L-Log的HDMI輸出，或同時錄製到SD）				
29.97 fps	C4K 4:2:2 / 10 bit	h.265	L-GOP	300 Mbps
25.00 fps	C4K 4:2:2 / 10 bit	h.265	L-GOP	300 Mbps
24.00 fps	C4K 4:2:2 / 10 bit	h.265	L-GOP	300 Mbps
23.98 fps	C4K 4:2:2 / 10 bit	h.265	L-GOP	300 Mbps
MOV 8K				
MOV 8K（錄製到SD）				
29.97 fps	8K 4:2:0 / 10 bit	h.265	L-GOP	300 Mbps
25.00 fps	8K 4:2:0 / 10 bit	h.265	L-GOP	300 Mbps
24.00 fps	8K 4:2:0 / 10 bit	h.265	L-GOP	300 Mbps
23.98 fps	8K 4:2:0 / 10 bit	h.265	L-GOP	300 Mbps
MOV 8K（不帶HLG/L-Log的HDMI 輸出，且不錄製到SD）				
29.97 fps	8K 4:2:0 / 8 bit	h.265	L-GOP	300 Mbps
25.00 fps	8K 4:2:0 / 8 bit	h.265	L-GOP	300 Mbps
24.00 fps	8K 4:2:0 / 8 bit	h.265	L-GOP	300 Mbps
23.98 fps	8K 4:2:0 / 8 bit	h.265	L-GOP	300 Mbps
MOV 8K（帶HLG/L-Log的HDMI輸出，或同時錄製到SD）				
29.97 fps	4K 4:2:2 / 10 bit	h.265	L-GOP	300 Mbps
25.00 fps	4K 4:2:2 / 10 bit	h.265	L-GOP	300 Mbps
24.00 fps	4K 4:2:2 / 10 bit	h.265	L-GOP	300 Mbps
23.98 fps	4K 4:2:2 / 10 bit	h.265	L-GOP	300 Mbps

Leica相機股份有限公司 I Am Leitz-Park 5 I 35578 WETZLAR I 德國 I 電話 +49(0)6441-2080-0 I 傳真 +49(0)6441-2080-333 I www.leica-camera.com

LEICA Q3 43

MOV C4K				
59.94fps	4:2:2 / 10bit (SD & HDMI)	h.264	ALL-I	600Mbps
50.00fps	4:2:2 / 10bit (SD & HDMI)	h.264	ALL-I	600Mbps
48.00fps	4:2:2 / 10bit (SD)	h.264	ALL-I	600Mbps
24.00fps	4:2:2 / 10bit (HDMI)			
47.95fps	4:2:2 / 10bit (SD)	h.264	ALL-I	600Mbps
23.98fps	4:2:2 / 10bit (HDMI)			
29.97fps	4:2:2 / 10bit (SD & HDMI)	h.264	ALL-I	400Mbps
25.00fps	4:2:2 / 10bit (SD & HDMI)	h.264	ALL-I	400Mbps
24.00fps	4:2:2 / 10bit (SD & HDMI)	h.264	ALL-I	400Mbps
23.98fps	4:2:2 / 10bit (SD & HDMI)	h.264	ALL-I	400Mbps
MOV 4K				
59.94fps	4:2:2 / 10bit (SD & HDMI)	h.264	ALL-I	600Mbps
50.00fps	4:2:2 / 10bit (SD & HDMI)	h.264	ALL-I	600Mbps
48.00fps	4:2:2 / 10bit (SD)	h.264	ALL-I	600Mbps
24.00fps	4:2:2 / 10bit (HDMI)			
47.95fps	4:2:2 / 10bit (SD)	h.264	ALL-I	600Mbps
23.98fps	4:2:2 / 10bit (HDMI)			
29.97fps	4:2:2 / 10bit (SD & HDMI)	h.264	ALL-I	400Mbps
25.00fps	4:2:2 / 10bit (SD & HDMI)	h.264	ALL-I	400Mbps
24.00fps	4:2:2 / 10bit (SD & HDMI)	h.264	ALL-I	400Mbps
23.98fps	4:2:2 / 10bit (SD & HDMI)	h.264	ALL-I	400Mbps
MOV FHD				
119.88fps	4:2:2 / 10bit (SD & HDMI)	h.264	ALL-I	400Mbps
100.00fps	4:2:2 / 10bit (SD & HDMI)	h.264	ALL-I	400Mbps
59.94fps	4:2:2 / 10bit (SD & HDMI)	h.264	ALL-I	200Mbps
50.00fps	4:2:2 / 10bit (SD & HDMI)	h.264	ALL-I	200Mbps
48.00fps	4:2:2 / 10bit (SD)	h.264	ALL-I	200Mbps
24.00fps	4:2:2 / 10bit (HDMI)			
47.95fps	4:2:2 / 10bit (SD)	h.264	ALL-I	200Mbps
23.98fps	4:2:2 / 10bit (HDMI)			
29.97fps	4:2:2 / 10bit (SD & HDMI)	h.264	ALL-I	200Mbps
25.00fps	4:2:2 / 10bit (SD & HDMI)	h.264	ALL-I	200Mbps
24.00fps	4:2:2 / 10bit (SD & HDMI)	h.264	ALL-I	200Mbps
23.98fps	4:2:2 / 10bit (SD & HDMI)	h.264	ALL-I	200Mbps

MOV FHD Slow Motion				
感測器：約119.88fps	4:2:0 / 10bit (SD & HDMI)	h.265	L-GOP	100Mbps
拍攝/輸出：29.97fps				
感測器：100.00fps	4:2:0 / 10bit (SD & HDMI)	h.265	L-GOP	100Mbps
拍攝/輸出：25.00fps				
MOV FHD ProRes				
59.94fps	422HQ	ProRes		454Mbps
50.00fps	422HQ	ProRes		378Mbps
29.97fps	422HQ	ProRes		227Mbps
25.00fps	422HQ	ProRes		189Mbps
24.00fps	422HQ	ProRes		182Mbps
23.98fps	422HQ	ProRes		181Mbps
MP4 8K				
MP4 8K（錄製到SD）				
29.97fps	8K 4:2:0 / 10bit	h.265	L-GOP	300Mbps
25.00fps	8K 4:2:0 / 10bit	h.265	L-GOP	300Mbps
23.98fps	8K 4:2:0 / 10bit	h.265	L-GOP	300Mbps
MP4 8K（HDMI 輸出，不錄製到SD）				
29.97fps	8K 4:2:0 / 8bit	h.265	L-GOP	300Mbps
25.00fps	8K 4:2:0 / 8bit	h.265	L-GOP	300Mbps
23.98fps	8K 4:2:0 / 8bit	h.265	L-GOP	300Mbps
MP4 8K（HDMI 輸出，同時錄製到SD）				
29.97fps	4K 4:2:2 / 10bit	h.265	L-GOP	300Mbps
25.00fps	4K 4:2:2 / 10bit	h.265	L-GOP	300Mbps
23.98fps	4K 4:2:2 / 10bit	h.265	L-GOP	300Mbps

MP4 4K				
59.94fps	4:2:0 / 10bit (SD & HDMI)	h.265	L-GOP	100Mbps
50.00fps	4:2:0 / 10bit (SD & HDMI)	h.265	L-GOP	100Mbps
29.97fps	4:2:0 / 8bit (SD & HDMI)	h.264	L-GOP	100Mbps
25.00fps	4:2:0 / 8bit (SD & HDMI)	h.264	L-GOP	100Mbps
23.98fps	4:2:0 / 8bit (SD & HDMI)	h.264	L-GOP	100Mbps
MP4 FHD				
59.94fps	4:2:0 / 8bit (SD & HDMI)	h.264	L-GOP	28Mbps
50.00fps	4:2:0 / 8bit (SD & HDMI)	h.264	L-GOP	28Mbps
29.97fps	4:2:0 / 8bit (SD & HDMI)	h.264	L-GOP	20Mbps
25.00fps	4:2:0 / 8bit (SD & HDMI)	h.264	L-GOP	20Mbps
23.98fps	4:2:0 / 8bit (SD & HDMI)	h.264	L-GOP	24Mbps

Leica相機股份有限公司 I Am Leitz-Park 5 I 35578 WETZLAR I 德國 I 電話 +49(0)6441-2080-0 I 傳真 +49(0)6441-2080-333 I www.leica-camera.com

LEICA Q3 43

鏡頭	
名稱	Leica APO-Summicron 43 f/2 ASPH.，8組11片，7片非球面鏡片
鏡頭濾鏡螺紋	E49
數位變焦	可選約1.4倍（對應60 mm）、約1.7倍（對應75 mm）、約2.0倍（對應90 mm）、約2.8倍（對應120 mm）或約3.5倍（對應150 mm）
畫面穩定功能	用於照片和影片拍攝的光學穩定系統
光圈範圍	F2至F16，1/3 EV增量
MTF圖	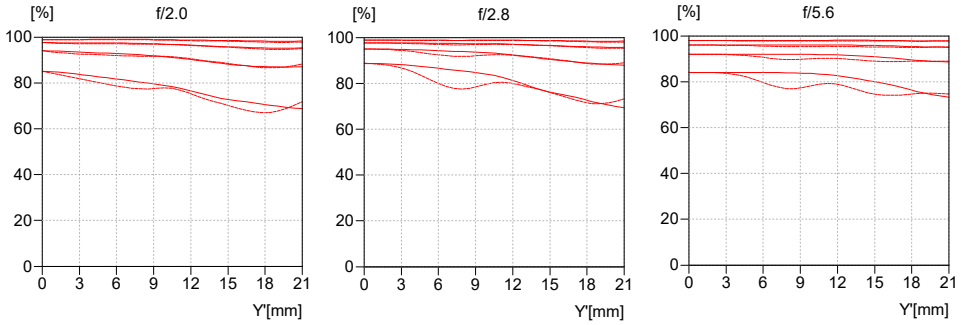 該MTF分別適用於全開和開度2.8與5.6光圈的遠距離拍攝（無限聚焦）。顯示的百分比對比度用於白光下畫幅高度5、10、20、40 Lp/mm以上，切線結構（虛線）和矢狀結構（實線）。5、10 Lp/mm給出的是較為粗略的對象結構的對比度表現，而20、40 Lp/mm則能夠記錄更為精細的對象結構的解析度。
鏡頭切割	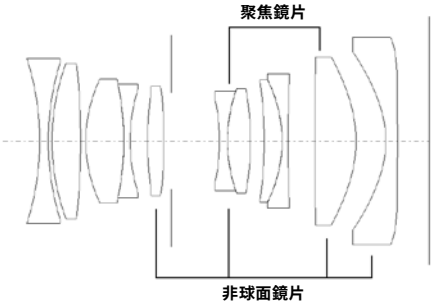
觀景窗/顯示幕	
觀景窗（電子觀景窗）	解析度：5760000像素（點），120 fps；放大率：0.79倍，當寬高比為 4:3時 / 0.76倍，當寬高比為 3:2；圖像覆蓋率：100%；出瞳位置：20.75 mm，可調節範圍-4 dpt 至+2 dpt，帶有在觀景窗和顯示幕之間自動切換的眼感測器，延時0.005秒
顯示幕	3英寸TFT LCD，約1843200像素（點），384 ppi，寬高比3:2，觸摸屏
快門	
快門類型	機械中央快門或可選電子快門
快門速度	機械快門：120秒至1/2000秒 電子快門功能：1秒至1/16000秒 閃光燈同步：至1/2000秒
快門按鈕	兩檔 （第1階段：激活相機電路，包括自動對焦和測光表；第2階段：觸發快門）
自拍定時器	倒數時間：2秒或12秒
驅動模式	單張、間隔拍攝、包圍曝光 連續拍攝: – 2 fps, 14 bit, AF, 4 fps, 14 bit, AF, 5 fps, 12 bit, AF, 7 fps, 14 bit, AF: 自動設定（**P**/**A**/**S**模式下的曝光設定，自動白平衡和自動對焦）對每張相片單獨執行。 – 9 fps, 12 bit, 15 fps, 12 bit: 自動設定（**P**/**A**/**S**模式下的曝光設定，自動白平衡和自動對焦）在拍攝第一張相片之前確定，並將應用於同一系列的所有後續相片。

Leica相機股份有限公司 I Am Leitz-Park 5 I 35578 WETZLAR I 德國 I 電話 +49(0)6441-2080-0 I 傳真 +49(0)6441-2080-333 I www.leica-camera.com

LEICA Q3 43

對焦	
工作範圍	60 cm至∞ 帶微距設置：26.5 cm至60 cm
對焦模式	自動或手動 手動設置時：可選用放大鏡功能（自動放大）和邊緣標記（對焦峰值）作為對焦輔助
自動對焦系統	通過將對比度檢測、深度圖和相位比較測量與感測器中的自動對焦測量點相結合的混合自動對焦。
自動對焦模式	智能AF（在AFs和AFc間自動選擇），AFs，AFc，可保存自動對焦設定，可選觸摸自動對焦
自動對焦測距方法	點（可移動）、場（可移動和可伸縮）、多區、區（可移動）、人識別、人和動物的識別、追蹤
自動對焦區域	315
曝光	
測光模式	TTL（通過鏡頭實現測光模式），工作光圈
測量原則	在實時取景模式和測距儀模式下，對於所有測光方法，測光模式都通過圖像感測器實現
測光方法	點，中央重點，強調亮區，多區
曝光模式	自動程式模式（P） 光圈優先模式（A）：手動設定光圈 快門優先模式（S）：手動設定快門速度 手動（M）：手動設定快門速度和光圈 各種全自動程序模式（場景模式）：自動、運動、肖像、風景、夜間肖像、雪地/沙灘、煙火、燭光、日落、接望遠鏡拍攝
曝光補償	±3 EV以1/3 EV級可調
自動包圍曝光	3或5張照片，每張照片之間的增量最高為3 EV，1/3 EV級增量可調 可選的額外曝光補償：至±3 EV
ISO感光度範圍	

	照片	影片
自動ISO	ISO 100–ISO 100 000	ISO 100–ISO 100 000
手動	ISO 50–ISO 100 000	ISO 50–ISO 100 000

白平衡	自動（自動）、預設定（晴天、陰天、陰影、人造光、閃光燈），手動測光（灰卡），手動色溫調節（色溫，2000 K至11500 K）
閃光燈	
閃光燈連接	通過配件靴座
閃光同步速度	↯：1/2000秒，可用更慢的快門速度，若低於同步速度：使用帶高速同步（HSS）功能的Leica閃光燈自動切換為TTL線性閃光模式
閃光燈測光模式	通過Leica閃光燈（SF 26、SF 40、SF 58、SF 60、SF 64）或系統兼容的閃光燈的中央重點TTL預閃光測光，閃光燈遠程控制SF C1
閃光燈曝光補償	SF 40：±2 EV，以1/2 EV級增量可調 SF 60：±2 EV，以1/3 EV級增量可調

Leica相機股份有限公司 I Am Leitz-Park 5 I 35578 WETZLAR I 德國 I 電話 +49(0)6441-2080-0 I 傳真 +49(0)6441-2080-333 I www.leica-camera.com

LEICA Q3 43

配置	
麥克風	立體聲
USB-聲音	RØDE新推出的USB音頻產品：VideoMic GO II, VideoMic NTG, Wireless GO II, Wireless ME, 以及兼容的USB麥克風
揚聲器	單聲道放音
WLAN	WLAN功能用於與「Leica FOTOS」應用程式連接。可在Apple App Store™或Google Play Store™購得。

	2.4 GHz	5 GHz	
EU/US/CN	IEEE802.11b/g/n：1–11頻道 （2412–2462 MHz）	客戶端模式： （僅適用於室內） IEEE802.11a/n/ac: 36–64頻道 (5180–5320 MHz)	接入點+客戶端模式： IEEE802.11a/n/ac: 149–165頻道 (5745–5825 MHz)
JP		接入點+客戶端模式： （僅適用於室內） IEEE802.11a/n/ac: 36–48頻道 (5180–5240 MHz)	客戶端模式： （僅適用於室內） IEEE802.11a/n/ac: 52–144頻道 (5260–5720 MHz)
ROW		-	

	最大功率（e.i.r.p.）：< 14 dBm，加密方法：兼容WLAN的WPA2™或WPA2™/WPA3™（過渡型）
藍牙	藍牙 5.0 LE：0–39頻道（2402–2480 MHz），最大功率（e.i.r.p.）：10 dBm
GPS	可通過Leica FOTOS應用程式激活，由於特定國家/地區的法規，該功能並非在所有地區都可用。資料會儲存在相片檔案的Exif標頭裡
選單語言	英語、德語、法語、意大利語、西班牙語、葡萄牙語、俄語、日語、繁體中文、簡體中文、韓語
電源	
電池（Leica BP-SCL6）	鋰離子電池，額定電壓 7.2 V（DC）；容量2200 mAh（最小值），350張照片（根據CIPA標準，帶有顯示器/AF自動關閉 = 5 s）；生產廠家：松下能源（無錫）有限公司，中國製造
充電器（Leica BC-SCL4）*	輸入：交流電100–240 V，50/60 Hz，0.25 A，自動切換，輸出：直流電8.4 V，0.85 A；生產廠家：Salom Electric (廈門) 有限公司，中國製造
透過USB充電	運行期間：9 V/3 A（最小27 W） 相機關閉時：5 V/1500 mA（2.5 W或更高）
無線充電	使用9 V充電器時的最佳性能（需要10 W充電板*）
額定輸入電壓/電流	7.2 V ⎓ 2.3 A (電池)，5 V ⎓ 3.0 A / 9 V ⎓ 2.5 A (USB)

QuickTime

*可選的配件

Leica相機股份有限公司 I Am Leitz-Park 5 I 35578 WETZLAR I 德國 I 電話 +49(0)6441-2080-0 I 傳真 +49(0)6441-2080-333 I www.leica-camera.com